in search of enjoyment

U srcu svake inovacije leži priča - priča o hrabrosti da se pređe granica onog što je poznato i uđe u teritoriju nepoznatog, o strasti da se stvori nešto novo i inspirativno.

Upravo ova priča inspirisala je rođenje brenda COPEN.

Svaki element COPEN-a odražava našu predanost kvalitetu i beskompromisnoj strasti prema savremenom dizajnu.

Naša kolekcija je pažljivo osmišljena kako bi savršeno odgovarala svakom prostoru, bilo da je u pitanju elegantna urbana oaza ili raskošno osmišljen kutak za relaksaciju.

COPEN je spoj tehnologije, inovacije i elegancije, stvarajući prostor gde se svaki trenutak pretvara u iskustvo.

Tragajte sa nama...

za savršenstvom

Sadržaj

Kupatilske baterije

BATERIJE ZA LAVABO 6
UGRADNE BATERIJE ZA LAVABO 16
BATERIJE ZA BIDE 18
BATERIJE ZA KADU 20

Usponski tuševi i tuš setovi

BATERIJE I USPONSKI TUŠEVI/SETOVI 26
UGRADNE BATERIJE SA TUŠ SETOVIMA 34
TERMOSTATSKE BATERIJE 44

Higijenski tuš set

HIGIJENSKI TUŠ SET 62
TUŠ RUČICE 65

Kuhinjske baterije

NOOK 68
SALT 70
PEPPER 72

Baterije za samostojeću kadu

NUVIO 78
SKY 80

Tuš kabine i paravani

ATLAS PRO 84
ATLAS PRO 1v 96
ATLAS 98
ATLAS BLACK T 100
ATLAS BLACK 102
ATLAS ELEMENT 106
DEVON 200 108
FONTA 112
ABSOLUT 114
ABSOLUT BLACK 118
NEPTUN 122
STAR 124
ALPHA 126
ALPHA BLACK 128
OPAL 130
TITAN 132
MONTE SUPERIORE 134
MONTE DARK 136
MONTE BLACK 138
MONTE PLUS 140
MONTE 142

Solilux kadice

KADICE I POSTOLJA ZA TUŠ KABINE 152

Samostojeće kade

BETTE 160
BRIGITTE 161
GINGER 163
MAE 166
SOPHIA 167
MARILYN 168
RITA 169
JUDY 171
HEDY 173
LAUREN 175
INGRID 176
VIVIEN 178

Spa collection

spa kade 182
spoljni tuševi 190

Sanitarija

STAKLENI LAVABOI 196
METALNI LAVABOI 198
KERAMIČKI LAVABOI 200
COPEN LAVABOI 202

Tornado konzolne wc šolje

KONZOLNE WC ŠOLJE 218

Ogledala

COPEN OGLEDALA 220

Galanterija

DIAMOND 236
DIVINE 240
DROP 242
LINEA DARK 245
LINEA 246
FUEGO 248
TORO 252
ELEGANTE 255
ROBUSTO 258

Oprema za kupatila

TUŠ RUČICE 262
RUŽE TUŠA 272
DRŽAČ RUŽE TUŠA 278
TUŠ CREVO 280
DRŽAČ TUŠ RUČICE 282
IZLIV ZA PREBACIVAČE 283
KONEKTOR TUŠ CREVA 283
KLIZNE ŠIPKE 284
BRISAČ ZA TUŠ KABINU 285
BAMBUS KORPA ZA VEŠ 286
KANTE ZA OTPATKE 288

Rezervni delovi za COPEN baterije

MEŠAČI 294
DONJI PREBACIVAČI 295
KONEKTOR LULE 296
HOLENDERI 296
SET IZVLAČEĆEG CREVA 297
FIKSATORI 297
PERLATORI 297
ROZETNE 299
RUČICE 301
MASKA UGRADNE BATERIJE 303
PREKLOPNE LULE 304
LULE 305
TUŠIĆ ZA SUDOPERU 306
PREBACIVAČI 306

Legenda

307





KUPATILSKE BATERIJE

Kupatilske baterije su ključan element svakog kupatila, jer osim funkcionalnosti doprinose i celokupnom izgledu prostora.

Moderni modeli omogućavaju preciznu kontrolu temperature i protoka vode, što ih čini praktičnim za svakodnevnu upotrebu.

Baterije su sačinjene od najkvalitetnijih materijala koji obezbeđuju dugotrajnost i lako održavanje.

Pored klasičnog dizajna, dostupne su i baterije sa naprednim tehnologijama koje omogućavaju uštedu vode i energije.

Odabir pravog modela može značajno unaprediti kako estetski izgled, tako i efikasnost vašeg kupatila.

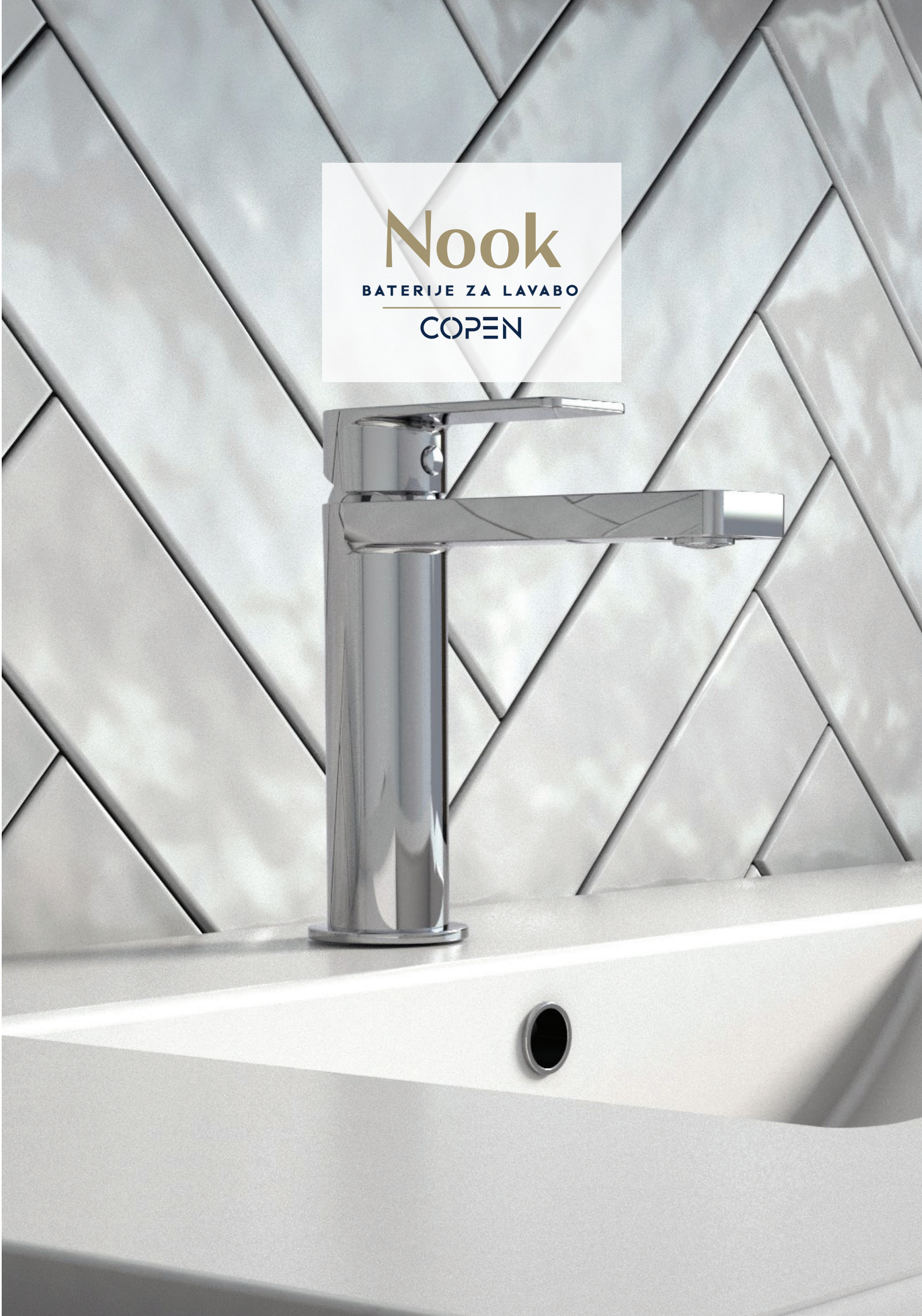
Nook
BATERIJE ZA LAVABO
COPEN

M
size



C-01-100CR
chrome



C-01-100GM
ganmetal



C-01-100BTG
brushed gold



C-01-100RG
rose gold



C-01-100MB
matt black



C-01-100MB/BTG
matt black / brushed gold



C-01-100MB/RG
matt black / rose gold



ugao
podešavanja



limitirani
protok 7 l/min



>70 000
otvaranja



nizak nivo
buke



ekološki
odgovorno


Nook
BATERIJE ZA LAVABO
COPEN
visoke

XL
size



C-01-101CR
chrome



C-01-101GM
ganmetal



C-01-101BTG
brushed gold



C-01-101RG
rose gold



C-01-101MB
matt black



C-01-101MB/BTG
matt black / brushed gold



C-01-101MB/RG
matt black / rose gold



ugao
podešavanja



limitirani
protok 7 l/min



>70 000
otvaranja



nizak nivo
buke



ekološki
odgovorno



Nook grip

BATERIJE ZA LAVABO

COPEN

M
size



C-01-102CR
chrome



C-01-102GM
ganmetal



C-01-102BTG
brushed gold



C-01-102RG
rose gold



C-01-102MB
matt black



C-01-102MB/BTG
matt black / brushed gold



C-01-102MB/RG
matt black / rose gold



ugao
podešavanja



limitirani
protok 7 l/min



>70 000
otvaranja



nizak nivo
buke



ekološki
odgovorno



Nook grip

BATERIJE ZA LAVABO

COPEN

visoke

XL
size



C-01-103CR
chrome



C-01-103GM
ganmetal



C-01-103BTG
brushed gold



C-01-103RG
rose gold



C-01-103MB
matt black



C-01-103MB/BTG
matt black / brushed gold



C-01-103MB/RG
matt black / rose gold



ugao
podešavanja



limitirani
protok 7 l/min



>70 000
otvaranja



nizak nivo
buke



ekološki
odgovorno

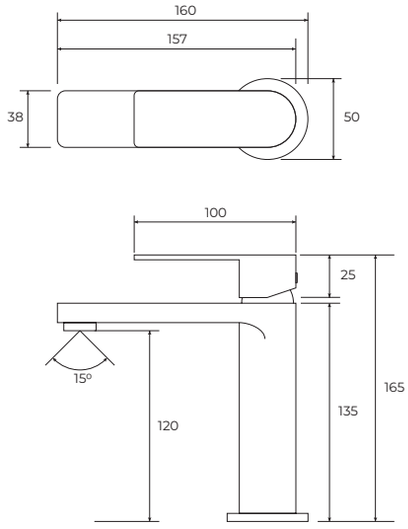

Model C-01-100

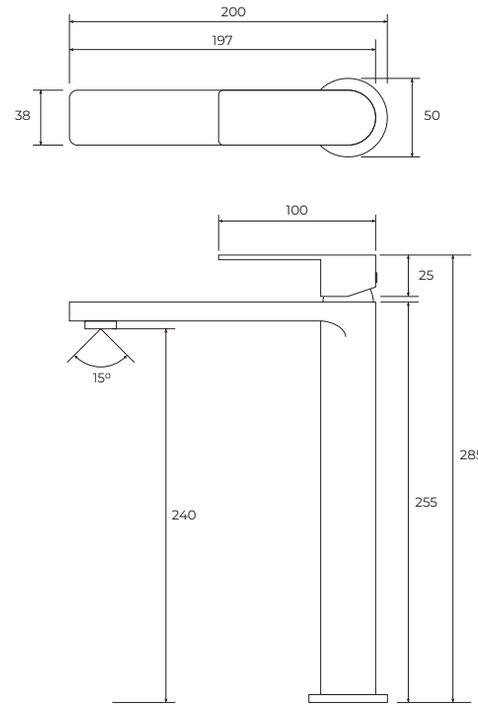

Model C-01-101

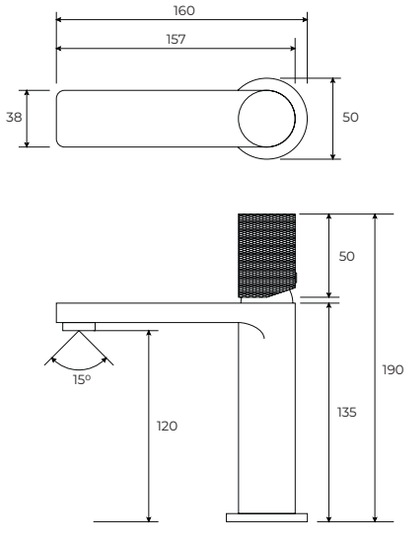

Model C-01-102

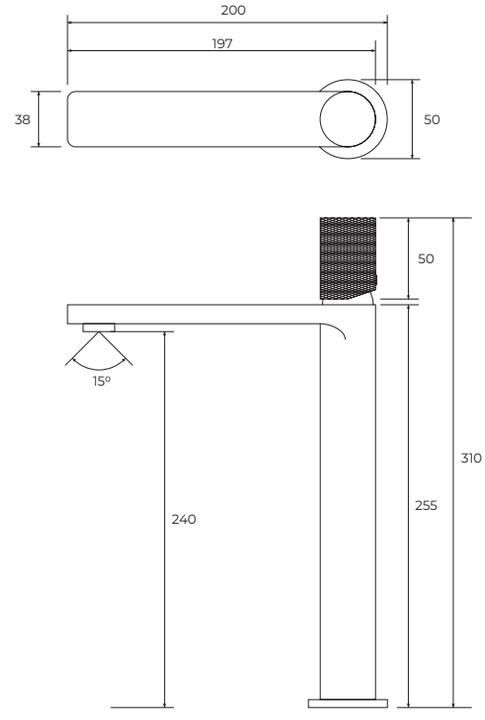

Model C-01-103

Copen Nook baterija za lavabo savršeno spaja prefinjeni dizajn sa vrhunskim performansama. Njen minimalistički izgled savršeno se uklapa u savremene i luksuzne enterijere.

Ova slavina ne samo da doprinosi estetici kupatila, već pruža i besprekornu funkcionalnost. Zahvaljujući visokokvalitetnim materijalima i mehanizmima, osigurava dugotrajnu upotrebu i jednostavno rukovanje.

Opremljena sertifikovanim keramičkim mešačem Ø30, garantuje dugotrajnost i pouzdanost sa preko 70.000 otvaranja. Njen tihi rad doprinosi mirnoj i prijatnoj atmosferi u vašem kupatilu.

Sertifikovani Neoperl perlator s ograničenim protokom od 7 L/min osigurava optimalan tok vode uz značajnu uštedu, bez kompromisa po pitanju kvaliteta.

Ovaj perlator obogaćuje vodu vazduhom, stvarajući bogat, mekši mlaz koji pruža isto zadovoljstvo korišćenja uz manju potrošnju.

Ovaj inovativni sistem ne samo da smanjuje potrošnju vode do 50%, već i značajno smanjuje troškove za grejanje vode, što dodatno štedi energiju.

Time ova baterija ne samo da pomaže očuvanju prirodnih resursa, već i smanjuje ekološki otisak vašeg domaćinstva, čineći je savršenim izborom za ekološki osvešćene korisnike.

MEŠAČ Ø30, keramički, 30D-11

>70 000
otvaranja

nizak
nivo buke

Setrifikati:

PERLATOR NEOPERL®

ugao
podešavanja

limitirani protok
7 l/min

Setrifikati:

PREPORUKA

Rezervne delove za COPEN NOOK baterije možete pronaći u cenovniku pod šifrom serije SP-COP.

EKOLOŠKA ODGOVORNOST

Odabir proizvoda sa karakteristikama ekološke odgovornosti ne samo da je ekonomski isplativ, već je i etički ispravan izbor za planetu.

ODRŽAVANJE

Da bi površina baterije što duže bila u besprekornom stanju, za čišćenje koristite samo meku krpu i vodu. Hemijska i abrazivna sredstva mogu oštetiti telo baterije.


Nook
UGRADNE BATERIJE ZA LAVABO
COPEN

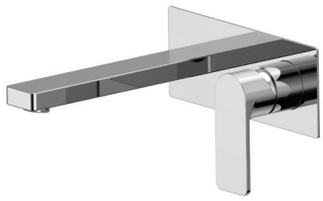

C-01-108CR
chrome

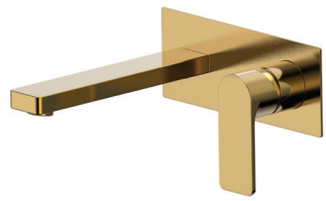

C-01-108BTG
brushed gold

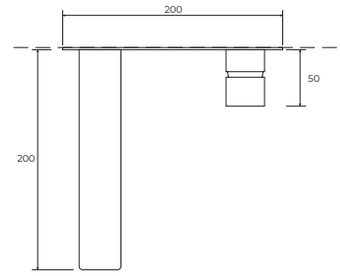



C-01-108GM
gunmetal



C-01-108MB
matt black

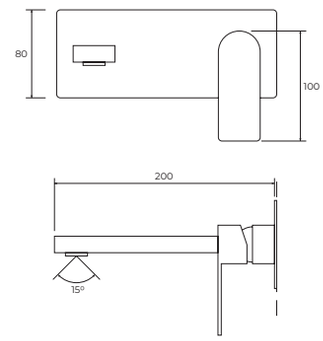

MEŠAČ Ø35

>70 000
otvaranja

nizak
nivo buke

Setrifikati:

PERLATOR

Setrifikati:

proizvod sa karakteristikama
ekološke odgovornosti

ODRŽAVANJE

Da bi površina baterije što duže bila u besprekornom stanju, za čišćenje koristite samo meku krpu i vodu. Hemijska i abrazivna sredstva mogu oštetiti telo baterije.

Nook

BATERIJE ZA BIDE

COPEN





C-01-104CR
chrome



C-01-104BTG
brushed gold

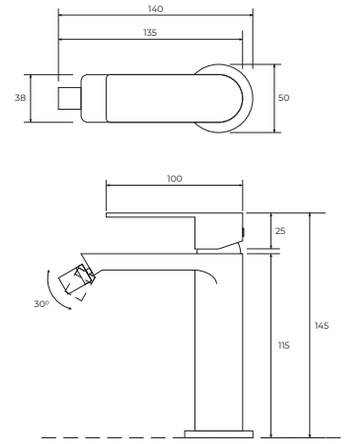



C-01-104GM
gunmetal



C-01-104MB
matt black

MEŠAČ Ø30, keramički, 30D-11

>70 000
otvaranja

nizak
nivo buke

Setrifikati:

PERLATOR NEOPERL®

ugao
podešavanja 30°

Setrifikati:

proizvod sa karakteristikama
ekološke odgovornosti

ODRŽAVANJE

Da bi površina baterije što duže bila u besprekornom stanju, za čišćenje koristite samo meku krpu i vodu. Hemijska i abrazivna sredstva mogu oštetiti telo baterije.

Nook

BATERIJE ZA KADU

COPEN

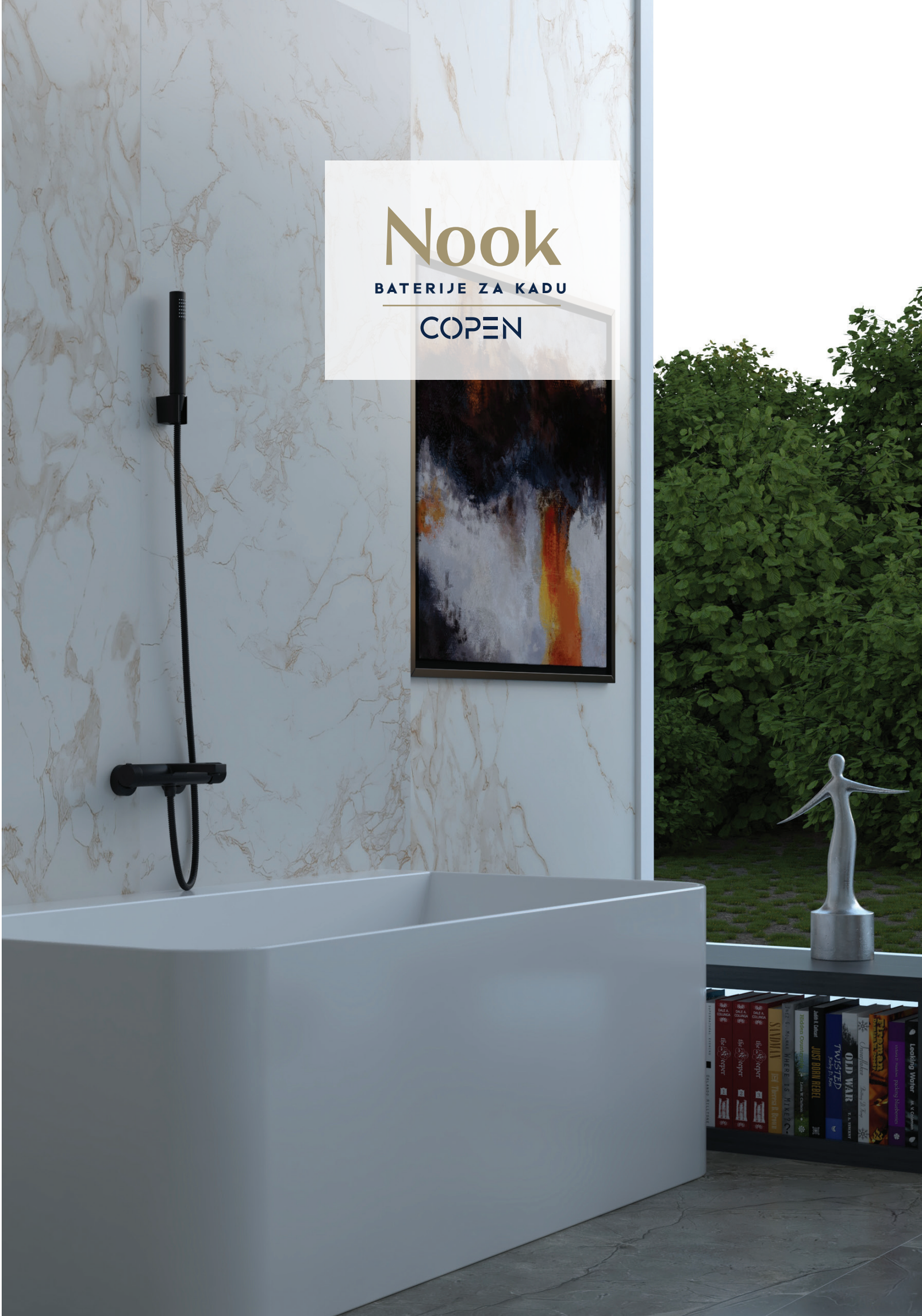



C-01-105CR
chrome



C-01-105BTG
brushed gold

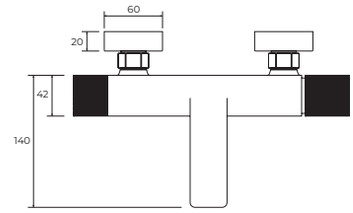

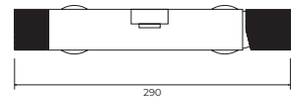

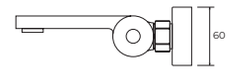



C-01-105GM
gunmetal



C-01-105MB
matt black

MEŠAČ Ø35

>80 000
otvaranja

nizak
nivo buke

Setrifikati:

PERLATOR NEOPERL®

limitirani protok
9 l/min

Setrifikati:

proizvod sa karakteristikama
ekološke odgovornosti

ODRŽAVANJE

Da bi površina baterije što duže bila u besprekornom stanju, za čišćenje koristite samo meku krpu i vodu. Hemijska i abrazivna sredstva mogu oštetiti telo baterije.

Nook

UGRADNE BATERIJE ZA KADU

COPEN

bez prebacivača



C-01-106CR
chrome



C-01-106MB
matt black

MEŠAČ Ø35, keramički

>80 000
otvaranja

nizak
nivo buke

Setrifikati:



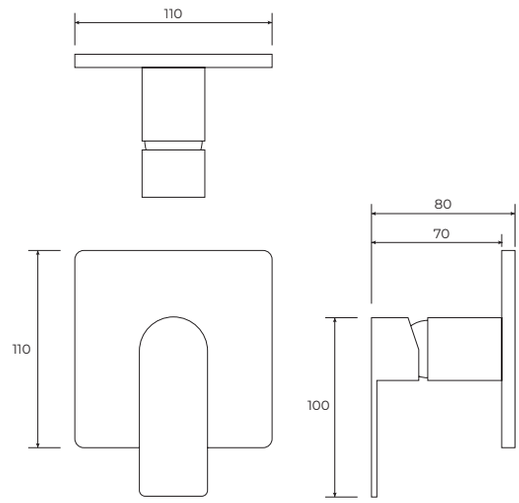

ODRŽAVANJE

Da bi površina baterije što duže bila u besprekornom stanju, za čišćenje koristite samo meku krpu i vodu. Hemijska i abrazivna sredstva mogu oštetiti telo baterije.

Nook

UGRADNE BATERIJE ZA KADU

COPEN

sa prebacivačem



C-01-107CR
chrome



C-01-107BTG
brushed gold



C-01-107GM
gunmetal



C-01-107MB
matt black

MEŠAČ Ø35, keramički

>80 000
otvaranja

nizak
nivo buke

Setrifikati:



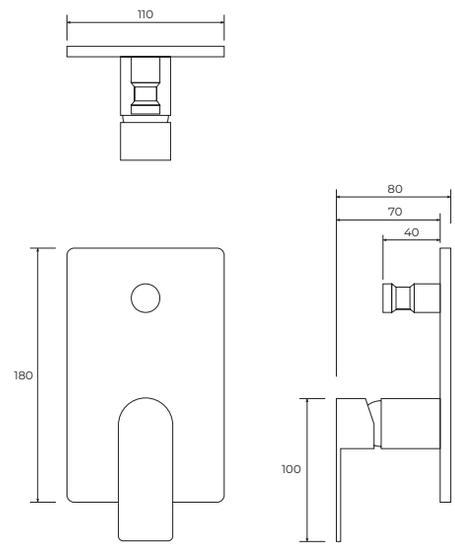

ODRŽAVANJE

Da bi površina baterije što duže bila u besprekornom stanju, za čišćenje koristite samo meku krpu i vodu. Hemijska i abrazivna sredstva mogu oštetiti telo baterije.



USPONSKI TUŠEVI I TUŠ SETOVI

Usponski tuševi i tuš setovi predstavljaju savršenu kombinaciju funkcionalnosti i luksuza u svakom kupatilu.

Ovi setovi omogućavaju prilagodljiv pritisak vode i optimalno raspoređeno osveženje prilikom svakog tuširanja.

Sa modernim dizajnom i visokokvalitetnim materijalima, usponski tuševi su izdržljivi i jednostavni za održavanje.

Mnogi modeli dolaze sa dodatnim opcijama, poput podešavanja temperature i različitih režima prskanja vode, što vam omogućava da prilagodite iskustvo tuširanja prema sopstvenim potrebama. Idealni su za stvaranje spa atmosfere u vašem domu.



Usponski tuš set

COPEN



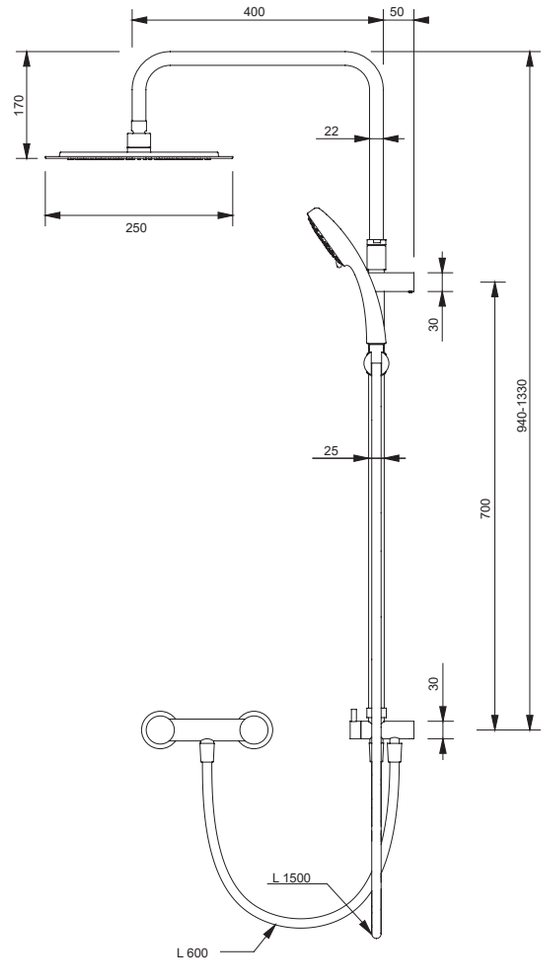

C-05-5010
chrome

Nook

BATERIJA I USPONSKI TUŠ SA IZLIVOM

COPEN

okrugli set



C-01-110CR
chrome



C-01-110BTG
brushed gold



C-01-110GM
gunmetal



C-01-110MB
matt black



>80 000
otvaranja



nizak nivo
buke



ekološki
odgovorno



podesivo
po visini

Nook

BATERIJA I USPONSKI TUŠ SA IZLIVOM

COPEN

četvrtasti set



C-01-111CR
chrome



C-01-111MB
matt black

>80 000 otvaranja

nizak nivo buke

ekološki odgovorno

podesivo po visini

Nook

BATERIJA I USPONSKI TUŠ BEZ IZLIVA

COPEN

okrugli set



C-01-112CR
chrome



C-01-112BTG
brushed gold



C-01-112MB
matt black

>80 000 otvaranja

nizak nivo buke

ekološki odgovorno

podesivo po visini

Nook

BATERIJA I USPONSKI TUŠ BEZ IZLIVA

COPEN

četvrtasti set



C-01-113CR
chrome



C-01-113MB
matt black

>80 000 otvaranja

nizak nivo buke

ekološki odgovorno

podesivo po visini

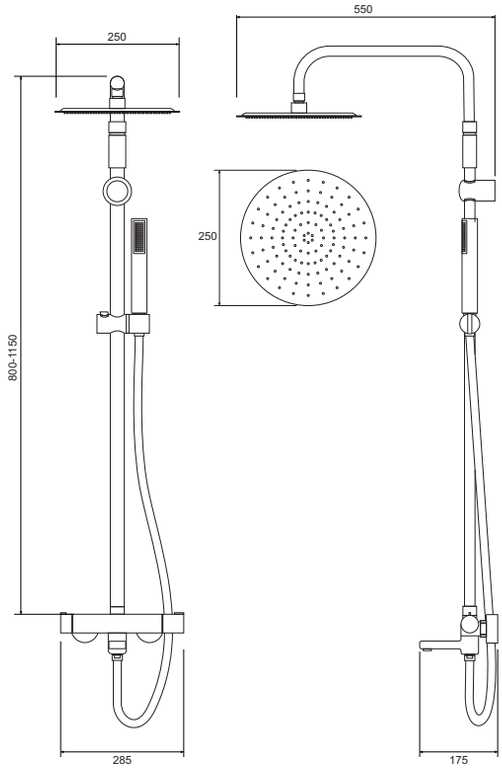

Model C-01-110

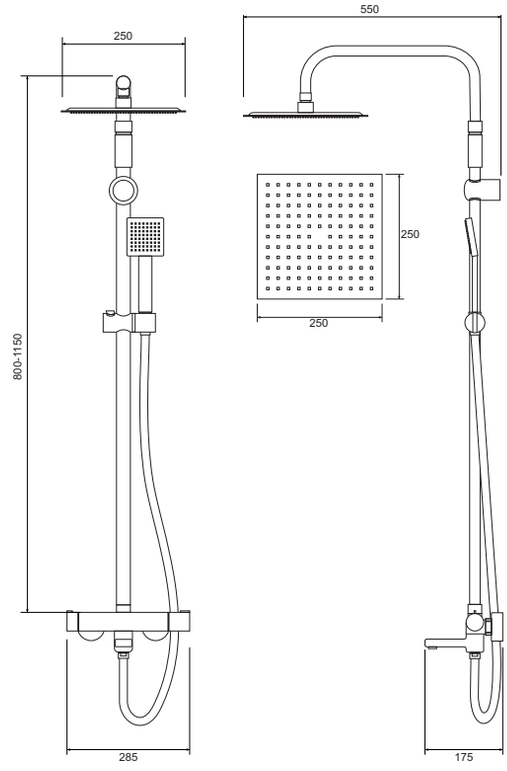

Model C-01-111

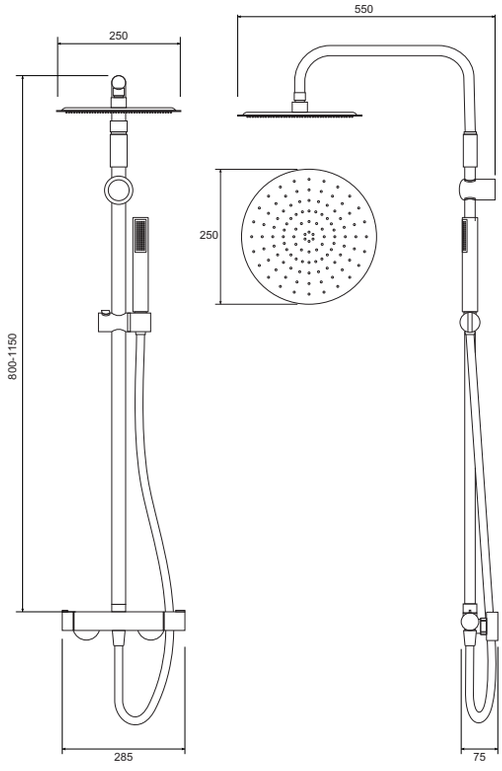

Model C-01-112

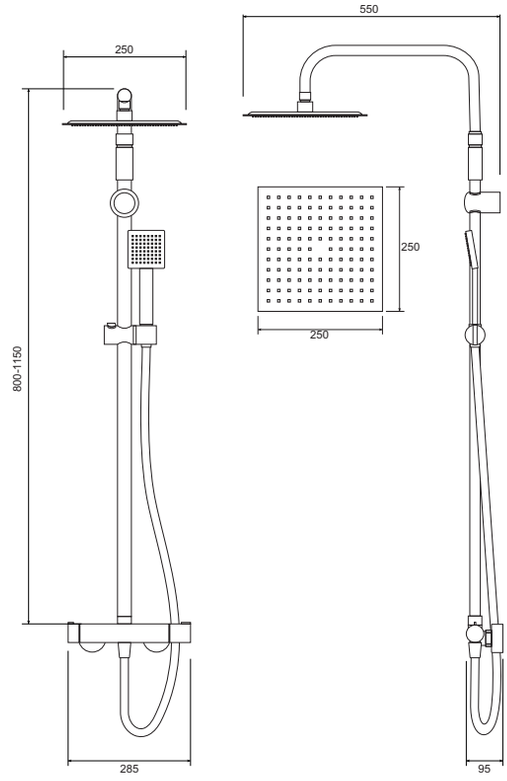

Model C-01-113

Copen Nook usponski tuševi nude modernu kombinaciju funkcionalnosti i stila, dostupni u verzijama sa i bez izliva.

Model sa izlivom pruža dodatnu praktičnost, omogućavajući laku upotrebu slavine za punjenje kade ili drugih posuda, što ga čini idealnim za kupatila sa multifunkcionalnim potrebama.

S druge strane, model bez izliva fokusira se na minimalistički dizajn i čist izgled, savršen za one koji žele da optimizuju prostor i uživaju u jednostavnom tuširanju bez suvišnih elemenata.

Oba modela su izrađena od kvalitetnih materijala i lako se održavaju. Izaberite model koji najbolje odgovara vašim potrebama i uživajte u vrhunskom iskustvu tuširanja.

MEŠAČ Ø35, keramički

>80 000
otvaranja

nizak
nivo buke

Setrifikati:

PERLATOR

Setrifikati:

EKOLOŠKA ODGOVORNOST *Modeli sa izlivom 110 i 111

U vremenu kada je svaka kap vode dragocena, odabir proizvoda sa karakteristikama ekološke odgovornosti ne samo da je ekonomski isplativ, već je i etički ispravan izbor za planetu.

ODRŽAVANJE

Da bi površina baterije što duže bila u besprekornom stanju, za čišćenje koristite samo meku krpu i vodu. Hemijska i abrazivna sredstva mogu oštetiti telo baterije.

Nook

UGRADNA BATERIJA SA TUŠ SETOM
- SA PREBACIVAČEM -

COPEN
okrugli set
BEZ IZLIVA

1








C-01-114CR
chrome



C-01-114BTG
brushed gold



C-01-114GM
gunmetal



C-01-114MB
matt black



>80 000
otvaranja



nizak nivo
buke



ekološki
odgovorno

Nook

UGRADNA BATERIJA SA TUŠ SETOM
- SA PREBACIVAČEM -

COPEN
četvrtasti set
BEZ IZLIVA

2







C-01-115CR
chrome



C-01-115MB
matt black

>80 000
otvaranja

nizak nivo
buke

ekološki
odgovorno

Nook

UGRADNA BATERIJA SA TUŠ SETOM
- SA PREBACIVAČEM -

COPEN
okrugli set
SA IZLIVOM

3








C-01-116CR
chrome



C-01-116BTG
brushed gold



C-01-116GM
gunmetal



C-01-116MB
matt black



>80 000
otvaranja



nizak nivo
buke



ekološki
odgovorno

Nook

UGRADNA BATERIJA SA TUŠ SETOM
- SA PREBACIVAČEM -

COPEN
četvrtasti set
SA IZLIVOM

4







C-01-117CR
chrome



C-01-117MB
matt black



>80 000
otvaranja



nizak nivo
buke



ekološki
odgovorno

Nook

UGRADNA BATERIJA SA TUŠ SETOM
- SA PREBACIVAČEM -

COPEN
okrugli set
BEZ IZLIVA

5


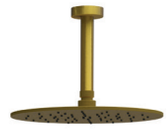




C-01-118CR
chrome



C-01-118BTG
brushed gold



C-01-118MB
matt black



>80 000
otvaranja



nizak nivo
buke



ekološki
odgovorno

Nook

UGRADNA BATERIJA SA TUŠ SETOM
- SA PREBACIVAČEM -

COPEN
četvrtasti set
BEZ IZLIVA

6







C-01-119CR
chrome



C-01-119MB
matt black



>80 000
otvaranja



nizak nivo
buke



ekološki
odgovorno

Nook

UGRADNA BATERIJA SA TUŠ SETOM
- SA PREBACIVAČEM -

COPEN
okrugli set
SA IZLIVOM

7







C-01-120CR
chrome



C-01-120BTG
brushed gold



C-01-120MB
matt black



>80 000
otvaranja



nizak nivo
buke



ekološki
odgovorno

Nook

UGRADNA BATERIJA SA TUŠ SETOM
- SA PREBACIVAČEM -

COPEN
četvrtasti set
SA IZLIVOM

8









C-01-121CR
chrome

C-01-121MB
matt black



>80 000
otvaranja



nizak nivo
buke



ekološki
odgovorno

ELEMENTI TUŠ SETOVA

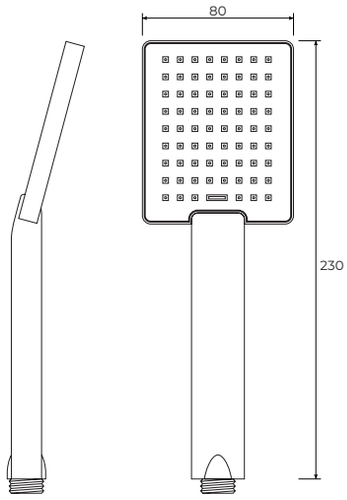

Tuš ručica
C-05-5261

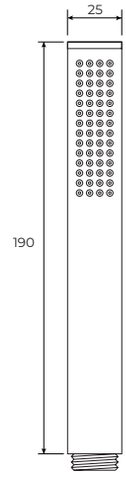

Tuš ručica
C-05-5160

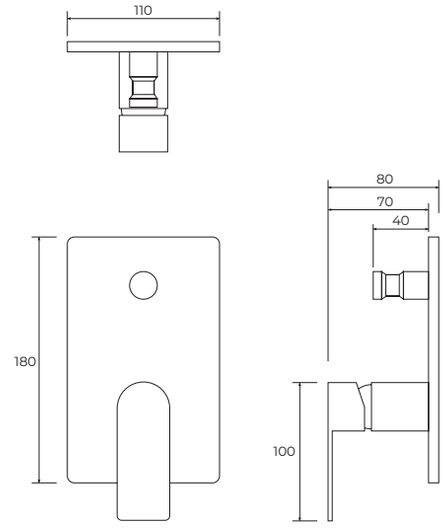

Ugradna baterija sa prebacivačem
C-01-107

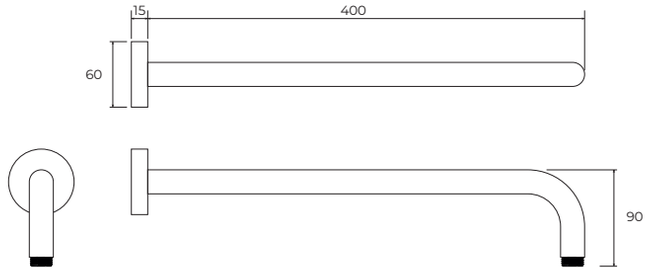

Držač ruže tuša, okrugli 400mm
C-05-5150

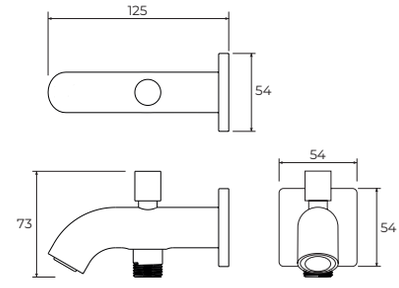

Izliv sa prebacivačem
C-05-180

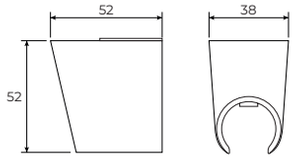

Držač tuš ručice
C-05-5260

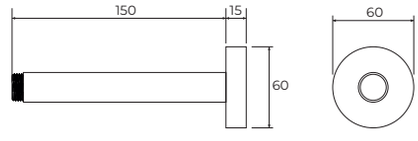

Držač ruže tuša, vertikalni okrugli 300mm
C-05-5151

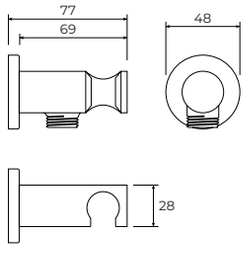

Konektor tuš creva sa držačem
C-05-185

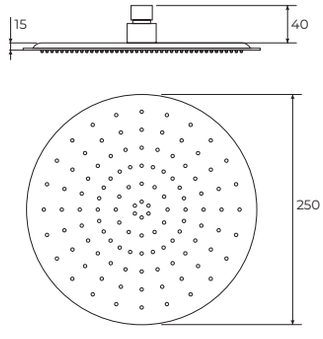

Ruža tuša Ø250mm ABS
C-05-5360

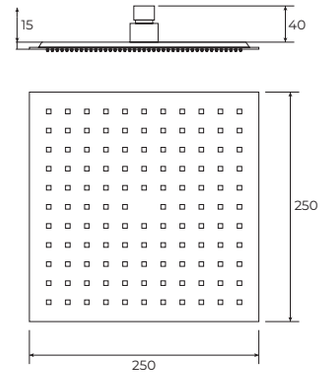

Ruža tuša 250x250mm ABS
C-05-5361

Copen Nook tuš setovi predstavljaju savršenu kombinaciju funkcionalnosti i estetike.

Svaki set, pažljivo sastavljen od ugradne baterije, ruže tuša, držača, tuš ručice i creva, nudi jedinstveno iskustvo tuširanja.

Bilo da preferirate minimalistički dizajn modela bez prebacivača ili višenamensku funkcionalnost modela sa prebacivačem, Copen Nook ima idealno rešenje za vas.

Svi setovi su opremljeni visokokvalitetnim komponentama i poseduju prestižne sertifikate kao što su NSF, DVGW CERT GmbH, ACS, IAF, DAkkS i TÜV Rheinland, što garantuje najviše standarde kvaliteta i sigurnosti.

Copen Nook tuš setovi su sinonim za eleganciju, pouzdanost i vrhunski performans u svakom kupatilu.

MEŠAČ Ø35, keramički



>80 000
otvaranja



nizak
nivo buke

Setrifikati:

PERLATOR

Setrifikati:

EKOLOŠKA ODGOVORNOST



U vremenu kada je svaka kap vode dragocena, odabir proizvoda sa karakteristikama ekološke odgovornosti ne samo da je ekonomski isplativ, već je i etički ispravan izbor za planetu.

ODRŽAVANJE

Da bi svi elementi tuš seta duže bili u besprekornom stanju, za čišćenje koristite samo meku krpu i vodu. Hemijska i abrazivna sredstva mogu oštetiti proizvod.

TERMOSTATSKE BATERIJE

Termostatske baterije iz Copen asortimana predstavljaju inovaciju koja kombinuje naprednu tehnologiju, sigurnost i estetski dizajn, čineći ih idealnim izborom za svaki savremeni prostor.

Jedna od najvažnijih karakteristika ovih baterija je COLD TOUCH tehnologija. Ona obezbeđuje da telo baterije ostane hladno na dodir, bez obzira na temperaturu vode koja kroz nju prolazi.

Ova tehnologija je ključna za sprečavanje opekotina, što je posebno važno u domaćinstvima sa decom.

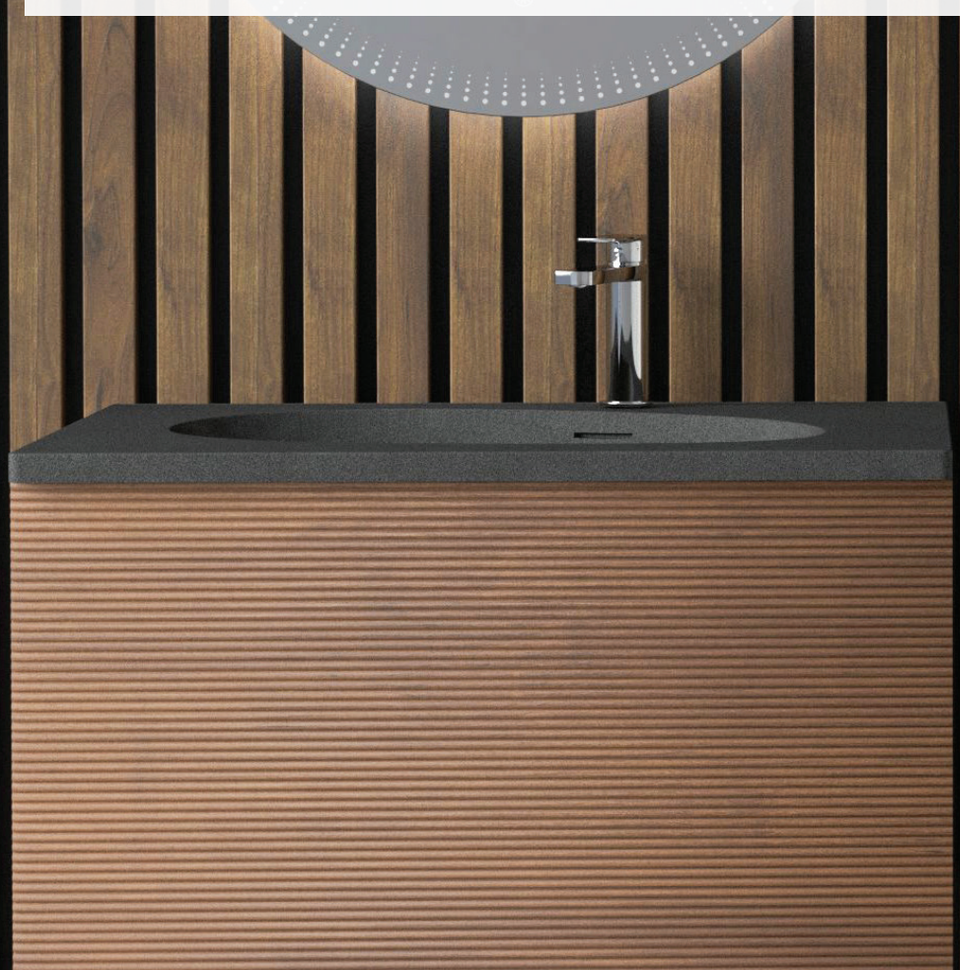



CoolTouch

TERMOSTATSKE BATERIJE

COPEN

sa usponskim tušem





podesivo
po visini

C-01-500CR
chrome

C-01-500MB
matt black

sistem zaštite od opekotina

3 funkcije mlaza

maksimalni protok na 3 bara: 16 l/min

nizak nivo buke

ekološki odgovorno

CoolTouch

TERMOSTATSKE BATERIJE

COPEN

sa usponskim tušem i pomičnom lulom



podesivo
po visini



C-01-503CR
chrome

C-01-503MB
matt black

sistem zaštite od opekotina

3 funkcije mlaza

maksimalni protok na 3 bara: 16 l/min

nizak nivo buke

ekološki odgovorno

CoolTouch P

TERMOSTATSKE BATERIJE

COPEN

sa usponskim tušem



C-01-504CR
chrome



C-01-504MB
matt black

sistem zaštite od opekotina

3 funkcije mlaza

maksimalni protok na 3 bara: 16 l/min

nizak nivo buke

ekološki odgovorno

laka montaža

CoolTouch

TERMOSTATSKE BATERIJE

COPEN

sa tuš setom



C-01-501CR
chrome



C-01-501MB
matt black



C-01-502CR
chrome



C-01-502MB
matt black

sistem zaštite od opekotina

3 funkcije mlaza

maksimalni protok na 3 bara: 16 l/min

nizak nivo buke

ekološki odgovorno

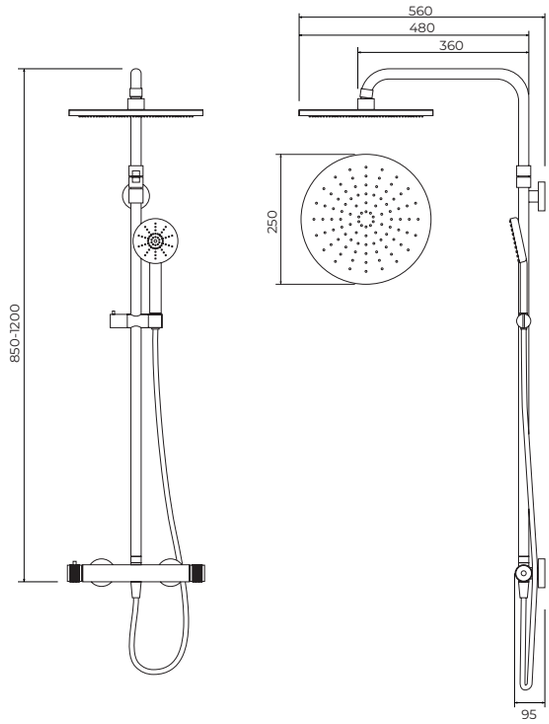

Model C-01-500

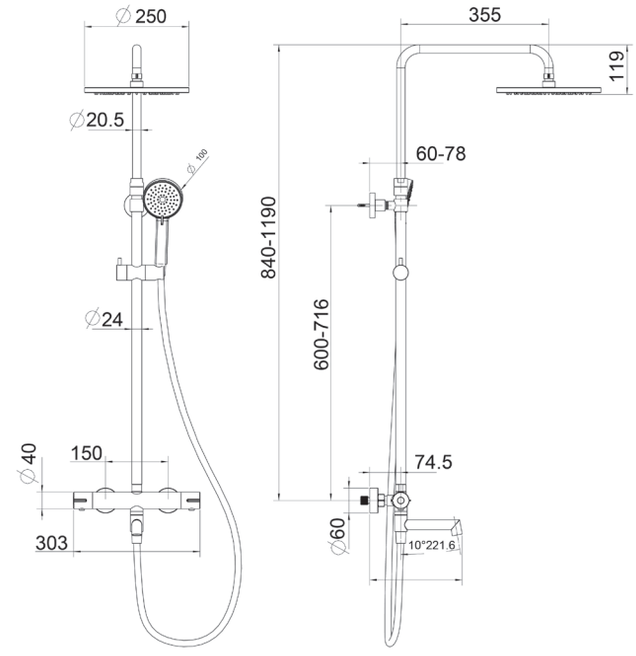

Model C-01-503

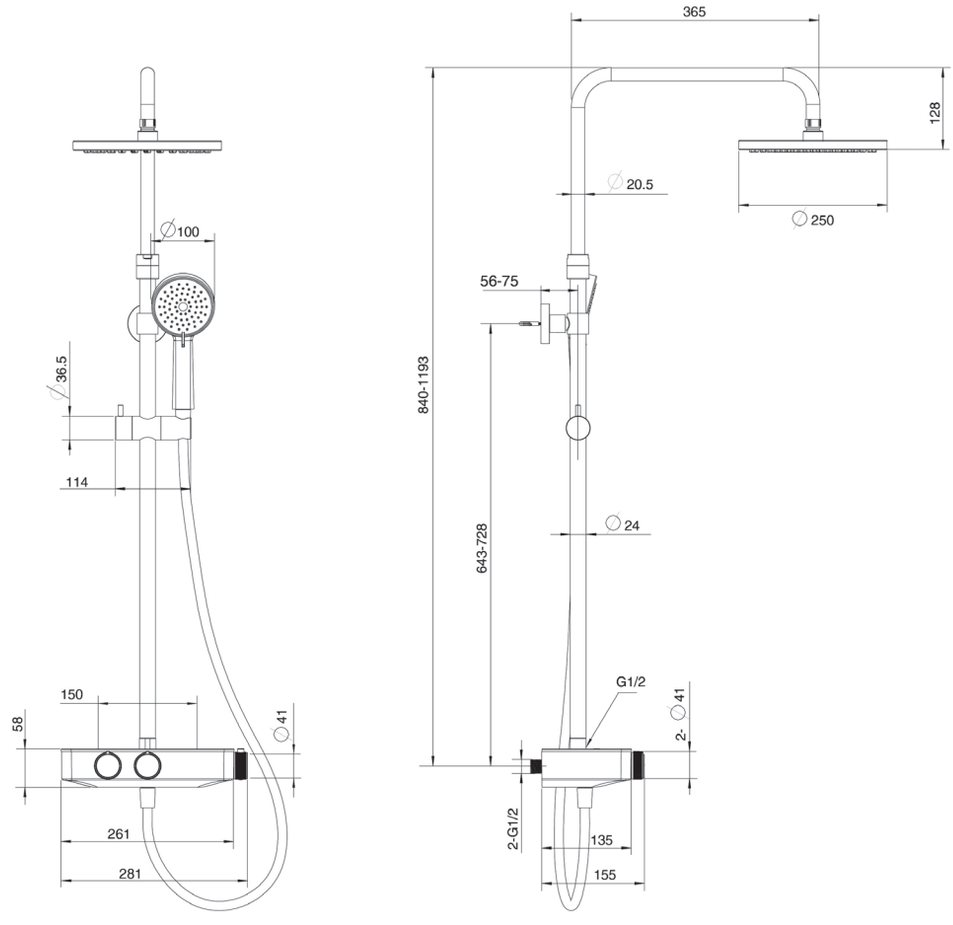

Model C-01-504

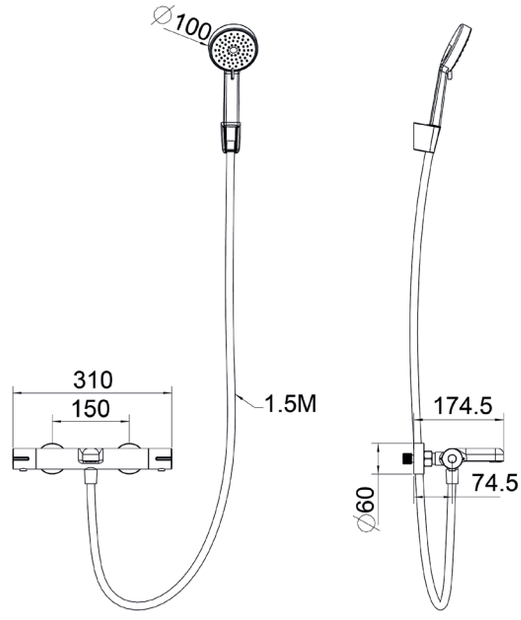

Model C-01-501

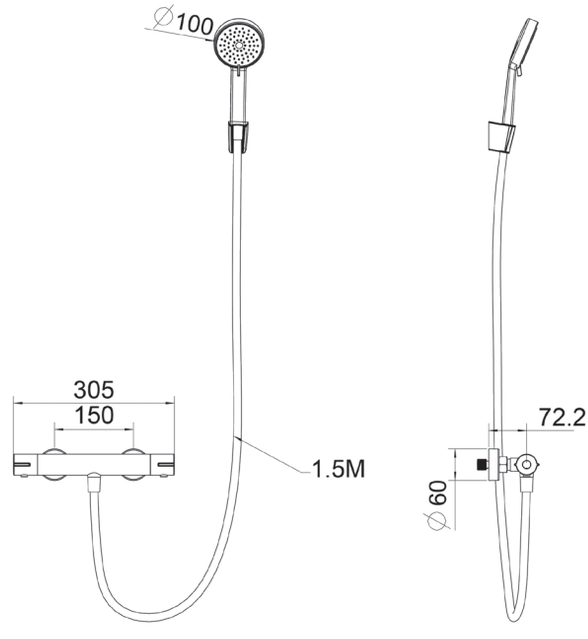

Model C-01-502

Cbox

TERMOSTATSKI SET

COPEN round





microban
tuš crevo





C-01-CBOX-SET1
chrome

C-01-CBOX-SET2
matt black

sistem zaštite od opekotina

3 funkcije mlaza

maksimalni protok na 3 bara: 16 l/min

nizak nivo buke

ekološki odgovorno

Cbox

TERMOSTATSKI SET

COPEN round





microban
tuš crevo





C-01-CBOX-SET3
chrome

C-01-CBOX-SET4
matt black

sistem zaštite od opekotina

3 funkcije mlaza

maksimalni protok na 3 bara: 16 l/min

nizak nivo buke

ekološki odgovorno

Cbox

TERMOSTATSKI SET

COPEN square





microban tuš crevo





C-01-CBOX-SET5
chrome

C-01-CBOX-SET6
matt black

sistem zaštite od opekotina

3 funkcije mlaza

maksimalni protok na 3 bara: 16 l/min

nizak nivo buke

ekološki odgovorno

Cbox

TERMOSTATSKI SET

COPEN
square





microban
tuš crevo





C-01-CBOX-SET7
chrome

C-01-CBOX-SET8
matt black

sistem zaštite od opekotina

3 funkcije mlaza

maksimalni protok na 3 bara: 16 l/min

nizak nivo buke

ekološki odgovorno

ELEMENTI TERMOSTATSKIH SETOVA

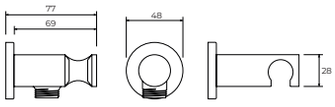

Konektor tuš creva sa držačem
C-05-185CR

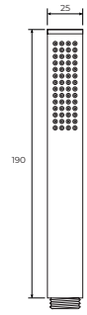

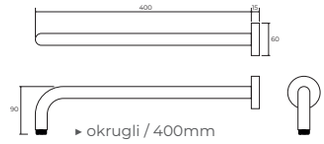

Držač ruže tuša
C-05-5150CR

Tuš ručica
C-05-5260CR

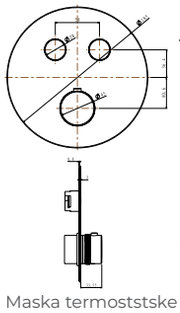

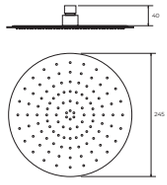

Ruža tuša fi250
C-05-5370SS



Microban tuš
crevo 1500
C-05-7002

Maska termoststske
baterije C-01-511CR

Ugradno telo termoststske baterije
C-01-510

C-01-CBOX-SET1

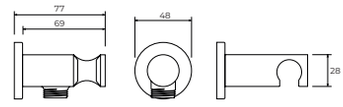

Konektor tuš creva sa držačem
C-05-185MB

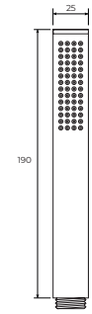



Držač ruže tuša
C-05-5150MB

Tuš ručica
C-05-5260MB

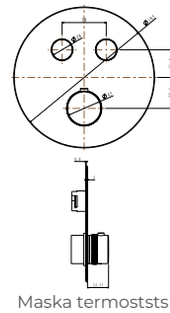

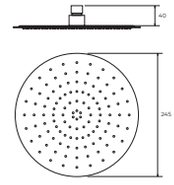

Ruža tuša fi250
C-05-5370BSS

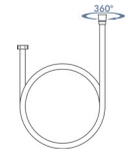

Tuš crevo 1,5m
C-05-7060MB

Maska termoststske
baterije C-01-511MB

Ugradno telo termoststske baterije
C-01-510

C-01-CBOX-SET2

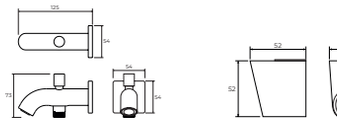

Izliv sa prebacivačem
C-05-180CR

Držač tuš ručice
C-05-5260CR

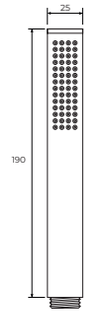

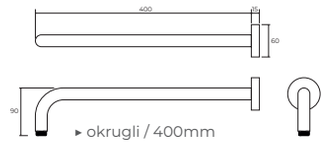

Držač ruže tuša
C-05-5150CR

Tuš ručica
C-05-5260CR

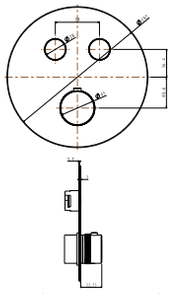

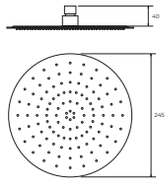

Ruža tuša fi250
C-05-5370SS

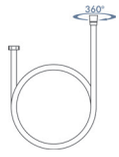

Microban tuš
crevo 1500
C-05-7002

Maska termoststske
baterije C-01-511CR

Ugradno telo termoststske baterije
C-01-510

C-01-CBOX-SET3

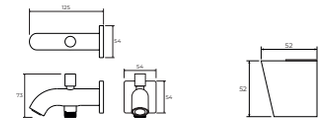

Izliv sa prebacivačem
C-05-180MB

Držač tuš ručice
C-05-5260MB

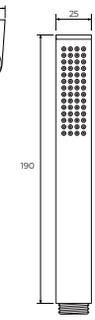



Držač ruže tuša
C-05-5150MB

Tuš ručica
C-05-5260MB

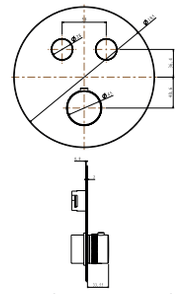

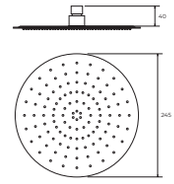

Ruža tuša fi250
C-05-5370BSS

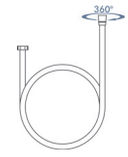

Tuš crevo 1,5m
C-05-7060MB

Maska termoststske
baterije C-01-511MB

Ugradno telo termoststske baterije
C-01-510

C-01-CBOX-SET4

ELEMENTI TERMOSTATSKIH SETOVA

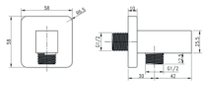

Konektor tuš creva sa držačem Minotti Quadra New 1504

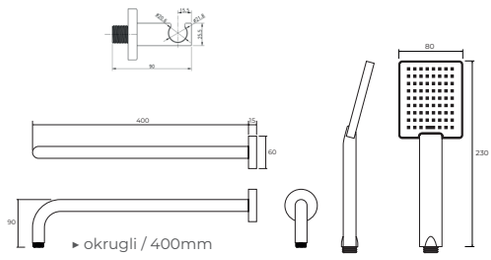

Držač ruže tuša
C-05-5150CR

Tuš ručica
C-05-5261CR

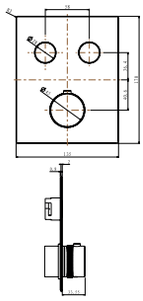

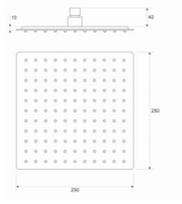

Ruža tuša250x250
C-05-5470SS

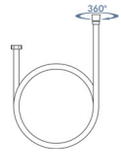

Microban tuš crevo 1500
C-05-7002

Maska termoststske baterije C-01-512CR

Ugradno telo termoststske baterije C-01-510

C-01-CBOX-SET5

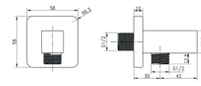

Konektor tuš creva sa držačem Minotti Quadra New 1504B

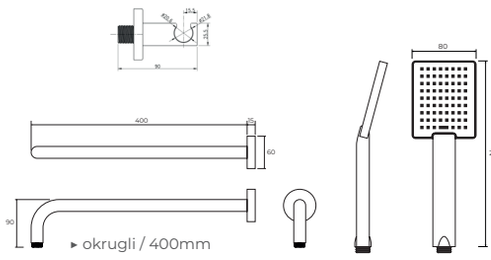

Držač ruže tuša
C-05-5150MB

Tuš ručica
C-05-5261MB

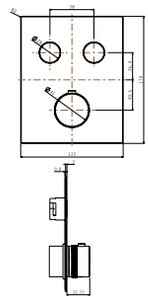

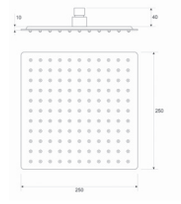

Ruža tuša 250x250
C-05-5470BSS

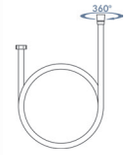

Tuš crevo 1,5m
C-05-7060MB

Maska termoststske baterije C-01-512MB

Ugradno telo termoststske baterije C-01-510

C-01-CBOX-SET6

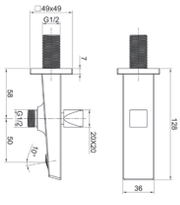

Izliv sa prebacivačem Minotti Quadra New 1503

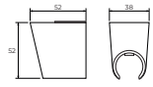

Držač tuš ručice
C-05-5260CR

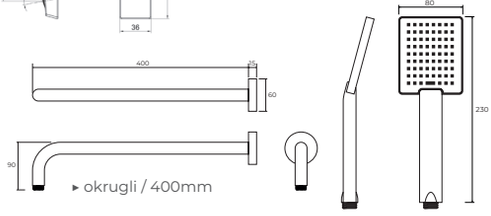

Držač ruže tuša
C-05-5150CR

Tuš ručica
C-05-5261CR

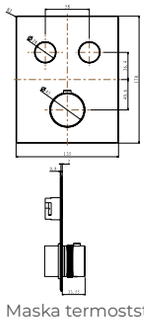

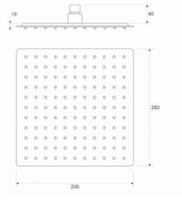

Ruža tuša250x250
C-05-5470SS



Microban tuš crevo 1500
C-05-7002

Maska termoststske baterije C-01-512CR

Ugradno telo termoststske baterije C-01-510

C-01-CBOX-SET7

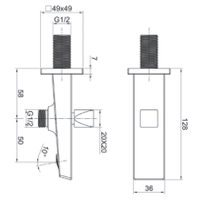

Izliv sa prebacivačem Minotti Quadra New 1503B

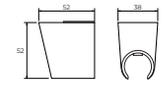

Držač tuš ručice
C-05-5260MB

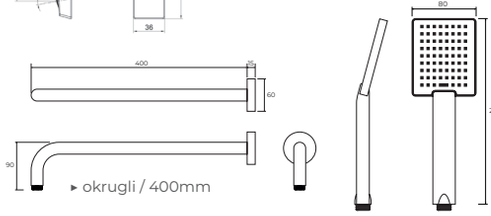

Držač ruže tuša
C-05-5150MB

Tuš ručica
C-05-5261MB

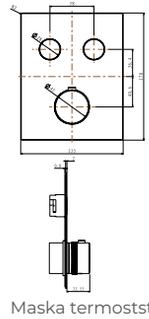

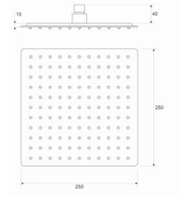

Ruža tuša 250x250
C-05-5470BSS



Tuš crevo 1,5m
C-05-7060MB

Maska termoststske baterije C-01-512MB

Ugradno telo termoststske baterije C-01-510

C-01-CBOX-SET8

Cbox

TERMOSTATSKE BATERIJE

COPEN
ugradne



C-01-511CR
chrome



C-01-511MB
matt black

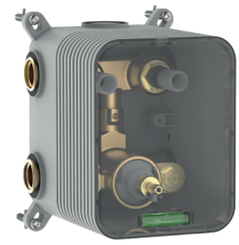

UGRADNI CBOX
Ugradno telo
termostatske baterije

C-01-510
hrom



C-01-512CR
chrome



C-01-512MB
matt black

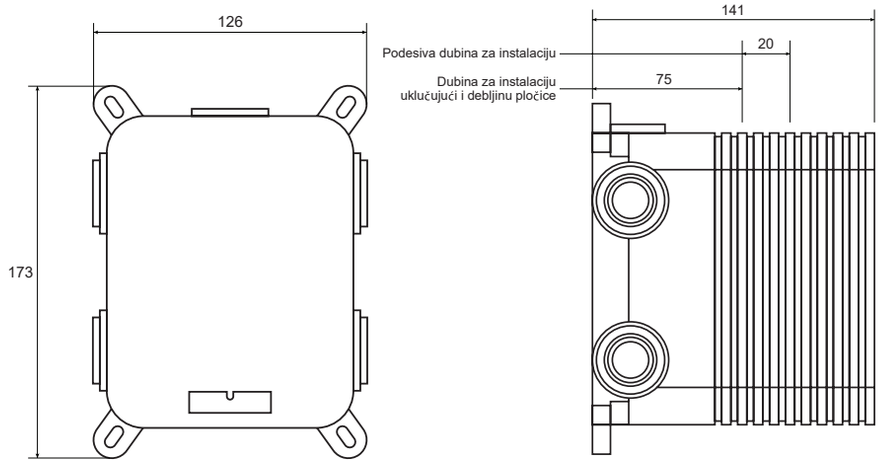

Model C-01-510

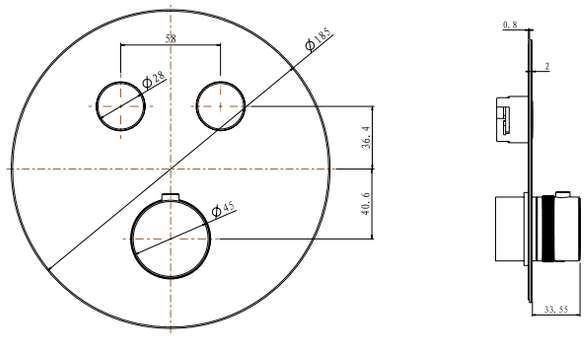

Model C-01-511

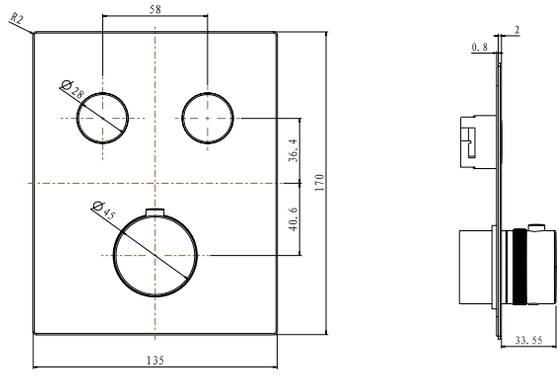

Model C-01-512



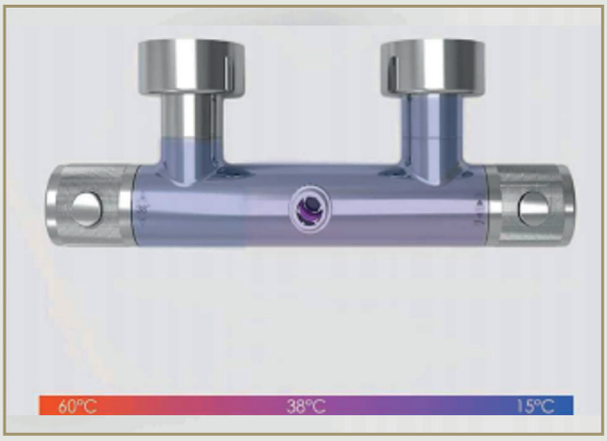
60°C
38°C
15°C



COLD TOUCH sistem, štiti od opekotina, poptuno bezbedna i hladna na dodir prilikom korišćenja tople vode. Vodeni tok je izrađen od PPA (poliftalmid), smola visokih performansi sa izuzetnim termičkim, mehaničkim i fizičkim svojstvima, potpuno bezbedan za sanitarnu upotrebu. Telo baterije je napravljeno od mesinga.

Srce baterije je Vernet termostat iz serije THQ. Vernet, renomirana francuska kompanija, lider je u oblasti termoregulacije i poznata po termostatima koji se koriste u automobilskoj industriji. Ovaj termostat omogućava precizno podešavanje temperature vode, pružajući veći komfor i sigurnost korisnicima.

Baterije su testirane na pritisak vode od 3 bara za toplu i hladnu vodu, sa preporučenim radnim pritiskom od 1-5 bara. Preporučena temperatura vode je između 4-25 ˚C za hladnu vodu i oko 65 ˚C (ne preko 80 ˚C) za toplu vodu.

OSTALE KARAKTERISTIKE

- Ručice: Dizajn sa zupčastim reljefom od cinka / ANTI SLIP dizajn
- Konektor: S/S 304 koji može nositi težinu od 50 KG
- Cev usponskog tuša: S/S 304 sa mesinganim podesivim fiksatorom
- Testirani pritisak vode: 3 bara za toplu i hladnu vodu
- Preporučeni radni pritisak: 1-5 bara
- Preporučena temperatura hladne vode: 4-25˚C.
- Preporučena temperatura tople vode: oko 65˚C (ne prelazi 80˚C)

TERMOSTAT: Vernet - serija THQ

VERNET je čuvena francuska fabrika, lider na polju termoregulacije, najviše zastupljena u auto industriji sa svojim termostatima za prvu ugradnju kod većine poznatih svetskih brendova

Setrifikati:

WRAS ACS KTW kiwa

nizak nivo buke

ekološki odgovorno

sistem zaštite od opekotina

3 funkcije mlaza

maksimalni protok na 3 bara: 16 l/min



Higijenski tuš set

UGRADNA BATERIJA SA DRŽAČEM TUŠA I SETOM ZA ISPIRANJE

COPEN



C-01-802CR
chrome
T/H



C-01-802MB
matt black
T/H

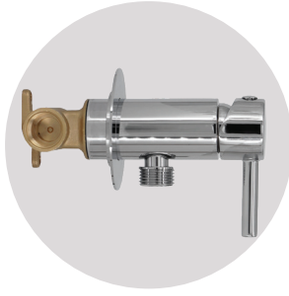

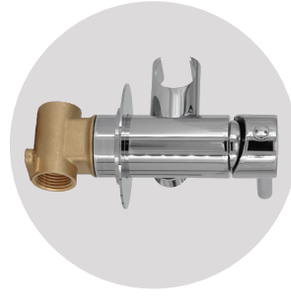

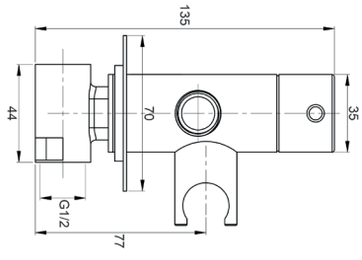

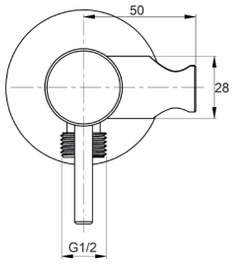

nizak
nivo buke

proizvod sa karakteristikama
ekološke odgovornosti

Higijenski tuš je veoma praktičan proizvod kojim omogućavamo visok nivo higijene tela. Baterija za higijenski tuš je osmišljena za kupatila i toalete u koje nije moguće postaviti klasičan bide.

Ne samo da pruža dodatnu udobnost i praktičnost, već igra vitalnu ulogu u održavanju lične higijene. Postavljanjem higijenskog tuša, običnu wc šolju nadograđujemo u bide i tako obezbeđujemo jedan od ključnih elemenata u održavanju higijene u kupatilu.

higijenski tuš set

VENTIL 1/2 X 1/2 SA DRŽAČEM TUŠA I SETOM ZA ISPIRANJE

COPEN



C-01-800CR
chrome



C-01-800MB
matt black

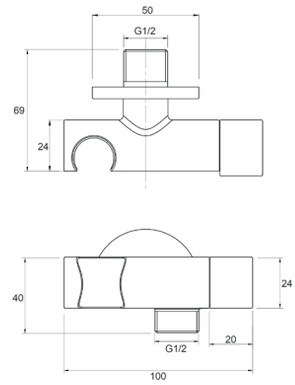

higijenski tuš set

VENTIL 1/2 X 1/2 X 1/2 SA DRŽAČEM TUŠA I SETOM ZA ISPIRANJE

COPEN



C-01-801CR
chrome



C-01-801MB
matt black

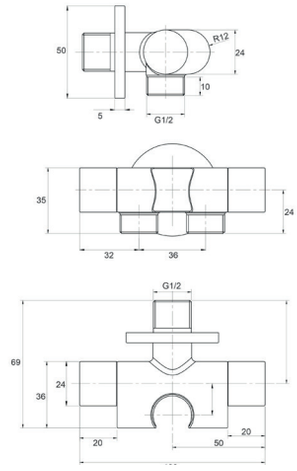

tuš ručice

COPEN

higijenske





C-05-5280CR
chrome bras/2F





C-05-5280MB
matt black/2F

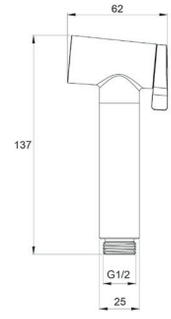



C-05-5281CR
chrome bras



C-05-5281MB
matt black

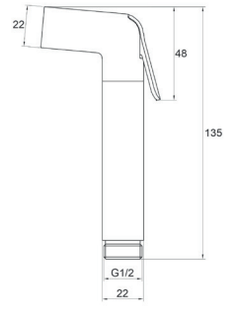



C-05-5282CR
chrome ABS



C-05-5282MB
matt black

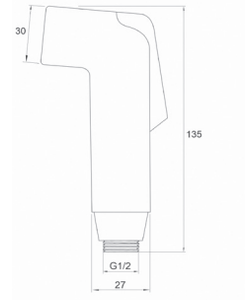





VENTIL DUPLI

C-01-803CR
chrome

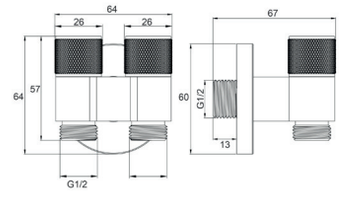





KUHINJSKE BATERIJE

Kuhinjske baterije predstavljaju ne samo funkcionalan, već i estetski važan deo svake kuhinje.

Moderni modeli omogućavaju precizno podešavanje temperature i pritiska vode, olakšavajući obavljanje svakodnevnih poslova.

Kvalitetni materijali od kojih su izrađene pružaju dug vek trajanja, otpornost na habanje i lako održavanje.

Savremeni dizajni obuhvataju baterije sa fleksibilnim crevima i tehnologijama za uštedu vode, čineći ih efikasnim izborom za svaku kuhinju.

Odabirom odgovarajuće baterije, vaša kuhinja postaje praktičnija, ali i vizuelno privlačnija.



Nook

BATERIJE ZA SUDOPERU

COPEN



C-01-109CR
2F chrome



C-01-109MB
2F matt black



C-01-109GM
2F ganmetal



C-01-109BTG
2F brushed gold



C-01-109RG
2F rose gold

Model sa izvlačećim tušem i dve funkcije.

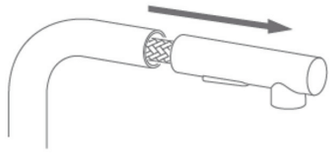

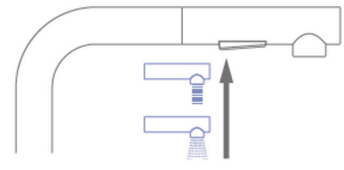



>80 000
otvaranja



nizak nivo
buke



ekološki
odgovorno



Salt

BATERIJE ZA SUDOPERU

COPEN



C-01-200CR
chrome

C-01-200-3CR
chrome
(sa 3 cevi)



C-01-200MB
matt black

C-01-200-3MB
matt black
(sa 3 cevi)



C-01-200BTG
brushed gold

C-01-200-3BTG
brushed gold
(sa 3 cevi)



C-01-200RG
rose gold

C-01-200-3RG
rose gold
(sa 3 cevi)



C-01-201CR
chrome



C-01-201MB
matt black



Model sa izvlačećim tušem.











>80 000
otvaranja



nizak nivo
buke



ekološki
odgovorno



Pepper

BATERIJE ZA SUDOPERU

COPEN



C-01-202CR
chrome

C-01-202-3CR
chrome (sa 3 cevi)



C-01-202MB
matt black

C-01-202-3MB
matt black (sa 3 cevi)



C-01-203CR
chrome

C-01-203-3CR
chrome (sa 3 cevi)



C-01-203MB
matt black

C-01-203-3MB
matt black (sa 3 cevi)







Modeli sa fleksibilnom lulom i dve funkcije.

magnetni držač gibljive lule

>80 000 otvaranja

nizak nivo buke

ekološki odgovorno

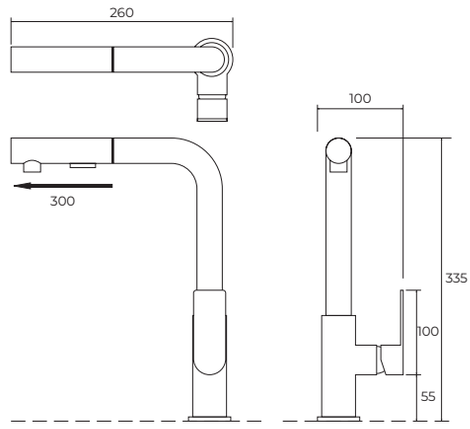

Model C-01-109

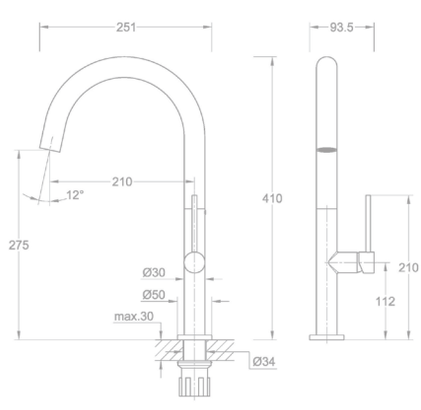

Model C-01-200 i C-01-200-3

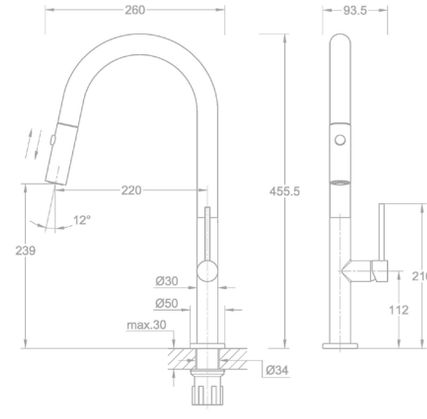

Model C-01-201

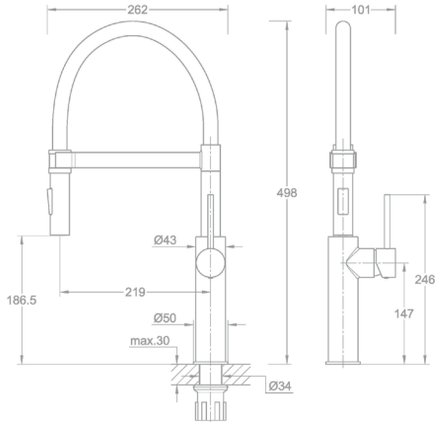

Model C-01-202 i C-01-202-3

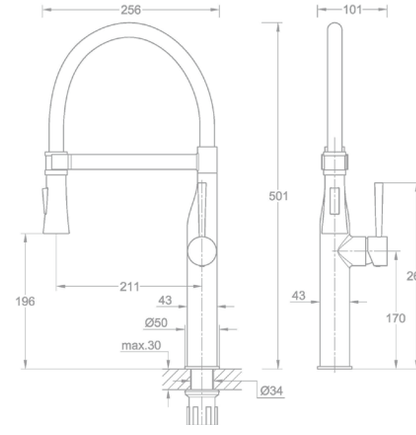

Model C-01-203 i C-01-203-3

Copen baterije za sudoperu kombinuju moderan dizajn i funkcionalnost, čineći vašu kuhinju estetski privlačnom i praktičnom..

Baterije su dostupne u tri serije: Nook, Salt i Pepper, koje Vam nude pregršt različitih pogodinosti.

Nook serija baterija za sudopere donose savremenu estetiku u vašu kuhinju.

Dostupne u više luksuznih boja, baterije sa izvlačivim tušem olakšavaju svakodnevni rad u kuhinji. Sertifikati za kvalitet, tihi mešači i Neoperl perlatorom osiguravaju dugotrajno korišćenje.

Kombinacija sofisticiranog dizajna i funkcionalnosti čini ih idealnim izborom za svaku modernu kuhinju. Unosite notu elegancije u vaš dom.

Dodajte stil i funkcionalnost svojoj kuhinji uz Salt & Pepper serije!

Serija Salt - Minimalistički dizajn, dostupna u hrom i mat crnoj boji. Ako volite praktičnost, tu je varijanta sa izvlačivim tušem, savršena za olakšano pranje sudova i veću fleksibilnost u kuhinji.

Serija Pepper – Sa fleksibilnom lulom koja omogućava lakšu manipulaciju, Pepper baterije dolaze u hromu i mat crnoj boji. Posebno se ističu sa dve funkcije koje olakšavaju svakodnevne kuhinjske zadatke.

Dodajte stil i funkcionalnost svojoj kuhinji uz Salt & Pepper serije! Ove baterije ne samo da izgledaju sjajno, već su i praktične, pružajući vam pravo zadovoljstvo u kuhinji, baš kao dobro začinjeno jelo.

MEŠAČ Ø35, keramički



>80 000
otvaranja



nizak
nivo buke

Setrifikati:

PERLATOR NEOPERL®

Setrifikati:







proizvod sa karakteristikama ekološke odgovornosti

ODRŽAVANJE

Da bi površina baterije što duže bila u besprekornom stanju, za čišćenje koristite samo meku krpu i vodu. Hemijska i abrazivna sredstva mogu oštetiti telo baterije.



BATERIJE ZA SAMOSTOJEĆU KADU

Inovacija i praktičnost u kombinaciji sa stilom dolaze u obliku Copen Nook samostojećih baterija.

Nuvio serija, opremljena Hydroplast mešačem Ø40, pruža vrhunske performanse, dug vek trajanja i tihi rad, sa protokom vode od 40 L/min.

Zahvaljujući zaštiti od opekotina, garantuje sigurno korišćenje.

Sky serija, sa mešačem Ø35, izrađena od kvalitetnih materijala kao što su mesing i nerđajući čelik, osigurava dugovečnost i besprekornu upotrebu uz Neoperl perlator.

Samostojeće baterije pružaju maksimalnu fleksibilnost u dizajnu, omogućavajući kreativnu slobodu u postavljanju kade, dok njihova elegantna estetska privlačnost unosi luksuzan izgled u moderno uređene kupatilske prostore.




Nuvio
BATERIJE ZA SAMOSTOJEĆU KADU
COPEN



C-01-900CR
chrome



C-01-900MB
matt black

MEŠAČ Ø40, HYDROPLAST

>500 000
otvaranja

nizak
nivo buke

sistem za
brzo punjenje

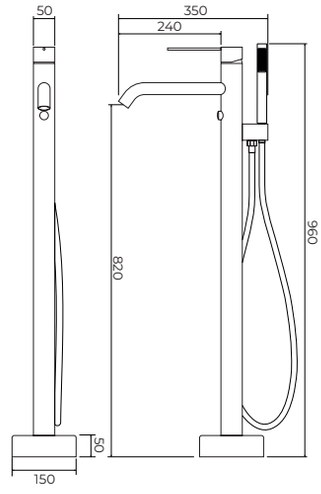

Kontinuirana temperatura vode

Kompletno telo baterije je izrađeno od mesinga, kao i ostali delovi baterije (ručica, držač ručice, nosač tela baterije i maska postolja)

Prebacivač je automatski na PUSH sistem za lakše korišćenje baterije

Setrifikati:

Sistem za ''brzo punjenje'' sa protokom vode od 40 L/min pri pritisku od 3 bara





Sky

BATERIJE ZA SAMOSTOJEĆU KADU

COPEN



C-01-910CR
chrome

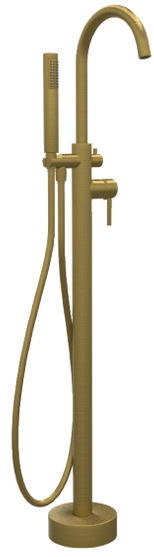

C-01-910BTG
brushed gold



C-01-910MB
matt black

MEŠAČ Ø35

Baterija je od mesinga
Nosač tela baterije i maska postolja su od S/S 304

>80 000
otvaranja

nizak
nivo buke

Setrifikati:

NSF Certificate WRAS DVGW CERT UBA Konformität Hygiene ACS

PERLATOR NEOPERL®

Setrifikati:

IAF DAkkS Deutsche Akkreditierungsstelle D-ZM-16031-01-00 TÜVRheinland® Precisely Right.

proizvod sa karakteristikama
ekološke odgovornosti

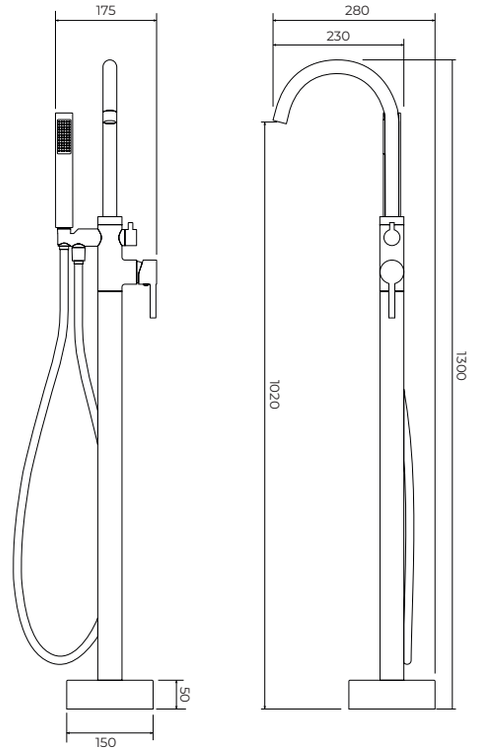



TUŠ KABINE I PARAVANI

Copen tuš kabine – Savršena kombinacija dizajna i funkcionalnosti

Copen tuš kabine zadovoljavaju najviše standarde estetske i funkcionalne vrednosti.

Izrađene od vrhunskih materijala, Copen tuš kabine garantuju otpornost na habanje i dug vek trajanja, pružajući vam pouzdan proizvod na duže staze.

Sa čistim linijama i elegantnim detaljima, Copen tuš kabine unose sofisticiranost u svako kupatilo. Od klasičnih pravougaonih do polukružnih oblika, Copen tuš kabine dolaze u različitim dimenzijama, savršeno prilagođenim svakom tipu kupatila.

Kvalitetne staklene i metalne površine tretirane su specijalnim premazima koji smanjuju nakupljanje kamenca i olakšavaju čišćenje. Intuitivan sistem montaže olakšava postavljanje, bilo da ga obavlja profesionalac ili osoba sa osnovnim znanjem.

Copen je brend koji stavlja akcenat na potrebe savremenih korisnika, spajajući funkcionalnost i estetiku. Copen tuš kabine nisu samo praktične, već predstavljaju i ključni dizajnerski element svakog kupatila. Uz pažljivo osmišljen dizajn i kvalitetnu izradu i materijale, ove tuš kabine postaće centralni deo vašeg kupatila.

Investirajte u kvalitet i eleganciju. Izaberite Copen tuš kabine i uživajte u kupatilu koje odiše stilom i udobnošću.





Stakleni paravan
+ bočno staklo sa vratima



Stakleni paravan
+ bočno staklo

Chrome
ram

Chrome
easy take-off sistem

Atlas Pro

Chrome

Šifra	Opis	H - Visina (mm)	A - Širina (mm)	B - Dužina (mm)	Debljina stakla	C - Ulaz (mm)
C-02-431000	Stakleni paravan	1950	970-1000	/	6	400±10
C-02-431100	Stakleni paravan	1950	1070-1100	/	6	450±10
C-02-431200	Stakleni paravan	1950	1170-1200	/	6	500±10
C-02-431300	Stakleni paravan	1950	1270-1300	/	6	550±10
C-02-431400	Stakleni paravan	1950	1370-1400	/	6	600±10
C-02-431500	Stakleni paravan	1950	1470-1500	/	6	650±10
C-02-431600	Stakleni paravan	1950	1570-1600	/	6	700±10
C-02-43700	Bočno staklo sa vratima	1950	670-700	/	6	350±10
C-02-43800	Bočno staklo sa vratima	1950	770-800	/	6	350±10
C-02-43900	Bočno staklo sa vratima	1950	870-900	/	6	350±10
C-02-43070	Bočno staklo	1950	/	675-695	6	/
C-02-43080	Bočno staklo	1950	/	775-795	6	/
C-02-43090	Bočno staklo	1950	/	875-895	6	/



Stakleni paravan
+ bočno staklo sa vratima



Stakleni paravan
+ bočno staklo

Matt black
ram

Matt black
easy take-off sistem

Atlas Pro

Matt black

Šifra	Opis	H - Visina (mm)	A - Širina (mm)	B - Dužina (mm)	Debljina stakla	C - Ulaz (mm)
C-02-B431000	Stakleni paravan	1950	970-1000	/	6	400±10
C-02-B431100	Stakleni paravan	1950	1070-1100	/	6	450±10
C-02-B431200	Stakleni paravan	1950	1170-1200	/	6	500±10
C-02-B431300	Stakleni paravan	1950	1270-1300	/	6	550±10
C-02-B431400	Stakleni paravan	1950	1370-1400	/	6	600±10
C-02-B431500	Stakleni paravan	1950	1470-1500	/	6	650±10
C-02-B431600	Stakleni paravan	1950	1570-1600	/	6	700±10
C-02-B43700	Bočno staklo sa vratima	1950	670-700	/	6	350±10
C-02-B43800	Bočno staklo sa vratima	1950	770-800	/	6	350±10
C-02-B43900	Bočno staklo sa vratima	1950	870-900	/	6	350±10
C-02-B43070	Bočno staklo	1950	/	675-695	6	/
C-02-B43080	Bočno staklo	1950	/	775-795	6	/
C-02-B43090	Bočno staklo	1950	/	875-895	6	/



Atlas Pro

Brushed gold
ram

Brushed gold
easy take-off sistem

Brushed gold

Šifra	Opis	H - Visina (mm)	A - Širina (mm)	B - Dužina (mm)	Debljina stakla	C - Ulaz (mm)
C-02-BG43100	Stakleni paravan	1950	970-1000	/	6	400±10
C-02-BG43120	Stakleni paravan	1950	1170-1200	/	6	500±10
C-02-BG43080	Bočno staklo	1950	/	775-795	6	/
C-02-BG43090	Bočno staklo	1950	/	875-895	6	/



Rose gold
ram

Rose gold
easy take-off sistem

Atlas Pro

Rose gold

Šifra	Opis	H - Visina (mm)	A - Širina (mm)	B - Dužina (mm)	Debljina stakla	C - Ulaz (mm)
C-02-RG43100	Stakleni paravan	1950	970-1000	/	6	400±10
C-02-RG43120	Stakleni paravan	1950	1170-1200	/	6	500±10
C-02-RG43080	Bočno staklo	1950	/	775-795	6	/
C-02-RG43090	Bočno staklo	1950	/	875-895	6	/



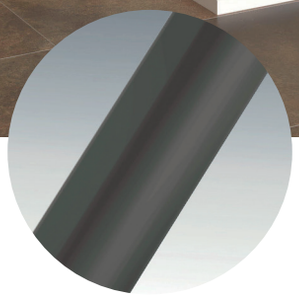

Gunmetal
ram

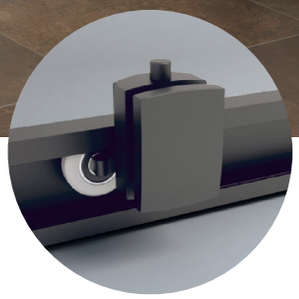

Gunmetal
easy take-off sistem

Atlas Pro

Gunmetal

Šifra	Opis	H - Visina (mm)	A - Širina (mm)	B - Dužina (mm)	Debljina stakla	C - Ulaz (mm)
C-02-GM43100	Stakleni paravan	1950	970-1000	/	6	400±10
C-02-GM43120	Stakleni paravan	1950	1170-1200	/	6	500±10
C-02-GM43080	Bočno staklo	1950	/	775-795	6	/
C-02-GM43090	Bočno staklo	1950	/	875-895	6	/

COPEN

Atlas Pro

TUŠ KABINA

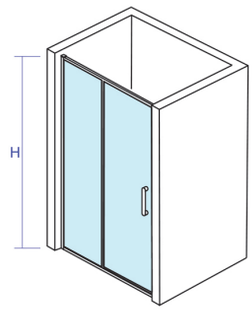

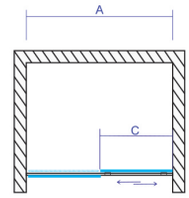

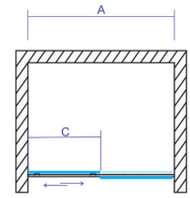

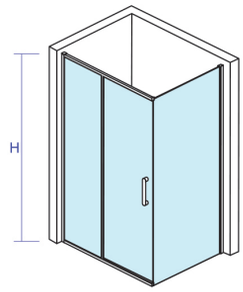

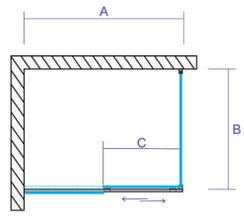

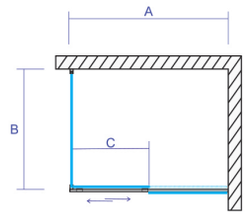

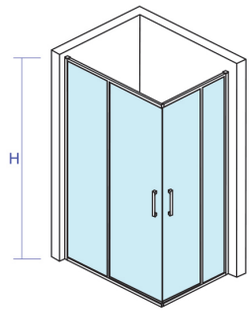

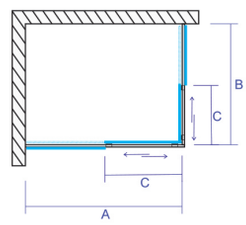

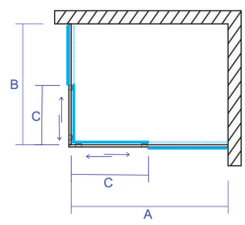

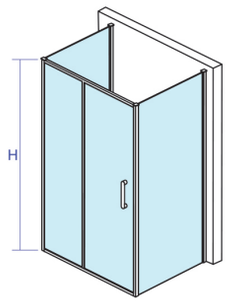

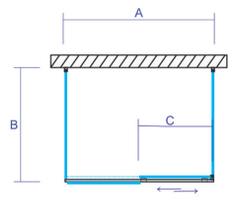

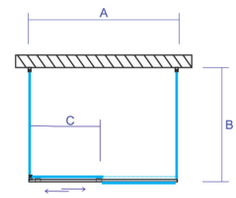


1950mm


6mm


20mm


45mm




165mm




L / R





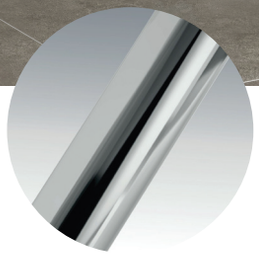

Chrome
ram

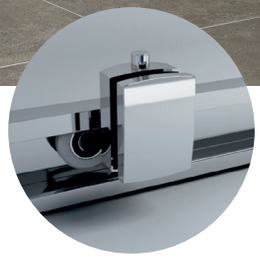

Chrome
easy take-off sistem



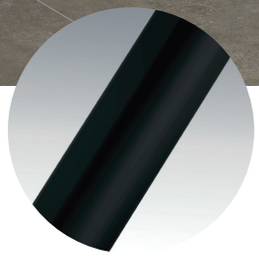

Matt black
ram

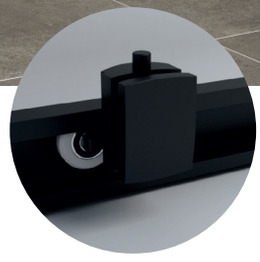

Matt black
easy take-off sistem

Atlas Pro

Šifra	Opis	H - Visina (mm)	A - Širina (mm)	B - Dužina (mm)	Debljina stakla	C - Ulaz (mm)
C-02-43K800	Tuš kabina (chrome)	1950	775-795	775-795	6	435±10
C-02-43K900	Tuš kabina (chrome)	1950	875-895	875-895	6	435±10
C-02-B43K800	Tuš kabina (matt black)	1950	775-795	775-795	6	435±10
C-02-B43K900	Tuš kabina (matt black)	1950	875-895	875-895	6	435±10



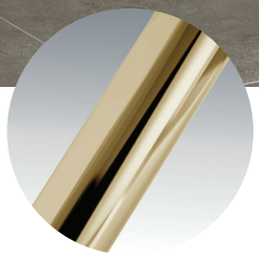

Brushed gold
ram

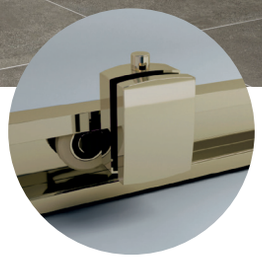

Brushed gold
easy take-off sistem



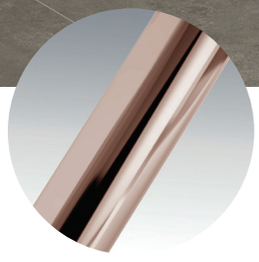

Rose gold
ram

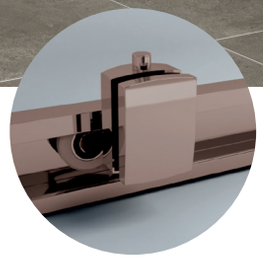

Rose gold
easy take-off sistem

Atlas Pro

Šifra	Opis	H - Visina (mm)	A - Širina (mm)	B - Dužina (mm)	Debljina stakla	C - Ulaz (mm)
C-02-BG43K800	Tuš kabina (brushed gold)	1950	775-795	775-795	6	435±10
C-02-BG43K900	Tuš kabina (brushed gold)	1950	875-895	875-895	6	435±10
C-02-RG43K800	Tuš kabina (rose gold)	1950	775-795	775-795	6	435±10
C-02-RG43K900	Tuš kabina (rose gold)	1950	875-895	875-895	6	435±10



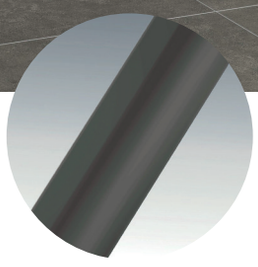

Gunmetal
ram

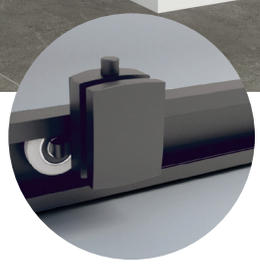

Gunmetal
easy take-off sistem

Atlas Pro

Šifra	Opis	H - Visina (mm)	A - Širina (mm)	B - Dužina (mm)	Debljina stakla	C - Ulaz (mm)
C-02-GM43K800	Tuš kabina (gun metal)	1950	775-795	775-795	6	435±10
C-02-GM43K900	Tuš kabina (gun metal)	1950	875-895	875-895	6	435±10

COPEN

Atlas Pro

TUŠ KABINA

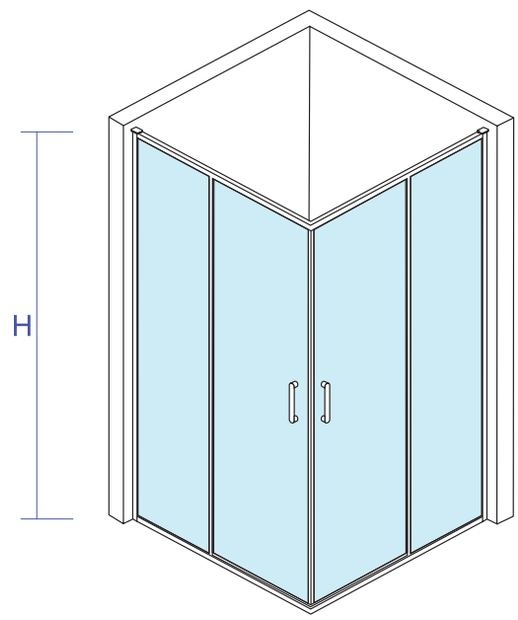

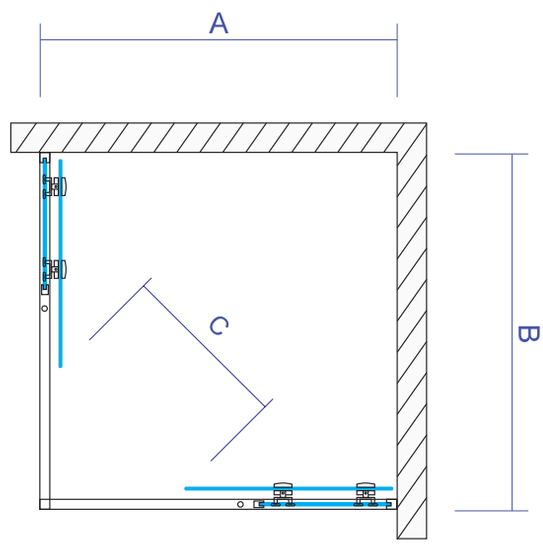

1950mm 6mm 20mm 45mm 165mm



Chrome
ram

Chrome
easy take-off sistem



Matt black
ram

Matt black
easy take-off sistem

Atlas Pro

Šifra	Opis	H - Visina (mm)	A - Širina (mm)	B - Dužina (mm)	Debljina stakla	C - Ulaz (mm)
C-02-43R800	Tuš kabina (chrome)	1950	775-795	775-795	6	530±10
C-02-43R900	Tuš kabina (chrome)	1950	875-895	875-895	6	530±10
C-02-B43R800	Tuš kabina (matt black)	1950	775-795	775-795	6	530±10
C-02-B43R900	Tuš kabina (matt black)	1950	875-895	875-895	6	530±10

COPEN

Atlas Pro

TUŠ KABINA

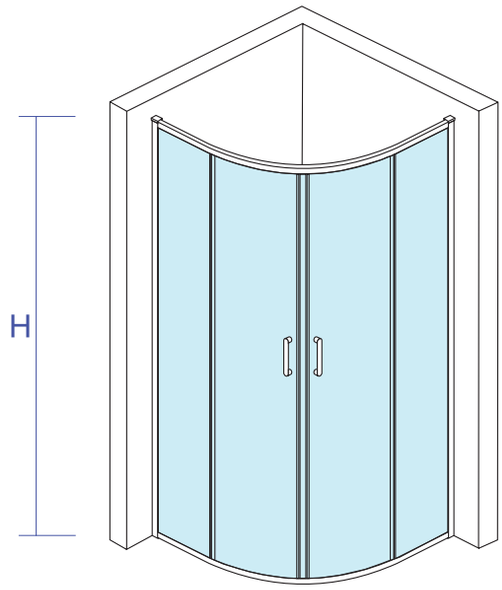

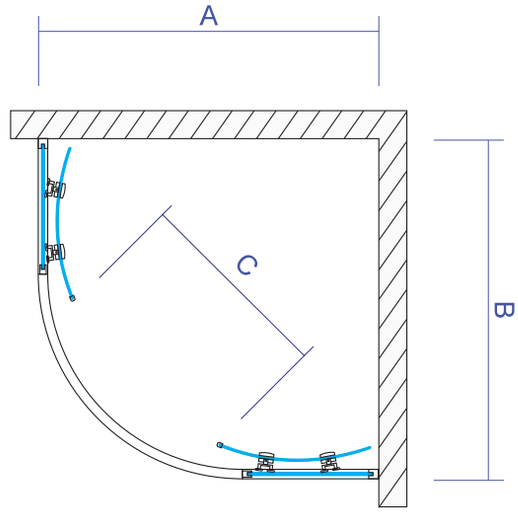

1950mm 6mm 20mm 45mm 165mm





COPEN ATLAS PRO 1V tuš kabina predstavlja idealno rešenje za moderna i funkcionalna kupatila, naročito kada je prostor ograničen.

Klizna frontalna vrata omogućavaju lako otvaranje bez zauzimanja dodatnog prostora



Atlas Pro 1v

Šifra	Opis	H - Visina (mm)	A - Širina (mm)	B - Dužina (mm)	Debljina stakla	C - Ulaz (mm)
C-02-43K8001V	Tuš kabina	2000	775-795	775-795	6	775±10
C-02-43K9001V	Tuš kabina	2000	875-895	875-895	6	875±10
C-02-B43K8001V	Tuš kabina	2000	775-795	775-795	6	7750±10
C-02-B43K9001V	Tuš kabina	2000	875-895	875-895	6	875±10

COPEN

Atlas Pro 1v

TUŠ KABINA

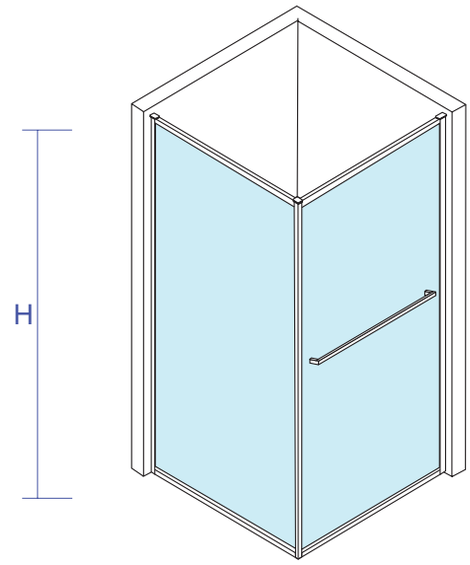

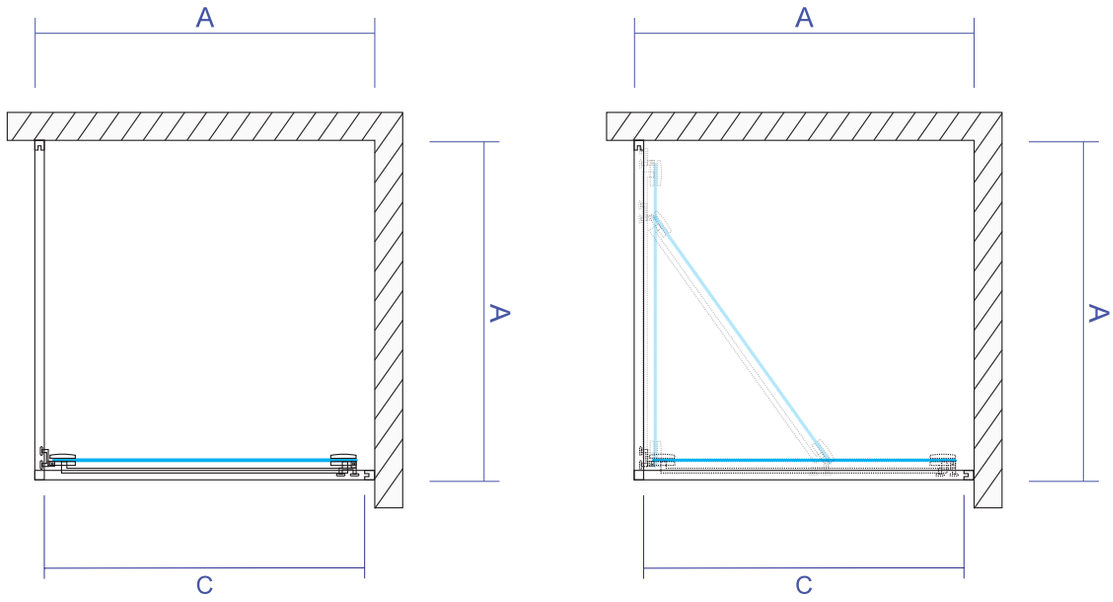





Chrome
ram

Chrome
easy take-off sistem

Chrome
ručica

Atlas

Šifra	Opis	H - Visina (mm)	A - Širina (mm)	B - Dužina (mm)	Debljina stakla	C - Ulaz (mm)
C-02-4009	Stakleni paravan	1950	870-900	/	6	350±10
C-02-4100	Stakleni paravan	1950	970-1000	/	6	400±10
C-02-4110	Stakleni paravan	1950	1070-1100	/	6	450±10
C-02-4120	Stakleni paravan	1950	1170-1200	/	6	500±10
C-02-4130	Stakleni paravan	1950	1270-1300	/	6	550±10
C-02-4140	Stakleni paravan	1950	1370-1400	/	6	600±10
C-02-4150	Stakleni paravan	1950	1470-1500	/	6	650±10
C-02-4160	Stakleni paravan	1950	1570-1600	/	6	700±10
C-02-4070	Bočno staklo	1950	/	675-695	6	/
C-02-4080	Bočno staklo	1950	/	775-795	6	/
C-02-4090	Bočno staklo	1950	/	875-895	6	/

COPEN

Atlas

TUŠ KABINA

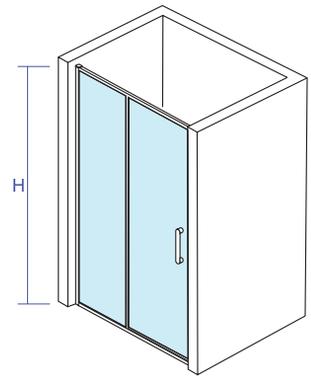

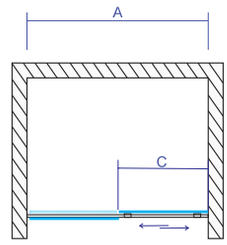

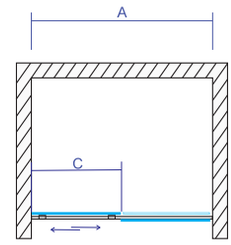

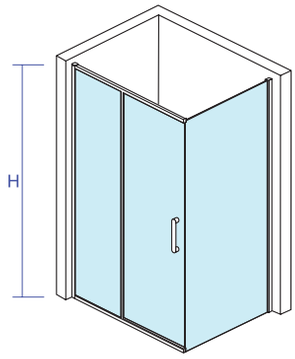

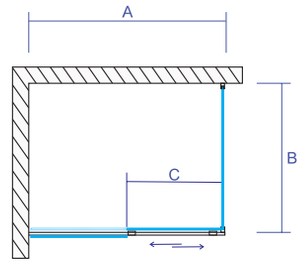

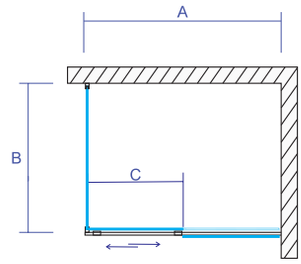

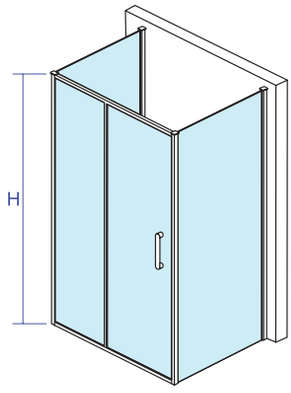

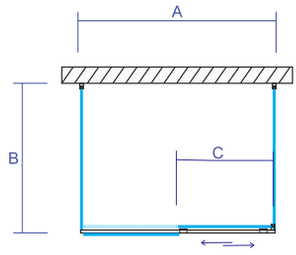

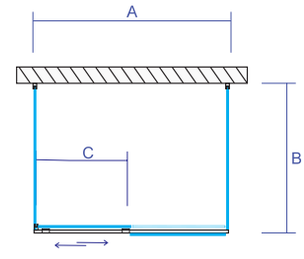



1950mm 6mm 20mm 45mm 165mm L / R



Matt black
ram

Matt black
easy take-off sistem

Matt black
ručica

Atlas Black T

Šifra	Opis	H - Visina (mm)	A - Širina (mm)	B - Dužina (mm)	Debljina stakla	C - Ulaz (mm)
C-02-B4100T	Stakleni paravan	1950	970-1010	/	6	400±10
C-02-B4110T	Stakleni paravan	1950	1070-1100	/	6	450±10
C-02-B4120T	Stakleni paravan	1950	1170-1210	/	6	500±10
C-02-B4140T	Stakleni paravan	1950	1370-1410	/	6	600±10
C-02-B4070T	Bočno staklo	1950	/	675-695	6	/
C-02-B4080T	Bočno staklo	1950	/	775-795	6	/
C-02-B4090T	Bočno staklo	1950	/	875-895	6	/

COPEN

Atlas Black T

TUŠ KABINA

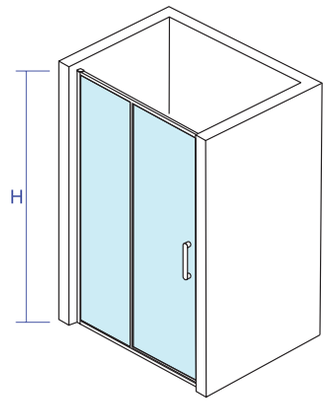

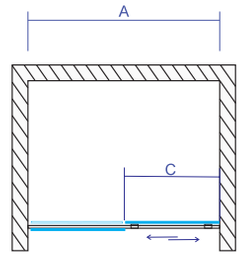

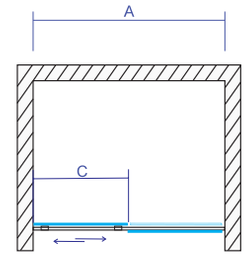

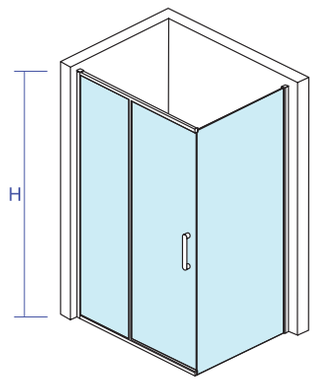

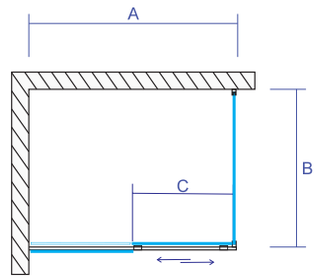

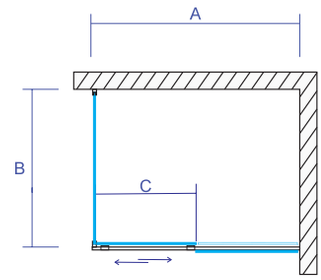

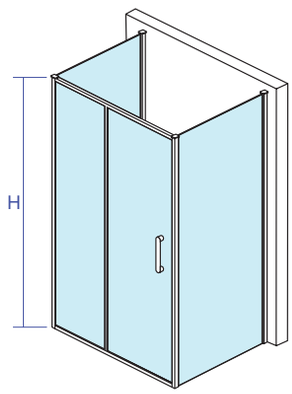

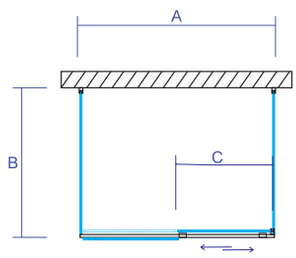

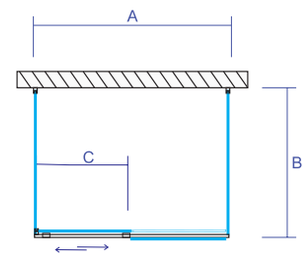



1950mm 6mm 20mm 45mm 165mm L / R



Matt black
ram

Matt black
easy take-off sistem

Matt black
ručica

Atlas Black

Šifra	Opis	H - Visina (mm)	A - Širina (mm)	B - Dužina (mm)	Debljina stakla	C - Ulaz (mm)
C-02-B4100	Stakleni paravan	1950	970-1010	/	6	400±10
C-02-B4110	Stakleni paravan	1950	1070-1100	/	6	450±10
C-02-B4120	Stakleni paravan	1950	1170-1210	/	6	500±10
C-02-B4140	Stakleni paravan	1950	1370-1410	/	6	600±10
C-02-B4070	Bočno staklo	1950	/	675-695	6	/
C-02-B4080	Bočno staklo	1950	/	775-795	6	/
C-02-B4090	Bočno staklo	1950	/	875-895	6	/

COPEN

Atlas Black

TUŠ KABINA

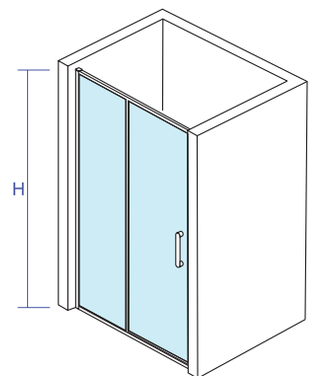

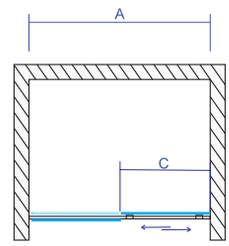

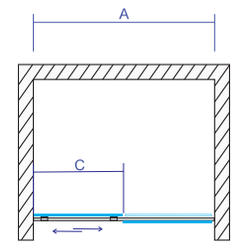

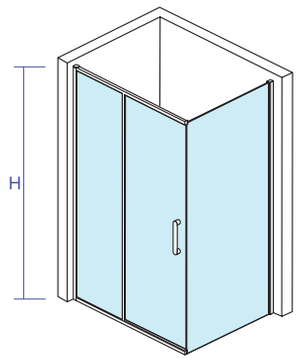

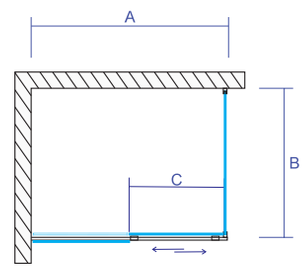

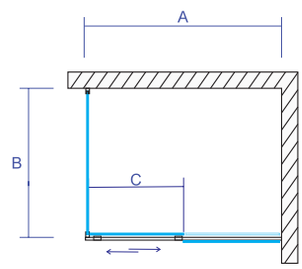

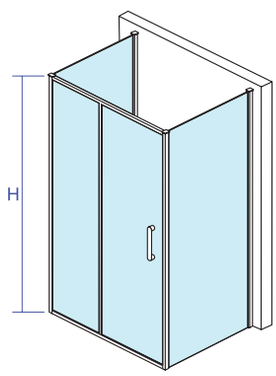

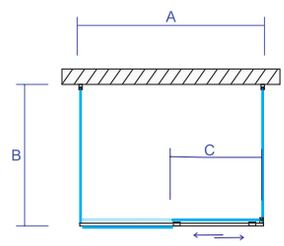

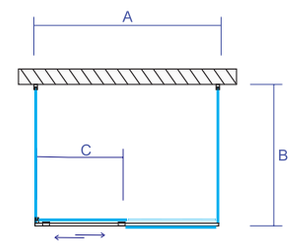


1950mm


6mm


20mm


45mm




165mm




L / R







Matt black
ram

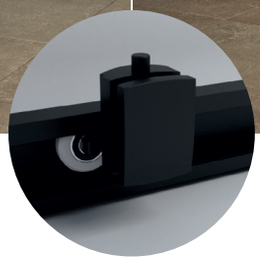

Matt black
easy take-off sistem

Matt black
ručica

Atlas Black

Četvrtasta:

Šifra	Opis	H - Visina (mm)	A - Širina (mm)	B - Dužina (mm)	Debljina stakla	C - Ulaz (mm)
C-02-B4810	Tuš kabina	1950	775-795	775-795	6	435±10
C-02-B4910	Tuš kabina	1950	875-895	875-895	6	435±10

Polukružna:

Šifra	Opis	H - Visina (mm)	A - Širina (mm)	B - Dužina (mm)	Debljina stakla	C - Ulaz (mm)
C-02-B4800	Tuš kabina	1950	775-795	775-795	6	530±10
C-02-B4900	Tuš kabina	1950	875-895	875-895	6	530±10

COPEN

Atlas Black

TUŠ KABINA

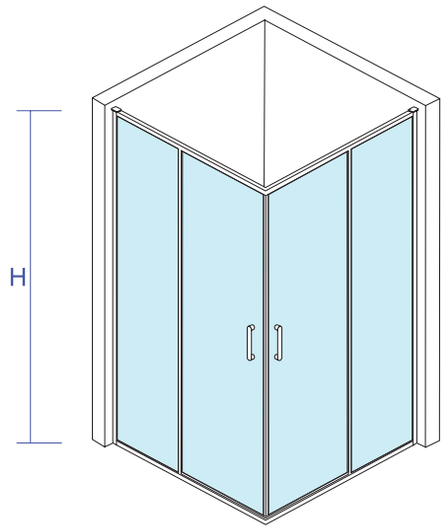

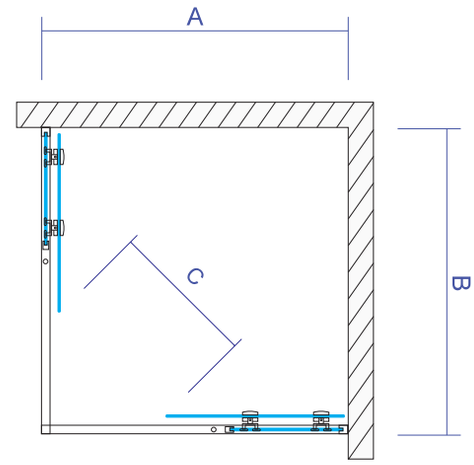

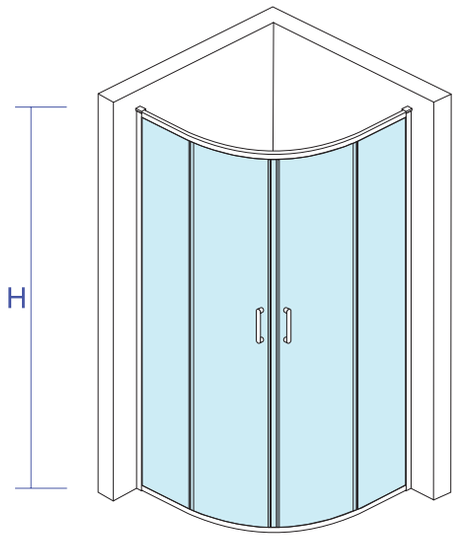

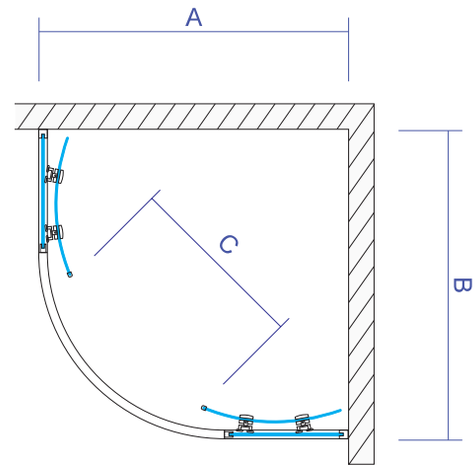





Chrome
ram

Chrome
easy take-off sistem

Chrome
ručica

Atlas Element

Šifra	Opis	H - Visina (mm)	A - Širina (mm)	B - Dužina (mm)	Debljina stakla	C - Ulaz (mm)
C-02-4270	Element tuš kabine	1950	675-695	/	6	310±10
C-02-4280	Element tuš kabine	1950	775-795	/	6	310±10
C-02-4290	Element tuš kabine	1950	875-895	/	6	360±10
C-02-42100	Element tuš kabine	1950	975-995	/	6	410±10
C-02-42110	Element tuš kabine	1950	1075-1095	/	6	460±10
C-02-42120	Element tuš kabine	1950	1175-1195	/	6	510±10
C-02-42140	Element tuš kabine	1950	1375-1395	/	6	610±10

Atlas Element

COPEN

TUŠ KABINA

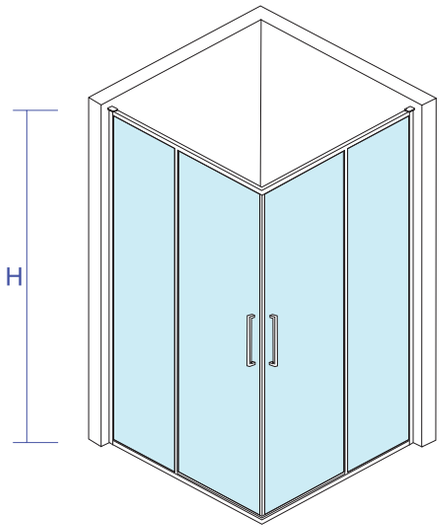

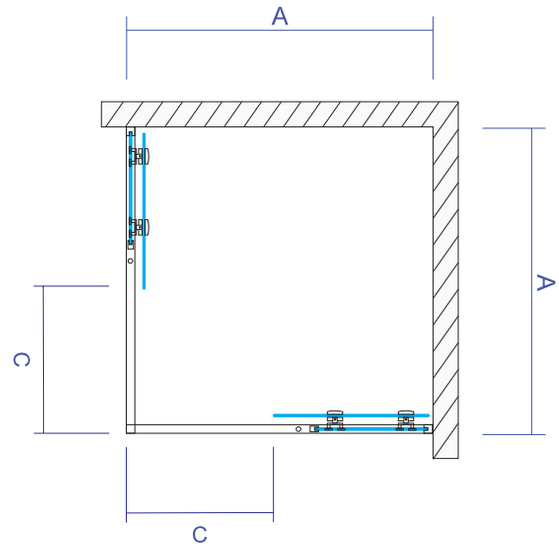

Tuš kabina se sastoji iz dva elementa bilo koje širine.

Pojedinačni elementi se ne mogu koristiti kao stakleni paravan.



Easy Clean tehnologija specijalnog nano premaza koji sprečava taloženje kamenca i nečistoće i omogućava vodi da lako klizi niz staklo



1950mm 6mm 20mm 45mm 165mm L / R



Chrome
ram

Chrome
easy take-off sistem

Chrome
ručica

Devon 200

Šifra	Opis	H - Visina (mm)	A - Širina (mm)	B - Dužina (mm)	Debljina stakla	C - Ulaz (mm)
C-02-22100	Stakleni paravan	2000	975-1005	/	6	410±10
C-02-22120	Stakleni paravan	2000	1175-1205	/	6	510±10
C-02-22140	Stakleni paravan*	2000	1375-1405	/	6	610±10
C-02-22160	Stakleni paravan*	2000	1575-1605	/	6	710±10
C-02-22080	Bočno staklo	2000	/	775-790	6	/
C-02-22090	Bočno staklo	2000	/	875-890	6	/

COPEN

Devon 200

TUŞ KABINA

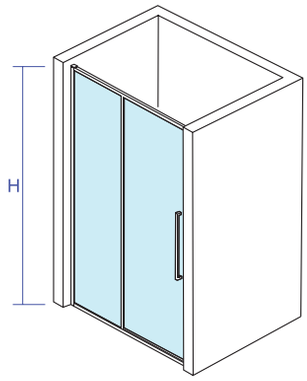

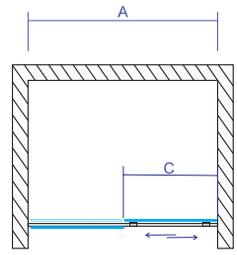

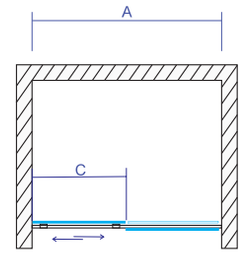

*

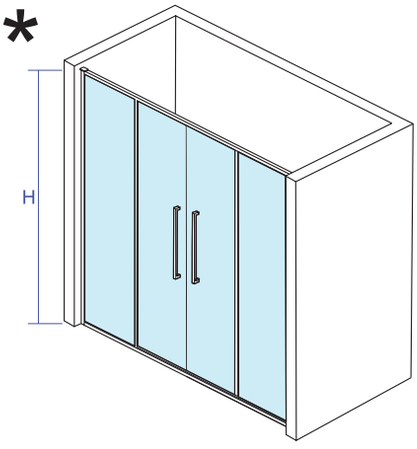

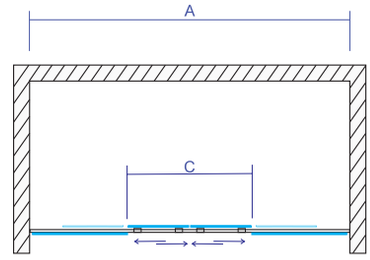

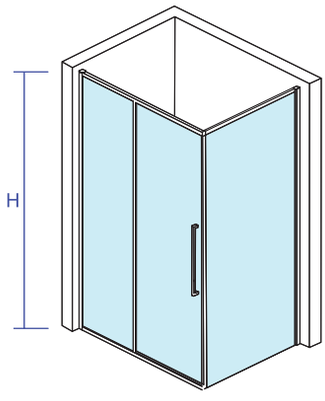

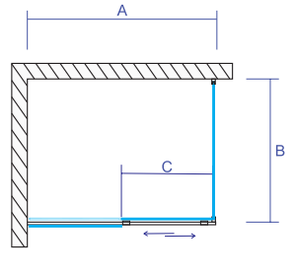

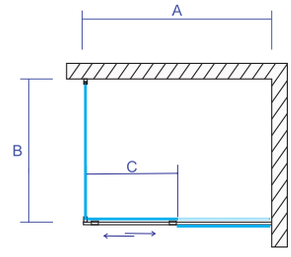







Chrome
ram



Chrome
easy take-off sistem

Chrome
ručica

Devon 200

Četvrtasta:

Šifra	Opis	H - Visina (mm)	A - Širina (mm)	B - Dužina (mm)	Debljina stakla	C - Ulaz (mm)
C-02-2285	Tuš kabina	2000	775-790	775-790	6	460±10
C-02-2295	Tuš kabina	2000	875-895	875-895	6	460±10

Polukružna:

Šifra	Opis	H - Visina (mm)	A - Širina (mm)	B - Dužina (mm)	Debljina stakla	C - Ulaz (mm)
C-02-2280	Tuš kabina	2000	775-795	775-795	6	530±10
C-02-2290	Tuš kabina	2000	875-895	875-895	6	530±10

COPEN

Devon 200

TUŞ KABINA

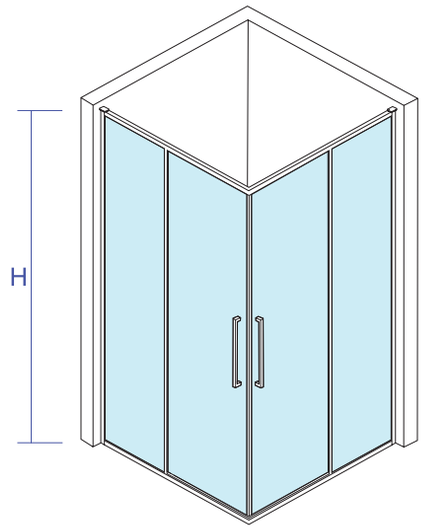

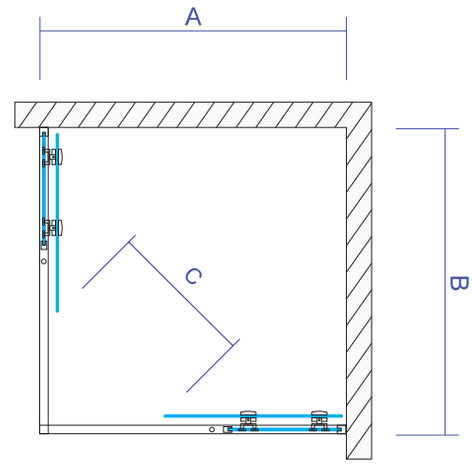

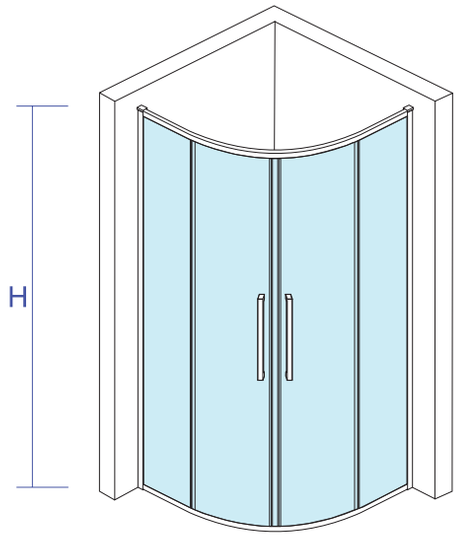

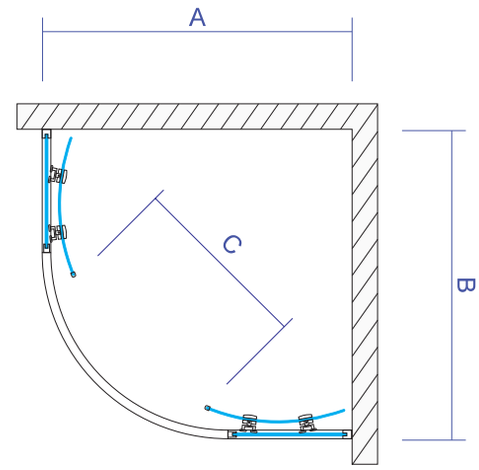



2000mm 6mm 20mm 45mm 500mm



Chrome
ram

Chrome
easy take-off sistem

Chrome
ručica

Fonta

Šifra	Opis	H - Visina (mm)	A - Širina (mm)	B - Dužina (mm)	Debljina stakla	C - Ulaz (mm)
C-02-3100	Stakleni paravan	1950	975-990	/	6	490±10
C-02-3120	Stakleni paravan	1950	1175-1190	/	6	490±10
C-02-3080	Bočno staklo	1950	/	775-790	6	/
C-02-3090	Bočno staklo	1950	/	875-890	6	/

COPEN

Fonta

TUŠ KABINA

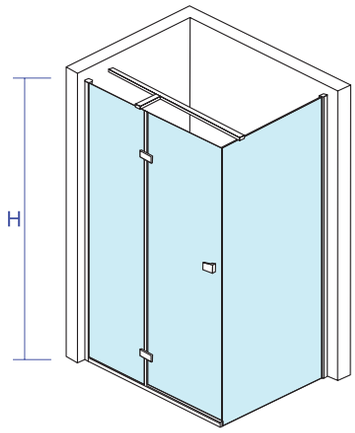

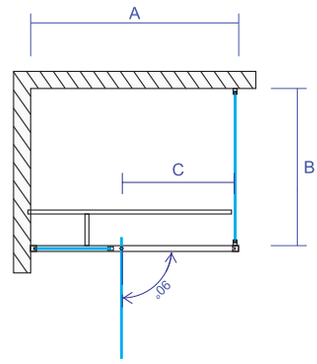

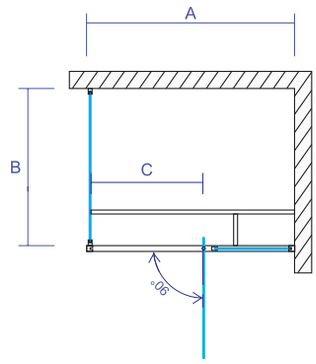

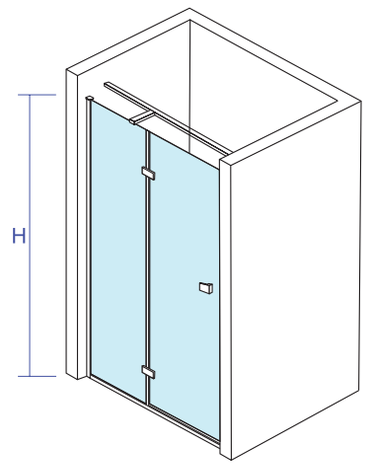

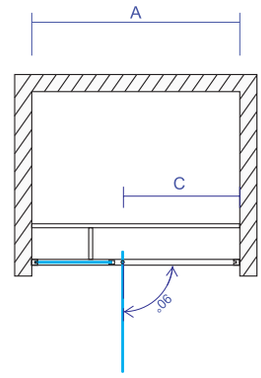

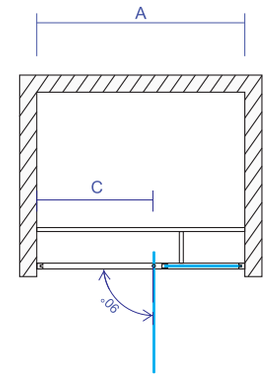





Chrome
ram

Pivot vrata

Chrome
ručica

Absolut

Šifra	Opis	H - Visina (mm)	A - Širina (mm)	B - Dužina (mm)	Debljina stakla	C - Ulaz (mm)
C-02-6200	Stakleni paravan	2000	775-790	/	6	600±10
C-02-6200F	Stakleni paravan	2000	775-790	/	6	400±10
C-02-6220	Stakleni paravan	2000	875-890	/	6	700±10
C-02-6220F	Stakleni paravan	2000	875-890	/	6	450±10
C-02-6100	Stakleni paravan	2000	975-990	/	6	500±10
C-02-6120	Stakleni paravan	2000	1175-1190	/	6	600±10
C-02-6070	Bočno staklo	2000	/	675-685	6	/
C-02-6080	Bočno staklo	2000	/	775-785	6	/
C-02-6090	Bočno staklo	2000	/	875-885	6	/

COPEN

Absolut

TUŠ KABINA

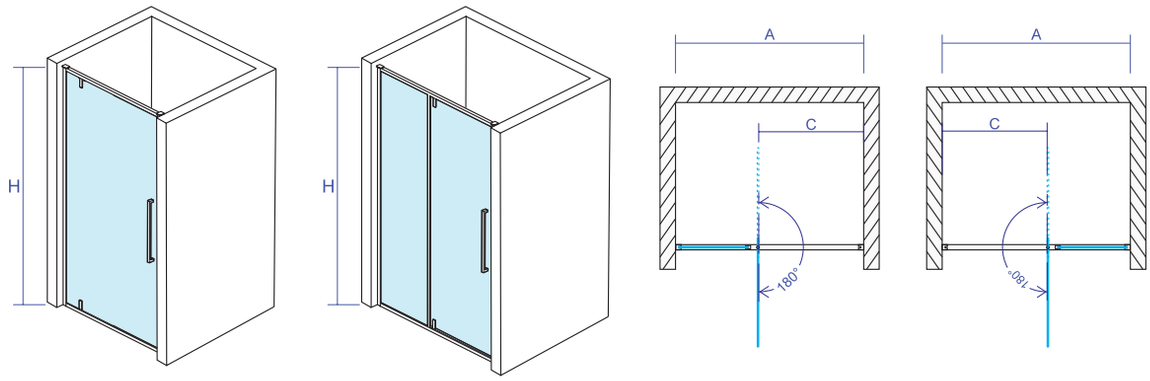

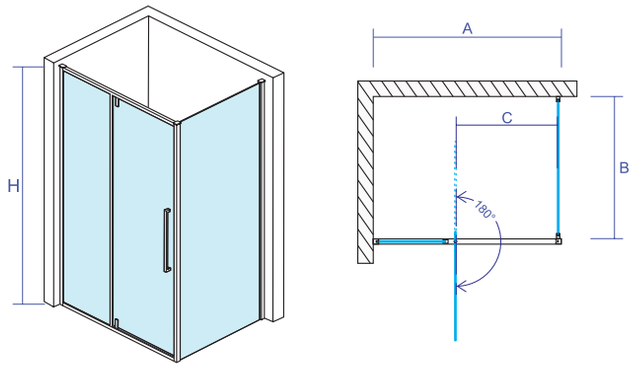

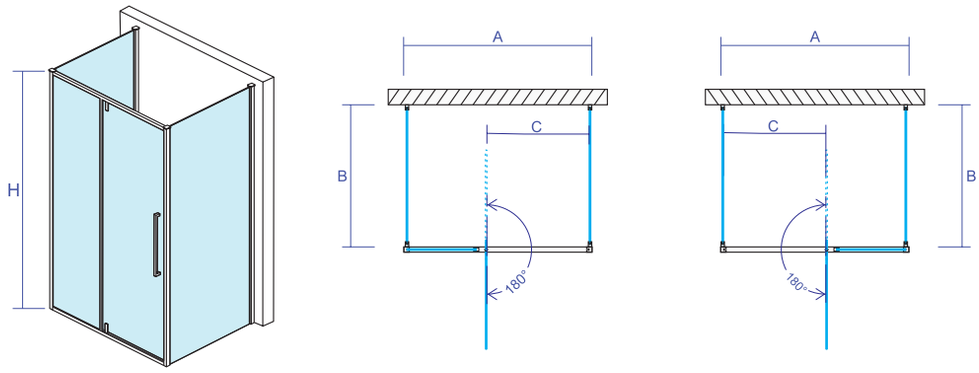





Chrome
ram



Pivot vrata



Chrome
ručica

Absolut

Četvrtasta:

Šifra	Opis	H - Visina (mm)	A - Širina (mm)	B - Dužina (mm)	Debljina stakla	C - Ulaz (mm)
C-02-6180	Tuš kabina	2000	775-790	775-790	6	500±10
C-02-6190	Tuš kabina	2000	875-890	875-890	6	570±10

Polukružna:

Šifra	Opis	H - Visina (mm)	A - Širina (mm)	B - Dužina (mm)	Debljina stakla	C - Ulaz (mm)
C-02-6280	Tuš kabina	2000	775-790	775-790	6	610±10
C-02-6290	Tuš kabina	2000	875-890	875-890	6	610±10

COPEN

Absolut

TUŠ KABINA

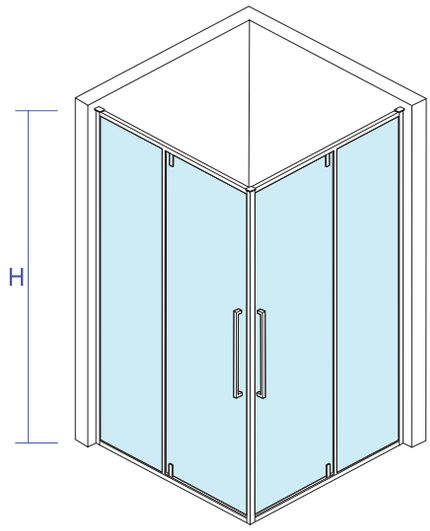

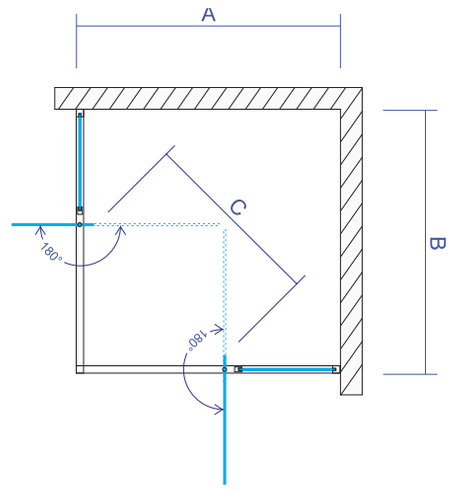

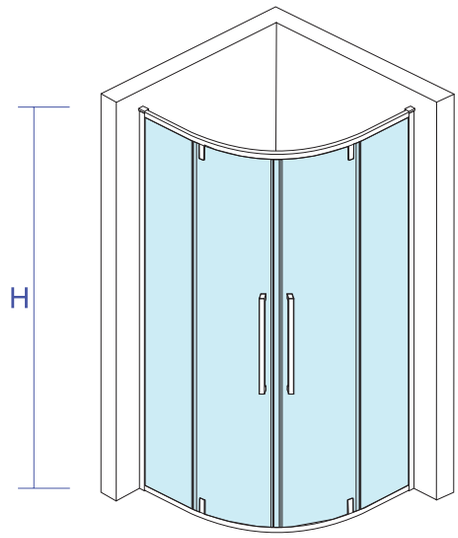

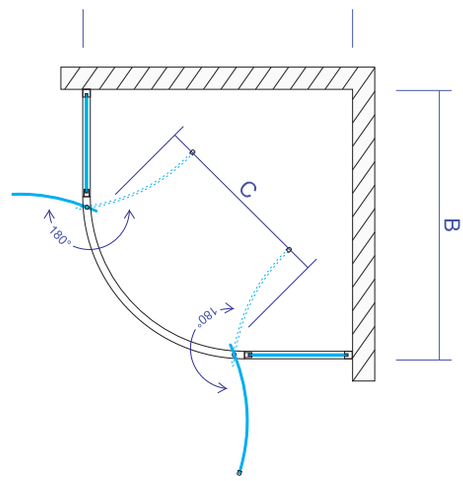

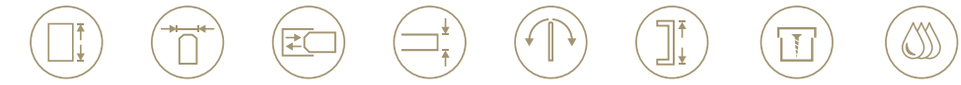



Matt black
ram

Pivot vrata

Matt black
ručica

Absolut Black

Šifra	Opis	H - Visina (mm)	A - Širina (mm)	B - Dužina (mm)	Debljina stakla	C - Ulaz (mm)
C-02-B6200	Stakleni paravan	2000	775-805	/	6	600±10
C-02-B6200F	Stakleni paravan	2000	775-790	/	6	400±10
C-02-B6220	Stakleni paravan	2000	875-890	/	6	700±10
C-02-B6220F	Stakleni paravan	2000	875-890	/	6	450±10
C-02-B6100	Stakleni paravan	2000	975-990	/	6	500±10
C-02-B6120	Stakleni paravan	2000	1175-1190	/	6	600±10
C-02-B6080	Bočno staklo	2000	/	775-785	6	/
C-02-B6090	Bočno staklo	2000	/	875-885	6	/

COPEN

Absolut Black

TUŠ KABINA

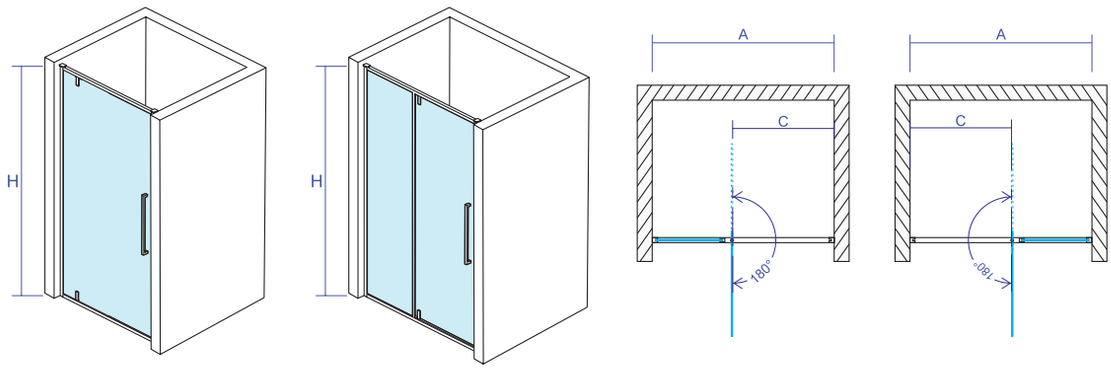

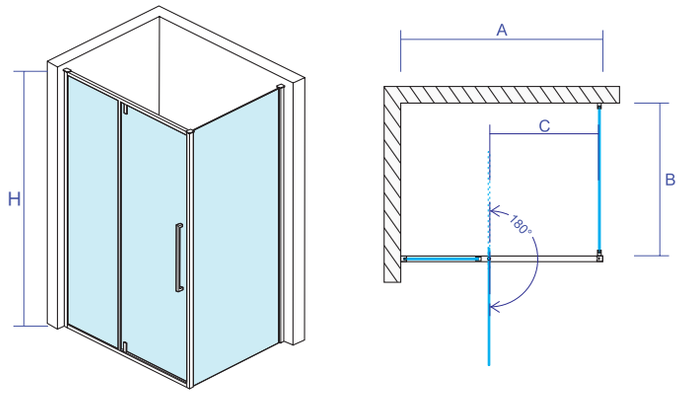

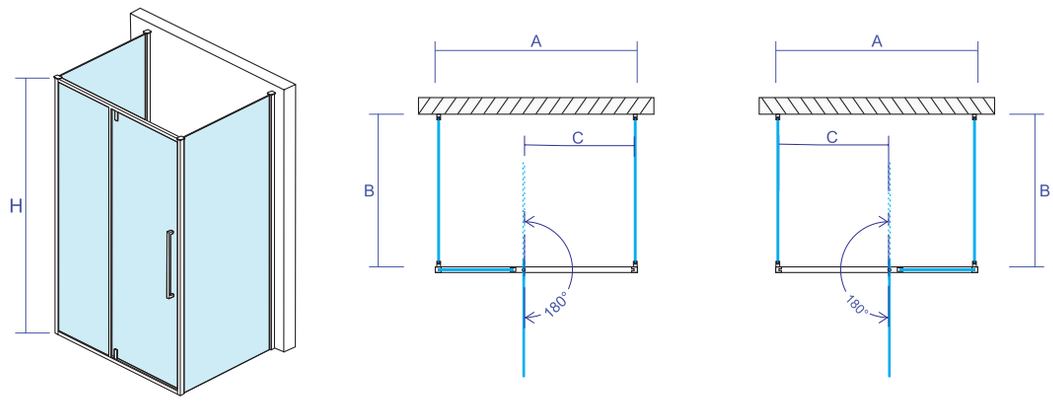







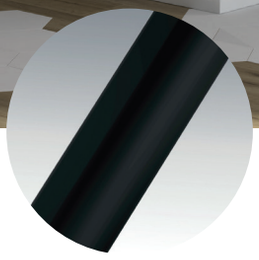

Matt black
ram



Pivot vrata



Matt black
ručica

Absolut Black

Četvrtasta:

Šifra	Opis	H - Visina (mm)	A - Širina (mm)	B - Dužina (mm)	Debljina stakla	C - Ulaz (mm)
C-02-B6180	Tuš kabina	2000	775-790	775-790	6	500±10
C-02-B6190	Tuš kabina	2000	875-890	875-890	6	570±10

Polukružna:

Šifra	Opis	H - Visina (mm)	A - Širina (mm)	B - Dužina (mm)	Debljina stakla	C - Ulaz (mm)
C-02-B6280	Tuš kabina	2000	775-790	775-790	6	610±10
C-02-B6290	Tuš kabina	2000	875-890	875-890	6	610±10

COPEN

Absolut Black

TUŠ KABINA

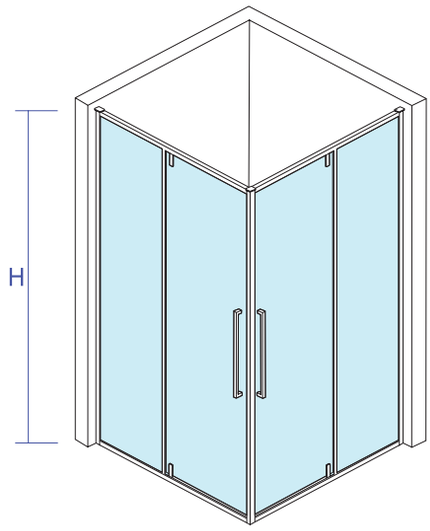

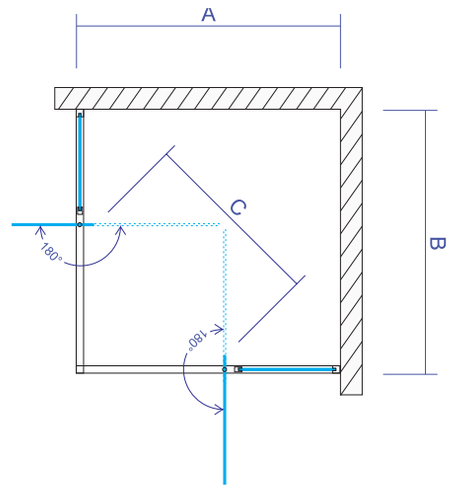

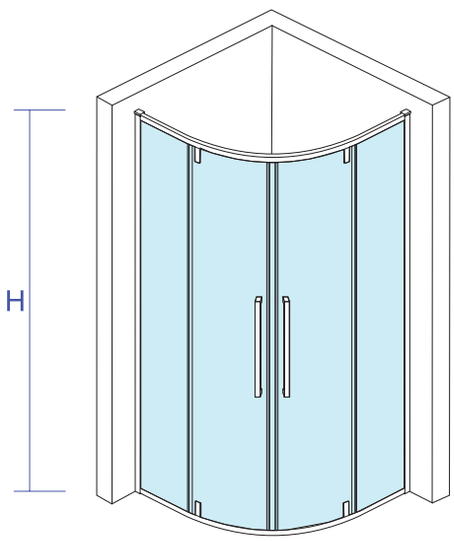

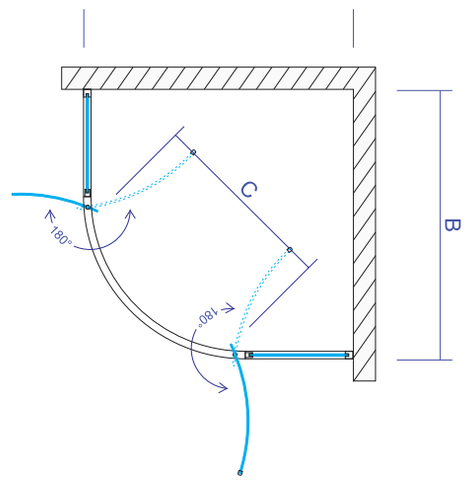

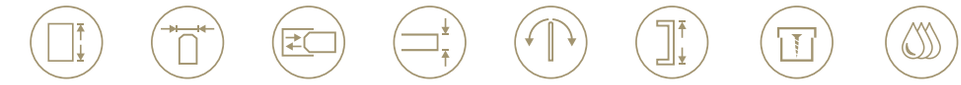

2000mm 6mm 15mm 25mm 180° 500mm



Chrome
ram

Chrome
easy take-off sistem

Chrome
ručica

Neptun

Šifra	Opis	H - Visina (mm)	A - Širina (mm)	B - Dužina (mm)	Debljina stakla	C - Ulaz (mm)
C-02-7100REV	Tuš kabina reverzibilna	1900	975-1005	775-785	8	400±10
C-02-7120REV	Tuš kabina reverzibilna	1900	1175-1205	775-785	8	500±10

COPEN

Neptun

TUŠ KABINA

reverzibilna

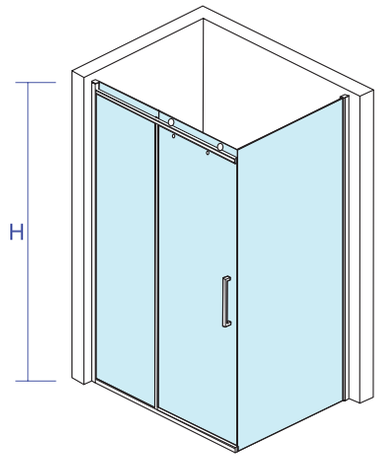

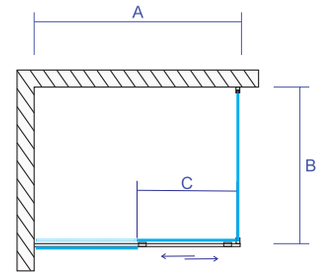

DESNA

LEVA

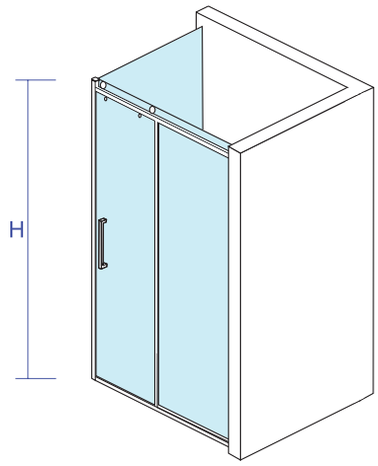

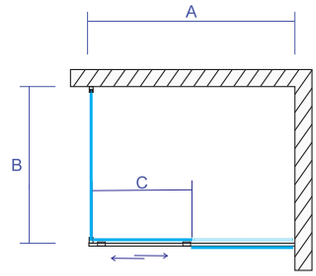



1900mm 8mm 10mm 45mm 180° 290mm



Chrome
ram

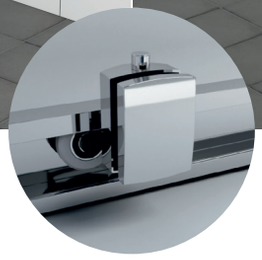

Pivot vrata



Chrome
ručica



Easy Clean tehnologija specijalnog nano premaza koji sprečava taloženje kamenca i nečistoće i omogućava vodi da lako klizi niz staklo

Star

Četvrtasta:

Šifra	Opis	H - Visina (mm)	A - Širina (mm)	B - Dužina (mm)	Debljina stakla	C - Ulaz (mm)
C-02-8180	Tuš kabina	2000	775-895	775-895	8	410±10
C-02-8190	Tuš kabina	2000	875-895	875-895	8	480±10

Polukružna:

Šifra	Opis	H - Visina (mm)	A - Širina (mm)	B - Dužina (mm)	Debljina stakla	C - Ulaz (mm)
C-02-8280	Tuš kabina	2000	775-895	775-895	8	430±10
C-02-8290	Tuš kabina	2000	875-895	875-895	8	530±10

COPEN

Star

TUŠ KABINA

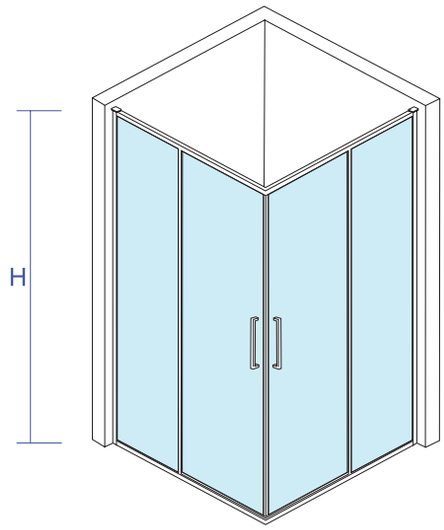

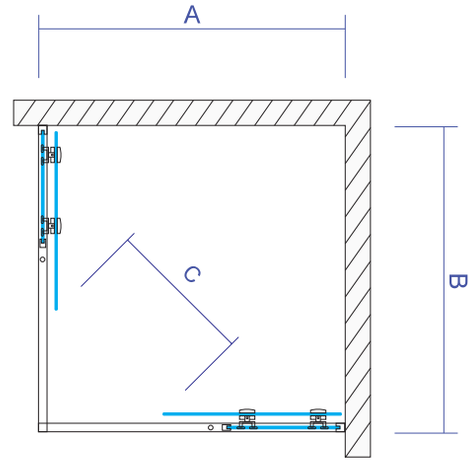

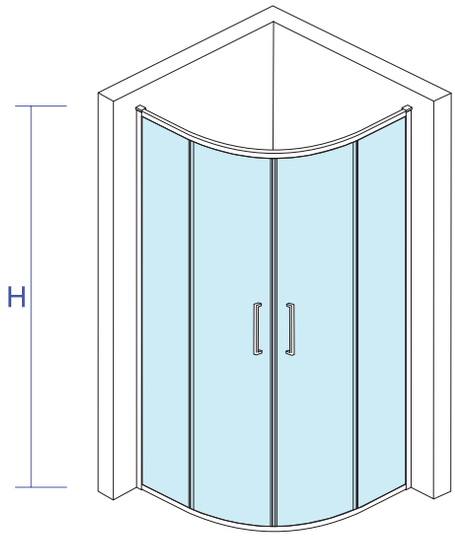

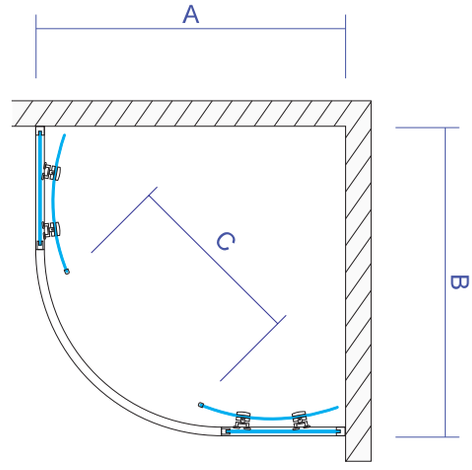





Chrome
ram

Chrome
soft close sistem

Chrome
ručica



Easy Clean tehnologija specijalnog nano premaza koji sprečava taloženje kamenca i nečistoće i omogućava vodi da lako klizi niz staklo

Alpha

Šifra	Opis	H - Visina (mm)	A - Širina (mm)	B - Dužina (mm)	Debljina stakla	C - Ulaz (mm)
C-02-9120SC	Stakleni paravan (Soft close)	2000	1175-1225	/	8	480±10
C-02-9140SC	Stakleni paravan (Soft close)	2000	1375-1425	/	8	580±10
C-02-9080SC	Bočno staklo	2000	/	775-825	8	/
C-02-9090SC	Bočno staklo	2000	/	875-925	8	/

COPEN

Alpha

TUŠ KABINA

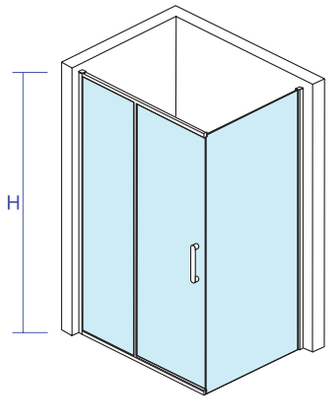

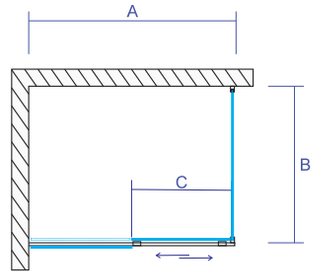

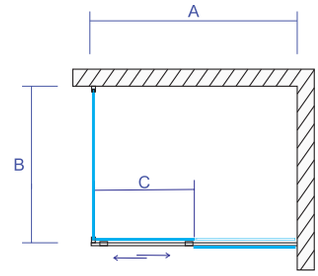

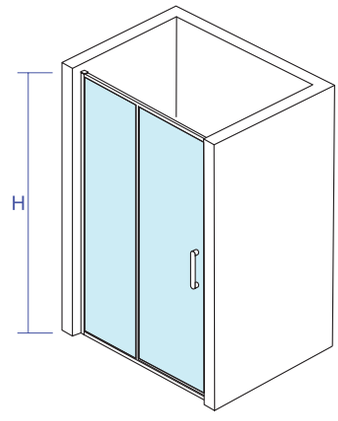

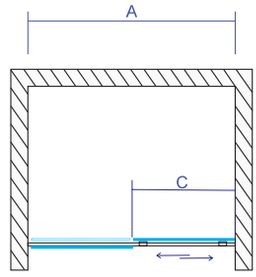

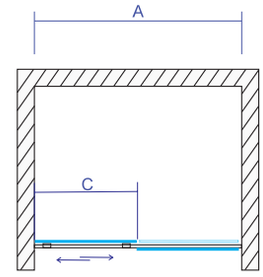



2000mm 8mm 20mm 45mm soft close 165mm L / R



Matt black
ram

Matt black
soft close sistem

Matt black
ručica



Easy Clean tehnologija specijalnog nano premaza koji sprečava taloženje kamenca i nečistoće i omogućava vodi da lako klizi niz staklo

Alpha Black

Šifra	Opis	H - Visina (mm)	A - Širina (mm)	B - Dužina (mm)	Debljina stakla	C - Ulaz (mm)
C-02-B9120SC	Stakleni paravan (Soft close - Crni ram)	2000	1175-1225	/	8	480±10
C-02-B9140SC	Stakleni paravan (Soft close - Crni ram)	2000	1375-1425	/	8	580±10
C-02-B9080SC	Bočno staklo	2000	/	775-825	8	/
C-02-B9090SC	Bočno staklo	2000	/	875-925	8	/

COPEN

Alpha Black

TUŠ KABINA

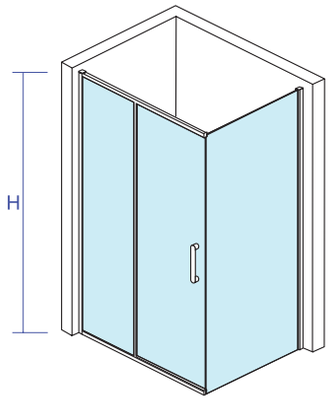

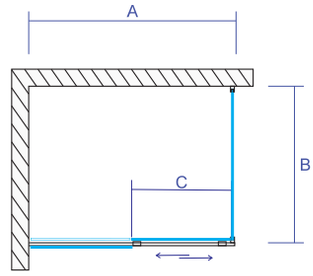

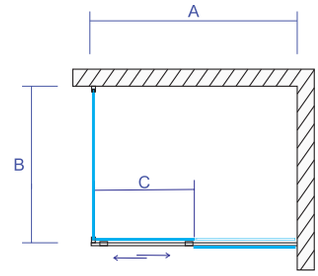

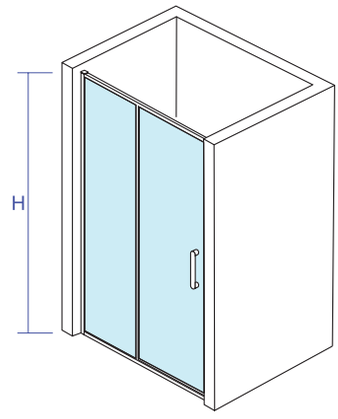

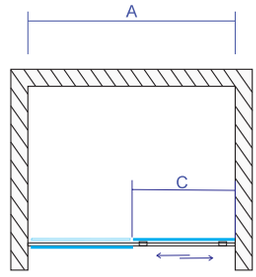

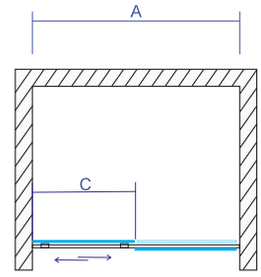



2000mm 8mm 20mm 45mm soft close 165mm L / R



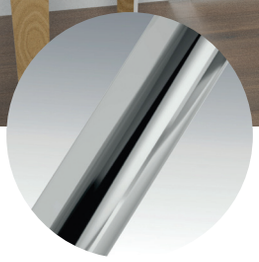

Chrome
ram



Chrome
easy take-off sistem



Chrome
ručica

Opal

Šifra	Opis	H - Visina (mm)	A - Širina (mm)	B - Dužina (mm)	Debljina stakla	C - Ulaz (mm)
C-02-P100	Klizna vrata	1950	1000-1030	/	6	450±10
C-02-P110	Klizna vrata	1950	1100-1130	/	6	500±10
C-02-P120	Klizna vrata	1950	1200-1230	/	6	550±10
C-02-P130	Klizna vrata	1950	1300-1330	/	6	600±10
C-02-P140	Klizna vrata	1950	1400-1430	/	6	650±10
C-02-P150	Klizna vrata	1950	1500-1530	/	6	700±10
C-02-P150/2	Klizna vrata*	1950	1500-1530	/	6	600±10
C-02-P160	Klizna vrata	1950	1600-1630	/	6	750±10
C-02-P160/2	Klizna vrata*	1950	1600-1630	/	6	650±10

COPEN

Opal

TUŠ KABINA

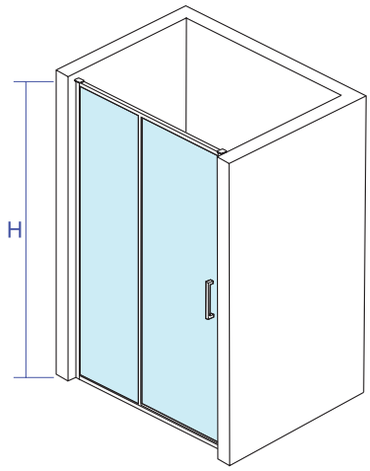

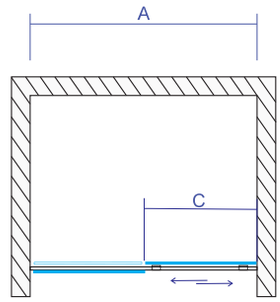

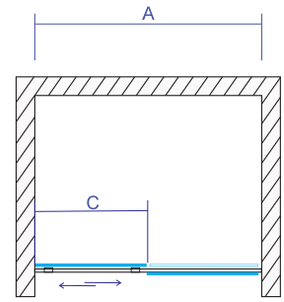

*

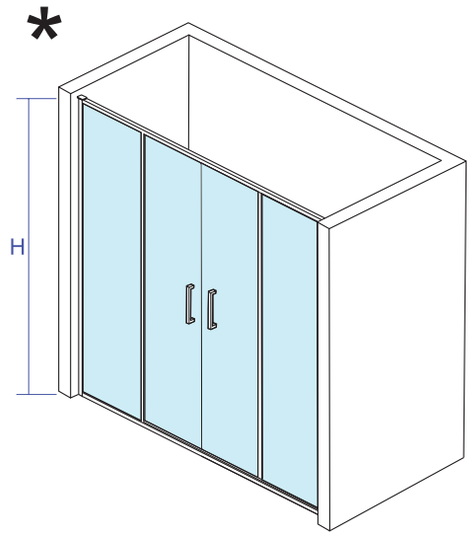

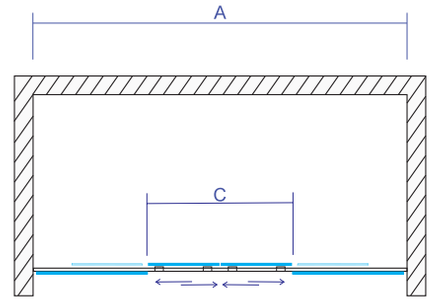





Chrome
ram

Chrome
easy take-off sistem

Chrome
ručica

Titan

Šifra	Opis	H - Visina (mm)	A - Širina (mm)	B - Dužina (mm)	Debljina stakla	C - Ulaz (mm)
C-02-5100	Stakleni paravan	1950	970-1000	/	8	400±10
C-02-5120	Stakleni paravan	1950	890-900	/	8	500±10
C-02-5070	Bočno staklo	1950	/	670-690	8	/
C-02-5080	Bočno staklo	1950	/	770-790	8	/
C-02-5090	Bočno staklo	1950	/	870-890	8	/

COPEN

Titan

TUŠ KABINA

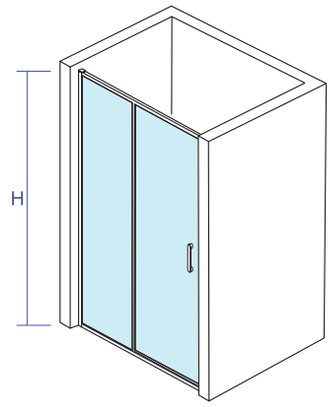

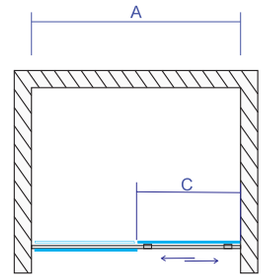

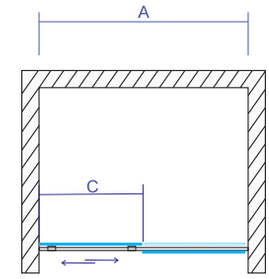

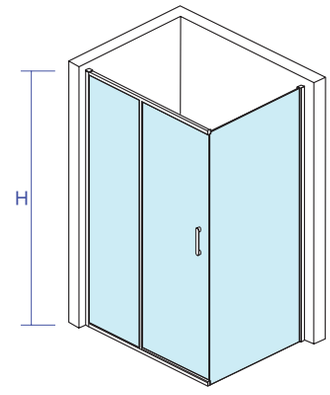

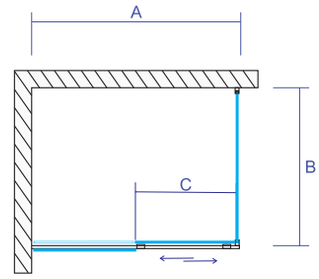

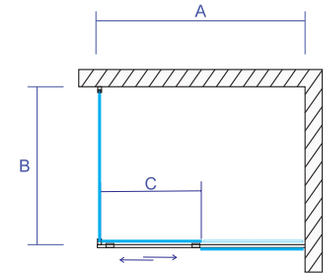





Polica i držač
chrome

Polica i držač
brushed gold

Polica i držač
matt black

Monte Superiore

Šifra	Opis	H - Visina (mm)	A - Širina (mm)	B - Dužina (mm)	Debljina stakla	C - Ulaz (mm)
C-02-WIS80	Walk-in	2000	790-800	/	8	/
C-02-WIS90	Walk-in	2000	890-900	/	8	/
C-02-WIS100	Walk-in	2000	990-1000	/	8	/
C-02-WIS120	Walk-in	2000	1190-1200	/	8	/
C-02-WIS80MB	Walk-in	2000	790-800	/	8	/
C-02-WIS90MB	Walk-in	2000	890-900	/	8	/
C-02-WIS100MB	Walk-in	2000	990-1000	/	8	/
C-02-WIS120MB	Walk-in	2000	1190-2000	/	8	/
C-02-WIS80BG	Walk-in	2000	790-800	/	8	/
C-02-WIS90BG	Walk-in	2000	890-900	/	8	/
C-02-WIS100BG	Walk-in	2000	990-1000	/	8	/
C-02-WIS120BG	Walk-in	2000	1190-2000	/	8	/

COPEN

Monte Superiore

WALK-IN

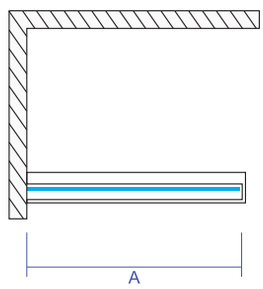

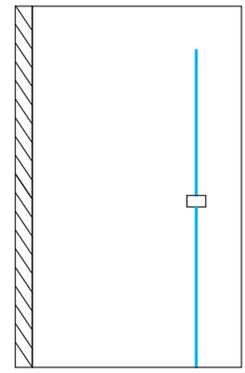

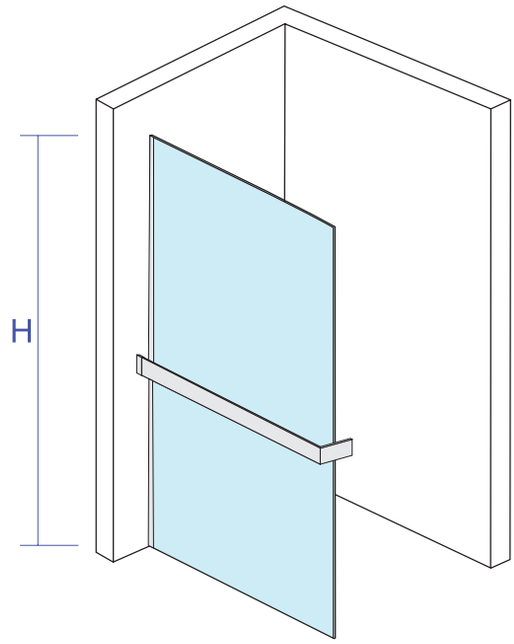

1950mm | 6mm | 20mm | 45mm | L / R

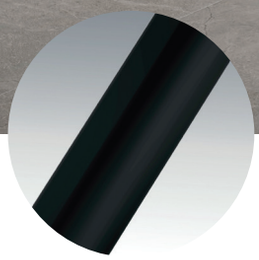

Matt black
ram



Matt black
fiksator



Easy Clean tehnologija specijalnog nano premaza koji sprečava taloženje kamenca i nečistoće i omogućava vodi da lako klizi niz staklo

Monte Dark

Šifra	Opis	H - Visina (mm)	A - Širina (mm)	B - Dužina (mm)	Debljina stakla	C - Ulaz (mm)
C-02-SB80G	Walk-in	2000	790-800	/	8	1000
C-02-SB90G	Walk-in	2000	890-900	/	8	1000
C-02-SB100G	Walk-in	2000	990-1000	/	8	1000
C-02-SB120G	Walk-in	2000	1190-1200	/	8	1000
C-02-SB140G	Walk-in	2000	1390-1400	/	8	1000

COPEN

Monte Dark

WALK IN

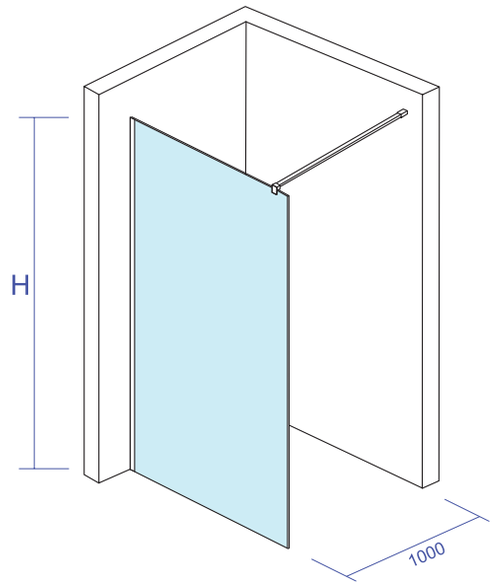

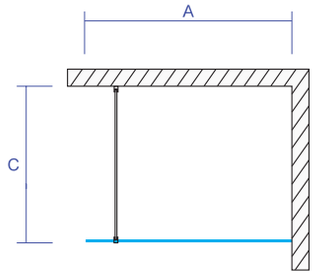

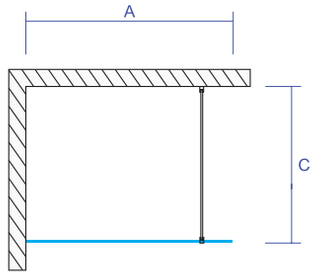

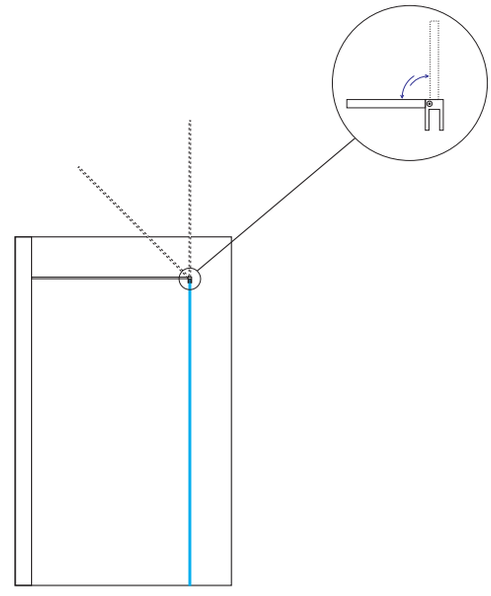



2000mm 8mm 10mm 45mm L / R



Matt black
ram

Matt black
fiksator

Monte Black

Šifra	Opis	H - Visina (mm)	A - Širina (mm)	B - Dužina (mm)	Debljina stakla	C - Ulaz (mm)
C-02-SB80	Walk-in (Crni ram)	2000	790-800	/	8	1000
C-02-SB90	Walk-in (Crni ram)	2000	890-900	/	8	1000
C-02-SB100	Walk-in (Crni ram)	2000	990-1000	/	8	1000
C-02-SB120	Walk-in (Crni ram)	2000	1190-1200	/	8	1000

COPEN

Monte Black

WALK IN

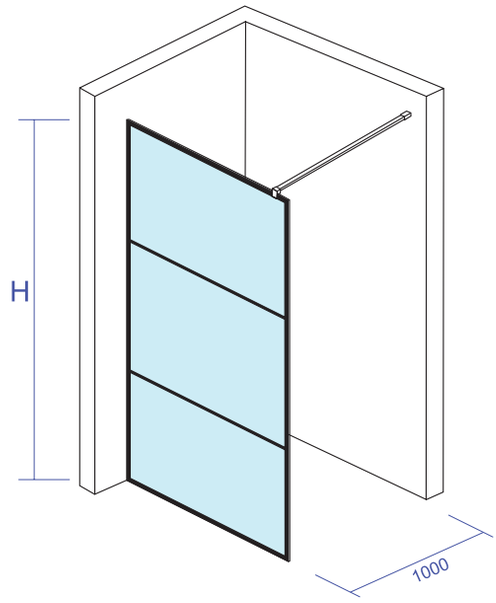

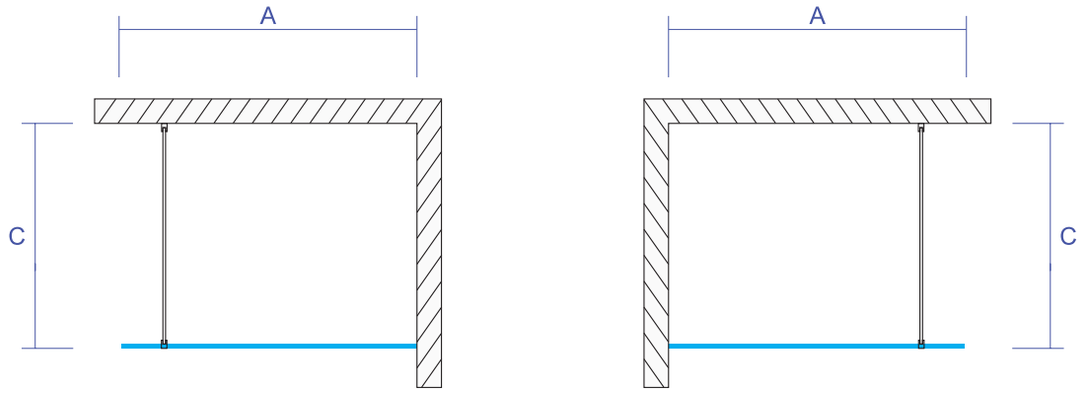

2000mm 8mm 10mm 45mm L / R



Matt black
ram

Matt black
fiksator

Matt black
držač peškira

Monte Plus

Šifra	Opis	H - Visina (mm)	A - Širina (mm)	B - Dužina (mm)	Debljina stakla	C - Ulaz (mm)
C-02-WIB80	Walk-in (Crni ram)	2000	790-800	/	8	1000
C-02-WIB90	Walk-in (Crni ram)	2000	890-900	/	8	1000
C-02-WIB100	Walk-in (Crni ram)	2000	990-1000	/	8	1000
C-02-WIB120	Walk-in (Crni ram)	2000	1190-1200	/	8	1000

COPEN

Monte Plus

WALK IN

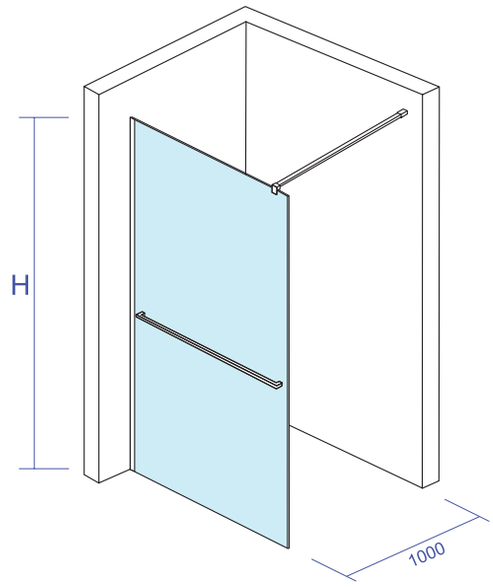

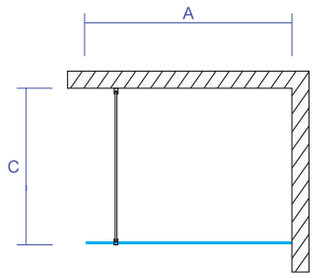

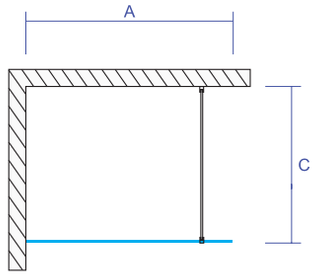

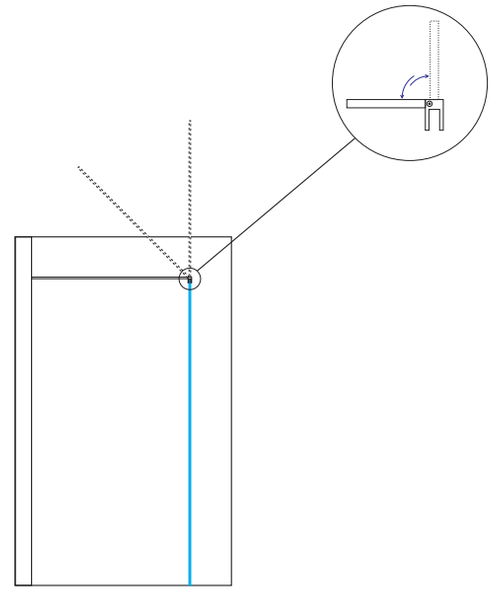



2000mm 8mm 10mm 45mm L / R



Chrome
ram

Chrome
fiksator

Monte *chrome*

Šifra	Opis	H - Visina (mm)	A - Širina (mm)	B - Dužina (mm)	Debljina stakla	C - Ulaz (mm)
C-02-S70	Walk-in	2000	690-700	/	8	1000
C-02-S80	Walk-in	2000	790-800	/	8	1000
C-02-S90	Walk-in	2000	890-900	/	8	1000
C-02-S100	Walk-in	2000	990-1000	/	8	1000
C-02-S110	Walk-in	2000	1190-1100	/	8	1000
C-02-S120	Walk-in	2000	1190-1200	/	8	1000
C-02-S140	Walk-in	2000	1390-1400	/	8	1000

COPEN

Monte *chrome*

WALK IN

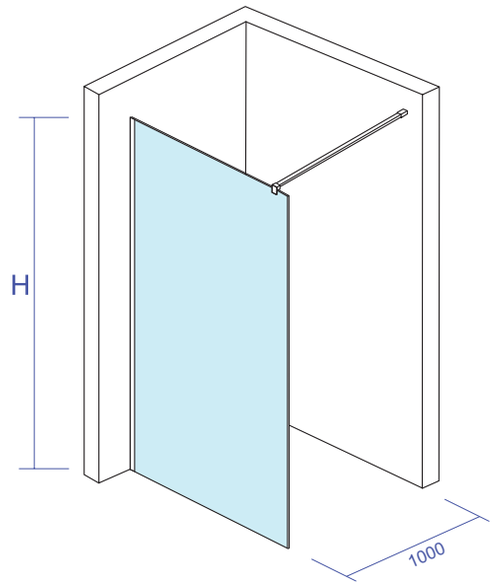

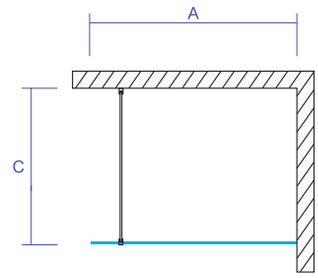

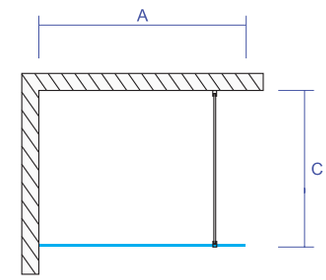

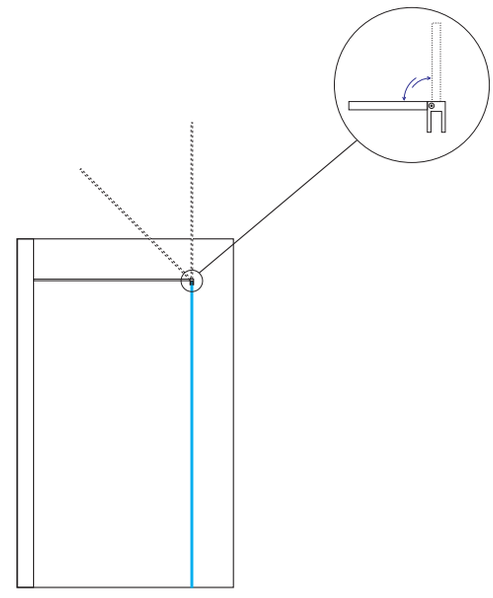



2000mm 8mm 10mm 45mm L / R



Matt black
ram

Matt black
fiksator

Monte *matt black*

Šifra	Opis	H - Visina (mm)	A - Širina (mm)	B - Dužina (mm)	Debljina stakla	C - Ulaz (mm)
C-02-S70MB	Walk-in	2000	690-700	/	8	1000
C-02-S80MB	Walk-in	2000	790-800	/	8	1000
C-02-S90MB	Walk-in	2000	890-900	/	8	1000
C-02-S100MB	Walk-in	2000	990-1000	/	8	1000
C-02-S110MB	Walk-in	2000	1190-1100	/	8	1000
C-02-S120MB	Walk-in	2000	1190-1200	/	8	1000
C-02-S140MB	Walk-in	2000	1390-1400	/	8	1000

COPEN

Monte *matt black*

WALK IN

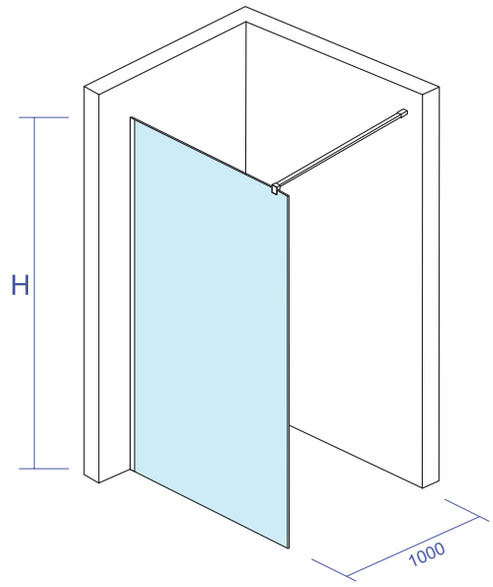

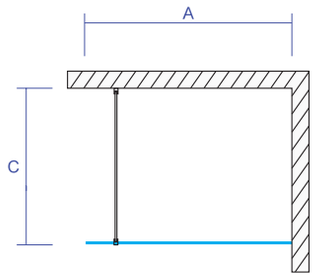

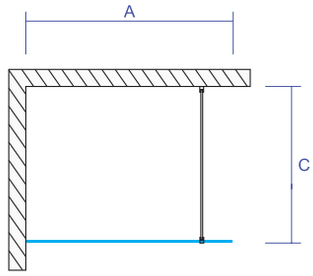

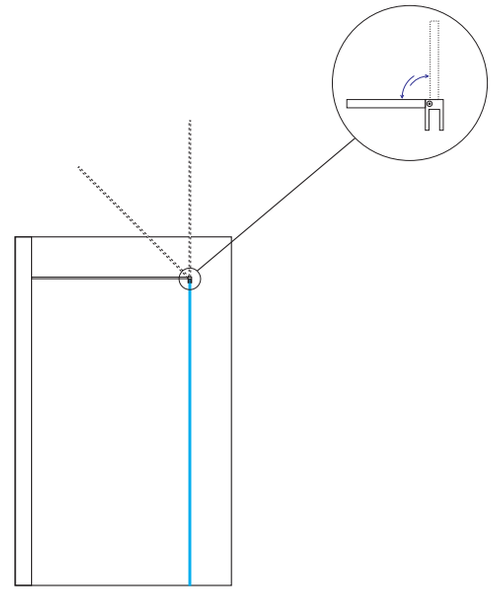



2000mm 8mm 10mm 45mm L / R



Brushed gold
ram

Brushed gold
fiksator

Monte *brushed gold*

Šifra	Opis	H - Visina (mm)	A - Širina (mm)	B - Dužina (mm)	Debljina stakla	C - Ulaz (mm)
C-02-S70BG	Walk-in	2000	690-700	/	8	1000
C-02-S80BG	Walk-in	2000	790-800	/	8	1000
C-02-S90BG	Walk-in	2000	890-900	/	8	1000
C-02-S100BG	Walk-in	2000	990-1000	/	8	1000
C-02-S110BG	Walk-in	2000	1190-1100	/	8	1000
C-02-S120BG	Walk-in	2000	1190-1200	/	8	1000
C-02-S140BG	Walk-in	2000	1390-1400	/	8	1000

COPEN

Monte *brushed gold*

WALK IN

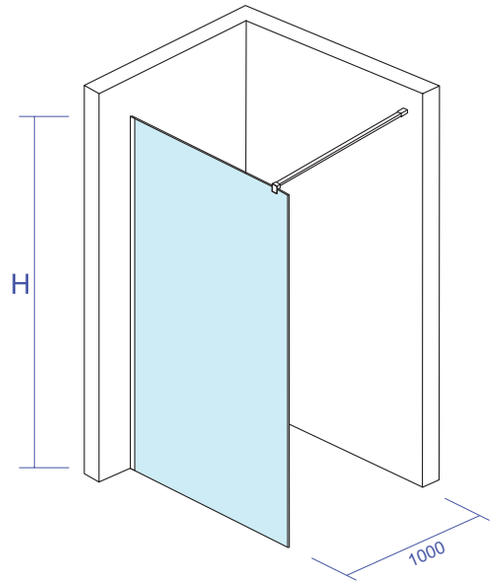

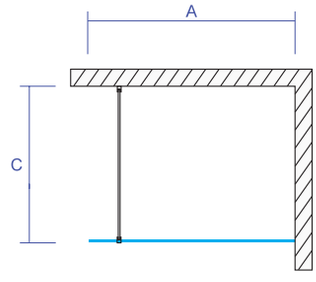

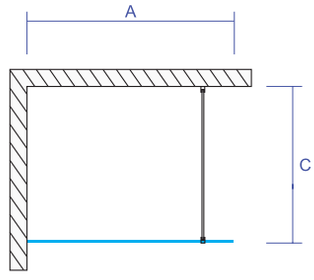

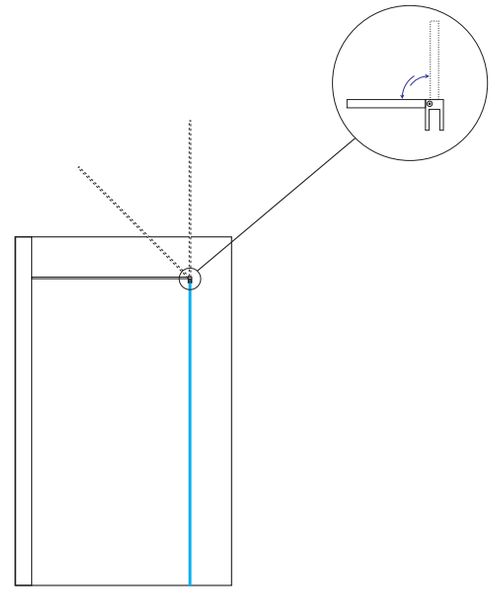



2000mm 8mm 10mm 45mm L / R



Rose gold
ram

Rose gold
fiksator

Monte *rose gold*

Šifra	Opis	H - Visina (mm)	A - Širina (mm)	B - Dužina (mm)	Debljina stakla	C - Ulaz (mm)
C-02-S70RG	Walk-in	2000	690-700	/	8	1000
C-02-S80RG	Walk-in	2000	790-800	/	8	1000
C-02-S90RG	Walk-in	2000	890-900	/	8	1000
C-02-S100RG	Walk-in	2000	990-1000	/	8	1000
C-02-S110RG	Walk-in	2000	1190-1100	/	8	1000
C-02-S120RG	Walk-in	2000	1190-1200	/	8	1000
C-02-S140RG	Walk-in	2000	1390-1400	/	8	1000

COPEN

Monte *rose gold*

WALK IN

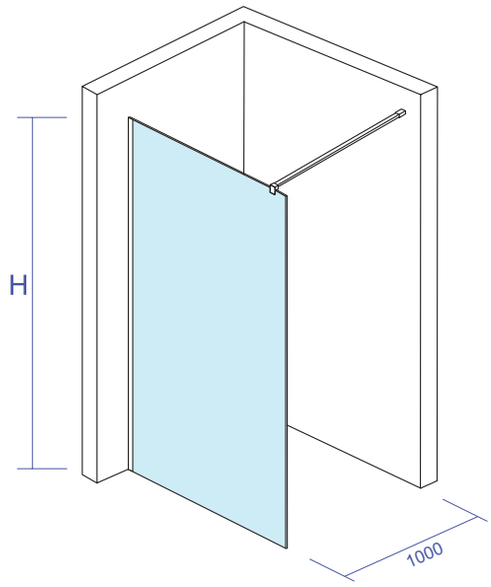

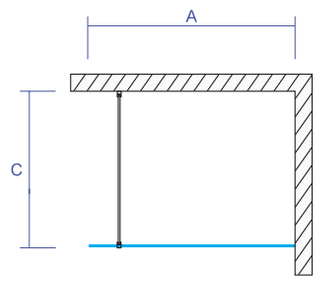

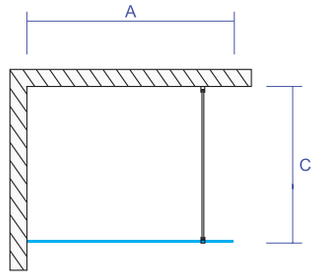

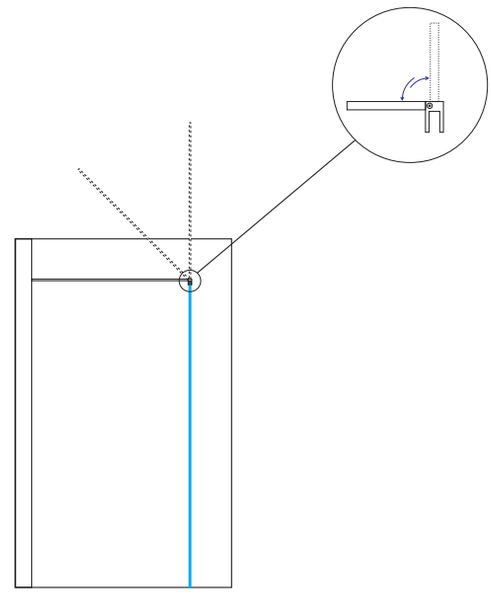



2000mm 8mm 10mm 45mm L / R



Gunmetal ram

Gunmetal fiksator

Monte *gunmetal*

Šifra	Opis	H - Visina (mm)	A - Širina (mm)	B - Dužina (mm)	Debljina stakla	C - Ulaz (mm)
C-02-S70GM	Walk-in	2000	690-700	/	8	1000
C-02-S80GM	Walk-in	2000	790-800	/	8	1000
C-02-S90GM	Walk-in	2000	890-900	/	8	1000
C-02-S100GM	Walk-in	2000	990-1000	/	8	1000
C-02-S110GM	Walk-in	2000	1190-1100	/	8	1000
C-02-S120GM	Walk-in	2000	1190-1200	/	8	1000
C-02-S140GM	Walk-in	2000	1390-1400	/	8	1000

COPEN

Monte *gunmetal*

WALK IN

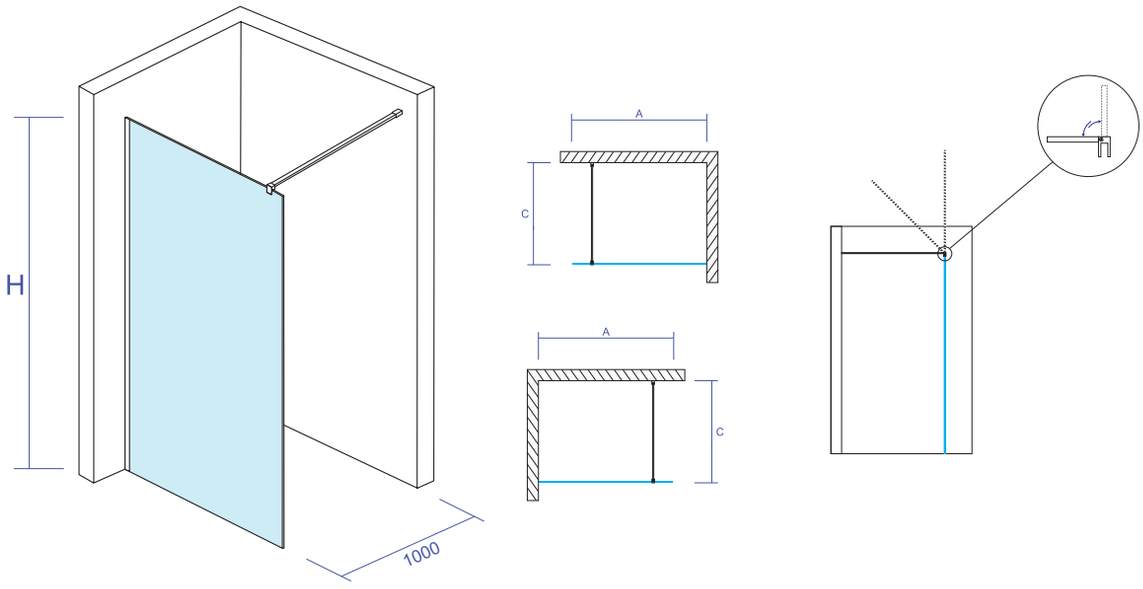

2000mm | 8mm | 10mm | 45mm | L / R

Podna lajsna COPEN za walk in 1200mm

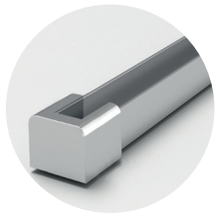

RDC-PL-CR
chrome

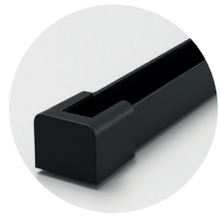

RDC-PL-MB
matt black

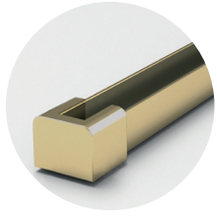

RDC-PL-BG
brush gold

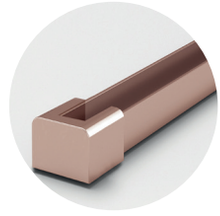

RDC-PL-RG
rose gold

Fiksator za walk in COPEN

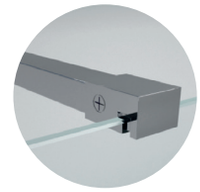

C-02-WIF-CR
chrome



C-02-WIF-BG
brushed gold



C-02-WIF-MB
matt black



SOLILUX KADICE

Prateći svetske trendove vezane za ekologiju i zaštitu prirodne sredine CONCEPT premium brend je rešio da promeni dosadašnji pristup izrade tuš kadica i okrenuo se SOLILUX materijalu koji apsolutno zadovoljava svetske standarde, a tuš kadicama daje mnogo lepši izgled sa jačom strukturom i lakšim načinom održavanja.
Već dugi niz godina ova vrsta materijala je prisutna na japanskom i američkom tržištu, i zbog svojih karakteristika drži dominatnu poziciju ne samo u proizvodnji kadica već i sudopera, kada, kupatilskih zidova I panela. SOLILUX je materijal sačinjen od jedinjenja fiberglasa, specijalne smole, pigmenta i prirodnog ispunjivača, a kombinacija visokog pritiska i temperature od 160 stepeni u procesu same izrade, daje rezultat apsolutnog kvaliteta i dugotrajnosti.
Da biste imali bolji uvid u kvalitet SOLILUX kadica navešćemo vam razlike u odnosu na obične keramičke ili emajlirane kadice:

- SOLILUX kadica je lakša nego kadica od klasične smole

- SOLILUX kadica ima veći otpor na udarce od akrilnih kadica i zato teže dolazi do
  ogrebotina i oštećenja

- SOLILUX kadice ne menjaju boju tokom vremena

- SOLILUX kadica daje osećaj topline prilikom dodira

- SOLILUX kadice su ravne na poleđini i time su lakše za montažu i ugradnju

- U proizvodnji SOLILUX kadica se ne troši puno energije i mogu se reciklirati, za razliku od klasičnih keramičkih kadica.

CE SERTIFIKAT



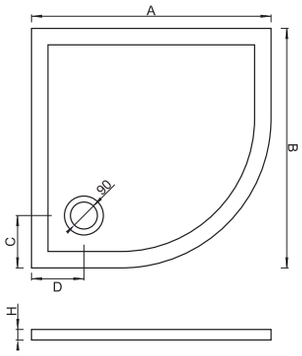

Šifra	Opis	H - Visina (mm)	A - Širina (mm)	B - Dužina (mm)	C - (mm)	D - (mm)
C-11-8080R	Tuš kadica	35	800	800	200	200
C-11-9090R	Tuš kadica	35	900	900	200	200





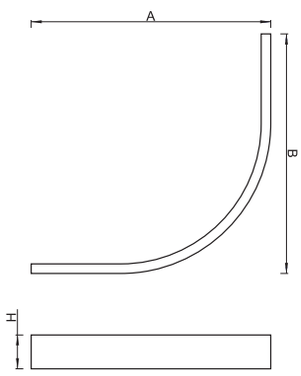

Šifra	Opis	H - Visina (mm)	A - Širina (mm)	B - Dužina (mm)
C-11-S8800	Oplata i nogice	100	800	800
C-11-S8900	Oplata i nogice	100	900	900





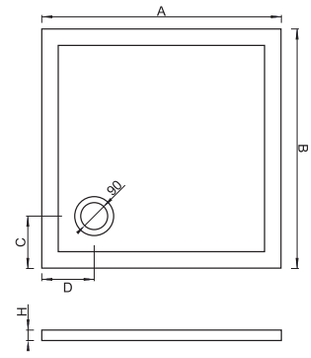

Šifra	Opis	H - Visina (mm)	A - Širina (mm)	B - Dužina (mm)	C - (mm)	D - (mm)
C-11-8080K	Tuš kadica	35	800	800	200	200
C-11-9090K	Tuš kadica	35	900	900	200	200

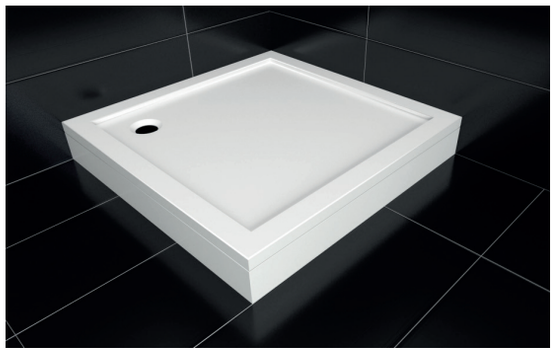



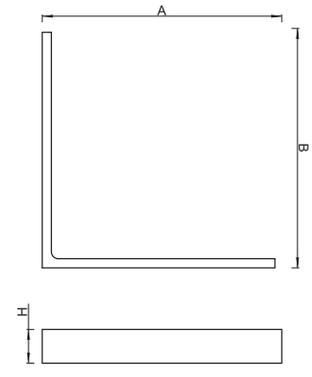

Šifra	Opis	H - Visina (mm)	A - Širina (mm)	B - Dužina (mm)
C-11-S9800	Oplata i nogice	100	800	800
C-11-S9900	Oplata i nogice	100	900	900

NAČINI UGRADNJE TUŠ KADICA



Ugradno
(u nivou poda)

Nadgradno
(bez nogica i oplate)

Nadgradno
(sa nogicama i oplatom)

Nadgradno
(ozidana)

* Važi za sve Solilux modele



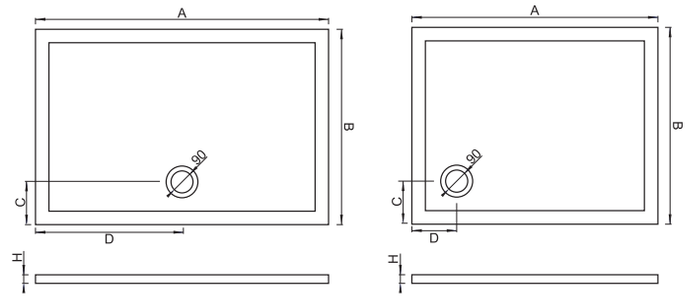

Šifra	Opis	H - Visina (mm)	A - Širina (mm)	B - Dužina (mm)	C - (mm)	D - (mm)
C-11-1070	Tuš kadica	35	1000	700	200	200
C-11-1080	Tuš kadica	35	1000	800	200	200
C-11-1090	Tuš kadica	35	1000	900	200	200
C-11-1270	Tuš kadica	35	1200	700	200	200
C-11-1280	Tuš kadica	35	1200	800	200	600
C-11-1290	Tuš kadica	35	1200	900	200	600
C-11-1480	Tuš kadica	35	1400	800	200	700
C-11-1490	Tuš kadica	35	1400	900	200	700

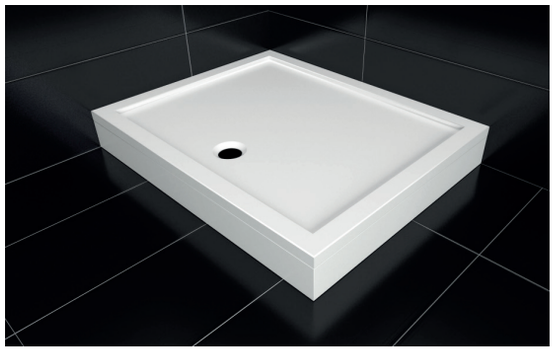



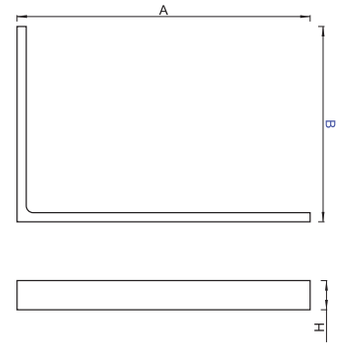

Šifra	Opis	H - Visina (mm)	A - Širina (mm)	B - Dužina (mm)
C-11-S121070	Oplata i nogice	100	1000	700
C-02-S12100	Oplata i nogice	100	1000	800
C-11-S121090	Oplata i nogice	100	1000	900
C-11-S121270	Oplata i nogice	100	1200	700
C-11-S12120	Oplata i nogice	100	1200	800
C-11-S121290	Oplata i nogice	100	1200	900
C-11-S121480	Oplata i nogice	100	1400	800
C-11-S121490	Oplata i nogice	100	1400	900

postolja za tuš kabine

COPEN



C-10-8080W
800x800x50 / white

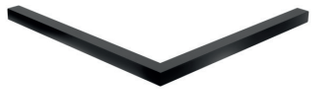

C-10-8080B
800x800x50 / black

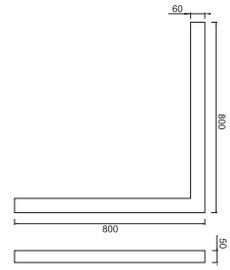



C-10-9090W
800x800x50 / white



C-10-9090B
900x900x50 / black

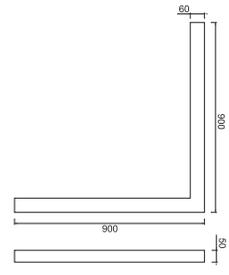



C-10-100WL
1000x800x50 / white levo

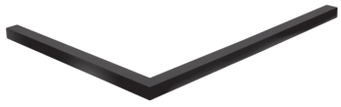

C-10-100BL
1000x800x50 / black levo

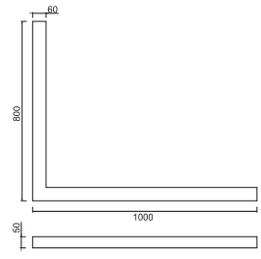



C-10-100WD
1000x800x50 / white desno

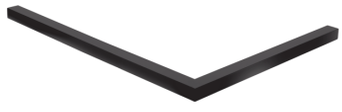

C-10-100BD
1000x800x50 / black desno

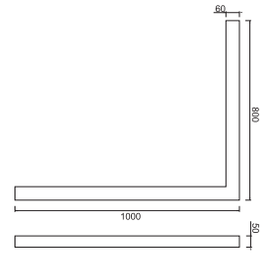



C-10-120WL
1200x800x50 / white levo

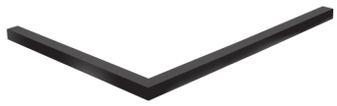

C-10-120BL
1200x800x50 / black levo

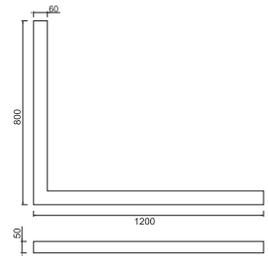



C-10-120WD
1200x800x50 / white desno

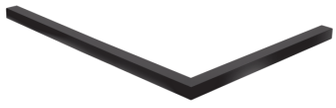

C-10-120BD
1200x800x50 / black desno

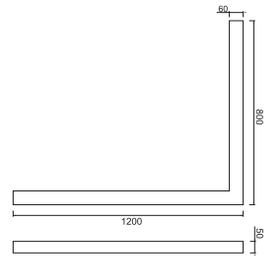



C-10-8080RW
R800X50 white



C-10-8080RB
R800X50 black

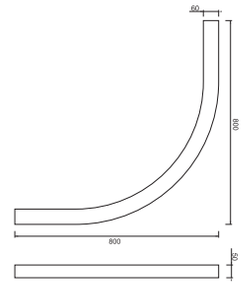



C-10-9090RW
R900X50 white



C-10-9090RB
R900X50 black

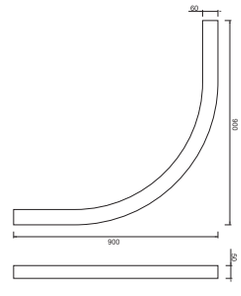

C-10-1600W
1600x50 / white ravno



C-10-1600B
1600x50 / black ravno

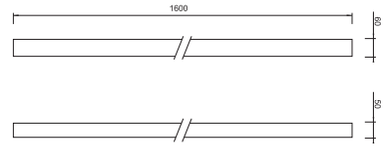





SAMOSTOJEĆE KADE

Samostojeće kade Copen predstavljaju idealan spoj elegancije i funkcionalnosti, dizajnirane da transformišu vaše kupatilo u oazu opuštanja.

Izrađene od visokokvalitetnog sanitarnog akrila, ove kade su čvrste, izdržljive i prijatne na dodir, a ujedno i lakše od kada izrađenih od drugih materijala, što olakšava njihovu instalaciju.

Samostojeće kade mogu biti postavljene bilo gde u kupatilu, ne striktno uz zid gde je slavina, što omogućava veću slobodu u dizajnu prostora.

Njihova elegantna i slobodna pozicija često je centralna tačka, koja jednostavno kupatilo transformiše u oazu elegancije i udobnosti.

Samostojeće kade pružaju dovoljno prostora za opuštanje mišića, a njihova dubina omogućava uživanje u toplim kupkama koje mogu pomoći u ublažavanju stresa.

Copen nudi više različitih modela samostojećih kada, nazvana po najvećim divama XX veka kao što su: Audrey, Marilyn, Ginger i Rita. Svaki model odlikuje se jedinstvenim dizajnom i dimenzijama, prilagođenim različitim ukusima i prostorima.

Odabirom samostojeće kade Copen, ne samo da investirate u kvalitetan i dugotrajan proizvod, već i u estetski element koji će vašem kupatilu dati luksuzan i moderan izgled.



COPEN

Bette

SAMOSTOJEĆA KADA

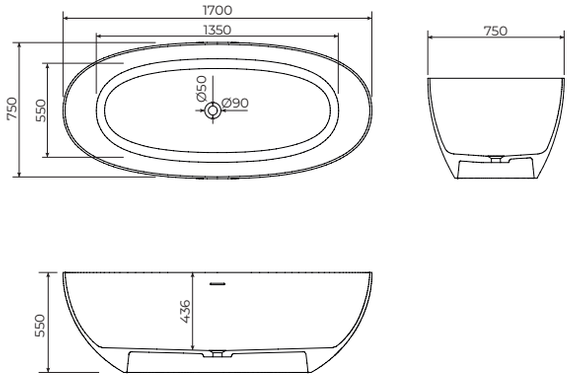

C-08-1001MW
matt white

Dimenzije:
1700x750x550mm

Uz kadu dolazi odgovarajući popup, bez sifona.

Održavanje mekom krpom i tečnim sredstvom za čišćenje, koje uklanja vodeni kamenac.

Brigitte

COPEN SAMOSTOJEĆA KADA

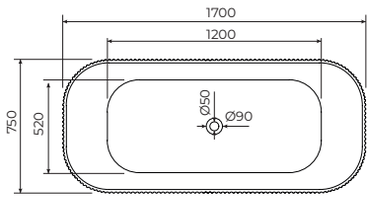

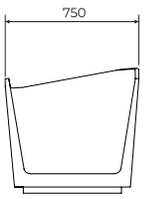

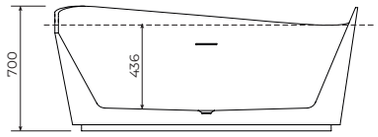

C-08-1002MW
matt white

Dimenzije:
1700x750x550mm

Uz kadu dolazi odgovarajući popup, bez sifona.

Održavanje mekom krpom i tečnim sredstvom za čišćenje, koje uklanja vodeni kamenac.





Brigitte

COPEN SAMOSTOJEĆA KADA

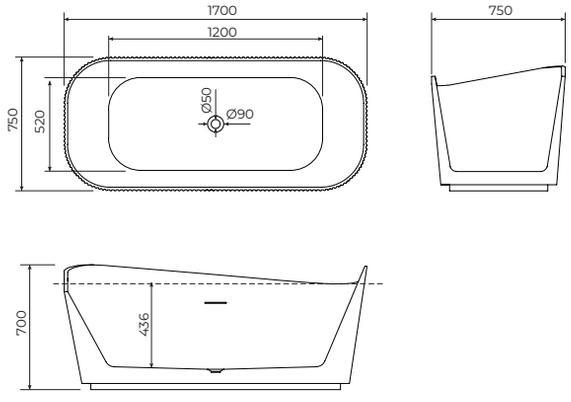

C-08-1002W
glow white

Dimenzije:
1700x750x550mm

Uz kadu dolazi odgovarajući popup, bez sifona.

Održavanje mekom krpom i tečnim sredstvom za čišćenje, koje uklanja vodeni kamenac.

COPEN

Ginger

SAMOSTOJEĆA KADA

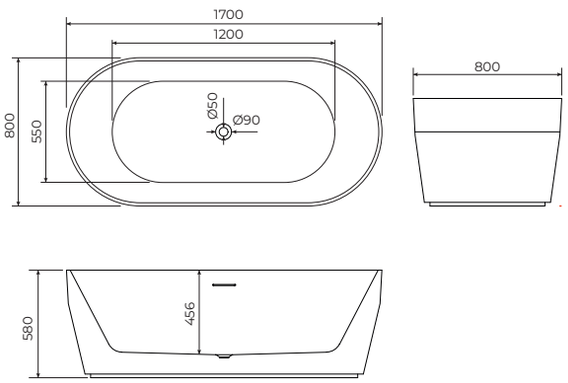

C-08-L1003MW
matt white large

Dimezije:
1700x800x580mm

Uz kadu dolazi odgovarajući popup, bez sifona.

Održavanje mekom krpom i tečnim sredstvom za čišćenje, koje uklanja vodeni kamenac.





COPEN

Ginger

SAMOSTOJEĆA KADA

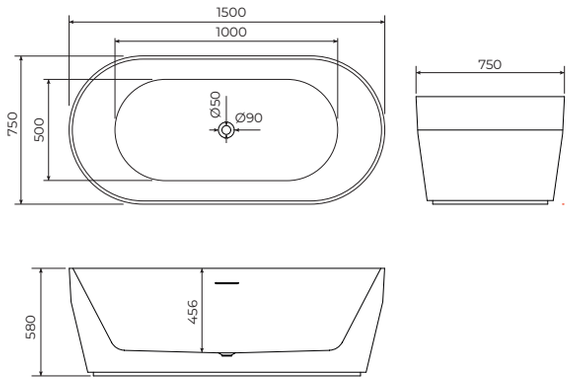

C-08-S1003MW
matt white small

Dimenzije:
1500x750x580

Uz kadu dolazi odgovarajući popup, bez sifona.

Održavanje mekom krpom i tečnim sredstvom za čišćenje, koje uklanja vodeni kamenac.

COPEN

Ginger

SAMOSTOJEĆA KADA

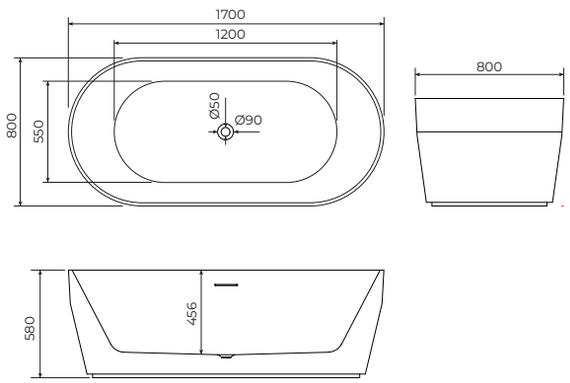

C-08-L1003B/MW
beige/matt white

Dimenzije:
1700x800x580mm

Uz kadu dolazi odgovarajući popup, bez sifona.

Održavanje mekom krpom i tečnim sredstvom za čišćenje, koje uklanja vodeni kamenac.

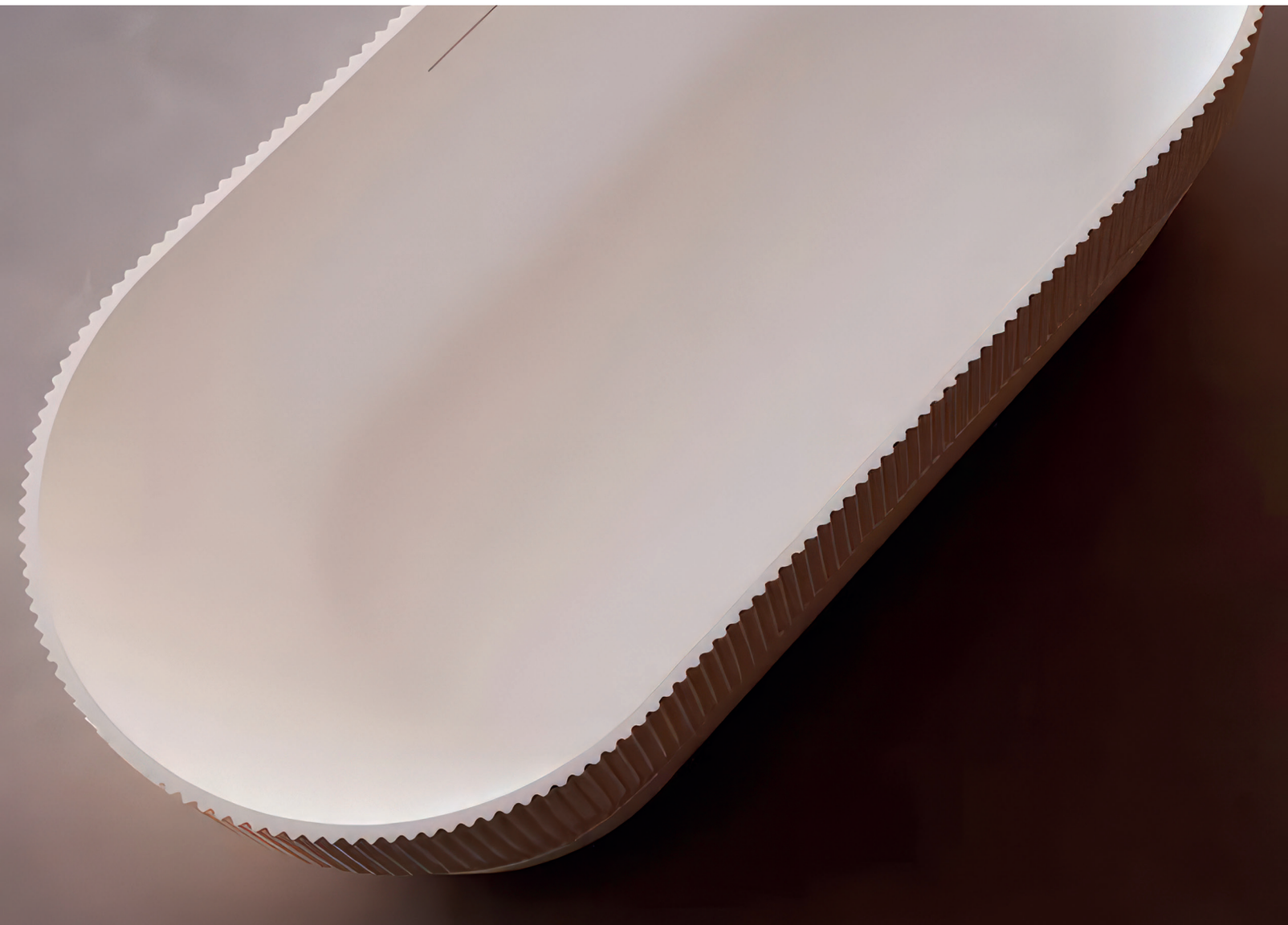



COPEN

Mae

SAMOSTOJEĆA KADA

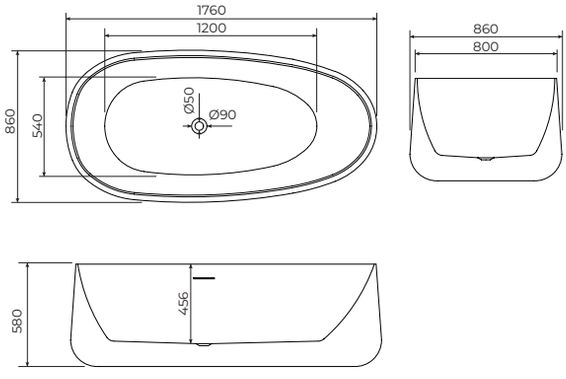

C-08-1004MW
matt white

Dimenzije:
1760x860x580mm

Uz kadu dolazi odgovarajući popup, bez sifona.

Održavanje mekom krpom i tečnim sredstvom za čišćenje, koje uklanja vodeni kamenac.

COPEN

Sophia

SAMOSTOJEĆA KADA

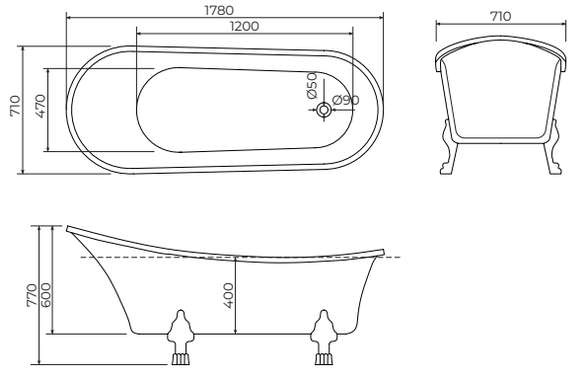

C-08-1005W
matt white

Dimenzije:
1760x710x770mm

Uz kadu dolazi odgovarajući popup, bez sifona.

Održavanje mekom krpom i tečnim sredstvom za čišćenje, koje uklanja vodeni kamenac.





COPEN

Marilyn

SAMOSTOJEĆA KADA

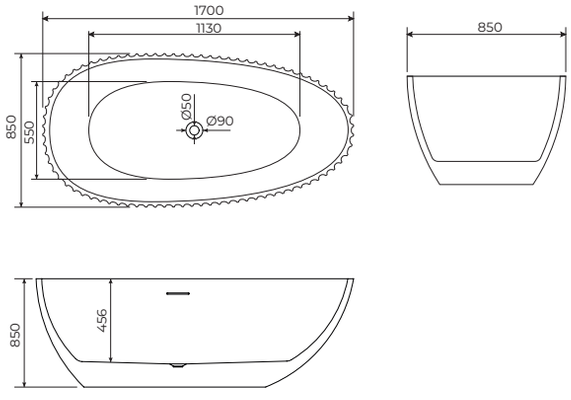

C-08-1006W
matt white

Dimenzije:
1700x850x580mm

Uz kadu dolazi odgovarajući popup, bez sifona.

Održavanje mekom krpom i tečnim sredstvom za čišćenje, koje uklanja vodeni kamenac.

COPEN

Rita

SAMOSTOJEĆA KADA

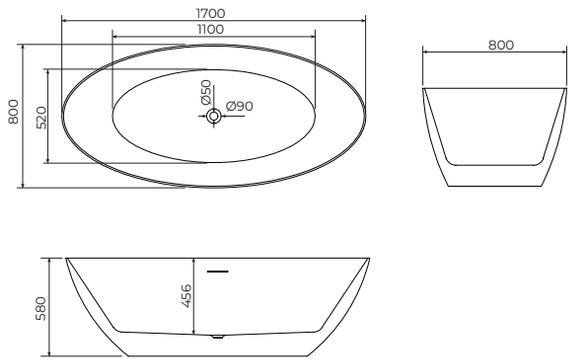

C-08-1007W
glow white

Dimenzije:
1700x800x580mm

Uz kadu dolazi odgovarajući popup, bez sifona.

Održavanje mekom krpom i tečnim sredstvom za čišćenje, koje uklanja vodeni kamenac.





COPEN **Rita**

SAMOSTOJEĆA KADA

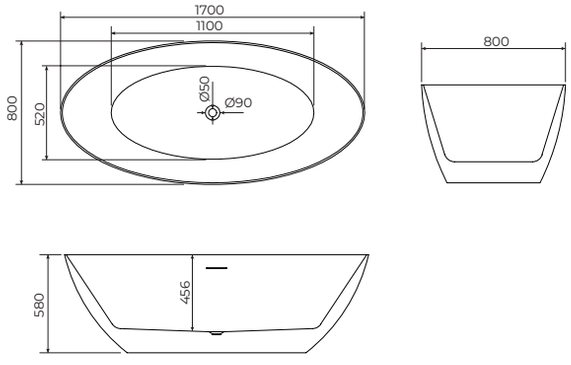

C-08-1007MB
matt black

Dimenzije:
1700x800x580mm

Uz kadu dolazi odgovarajući popup, bez sifona.

Održavanje mekom krpom i tečnim sredstvom za čišćenje, koje uklanja vodeni kamenac.

COPEN

Judy

SAMOSTOJEĆA KADA

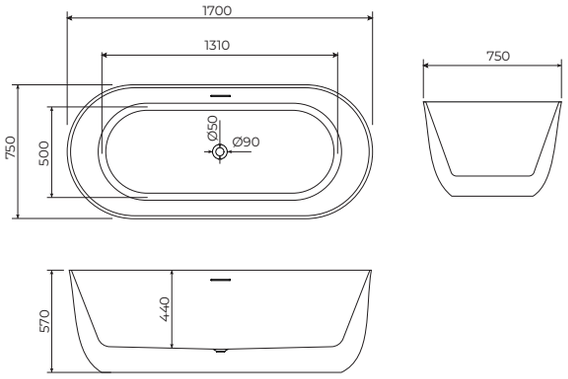

C-08-2001W
glow white

Dimenzije:
1700x750x570mm

Uz kadu dolazi odgovarajući popup, bez sifona.

Održavanje mekom krpom i tečnim sredstvom za čišćenje, koje uklanja vodeni kamenac.



COPEN

Judy

SAMOSTOJEĆA KADA

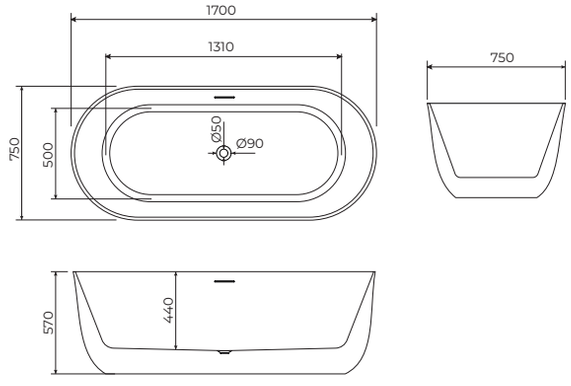

C-08-2001MB/MW
matt black / matt white

Dimenzije:
1700x750x570mm

Uz kadu dolazi odgovarajući popup, bez sifona.

Održavanje mekom krpom i tečnim sredstvom za čišćenje, koje uklanja vodeni kamenac.

COPEN

Hedy

SAMOSTOJEĆA KADA

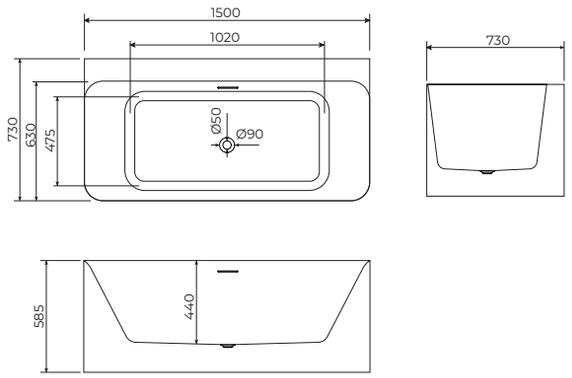

C-08-S2002W
glow white

Dimenzije:
1500x730x585mm

Uz kadu dolazi odgovarajući popup, bez sifona.

Održavanje mekom krpom i tečnim sredstvom za čišćenje, koje uklanja vodeni kamenac.





COPEN

Hedy

SAMOSTOJEĆA KADA

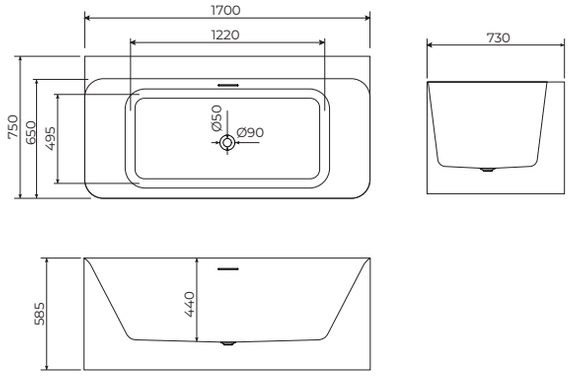

C-08-L2002W
glow white large

Dimenzije:
1700x745x585mm

Uz kadu dolazi odgovarajući popup, bez sifona.

Održavanje mekom krpom i tečnim sredstvom za čišćenje, koje uklanja vodeni kamenac.

COPEN

Lauren

SAMOSTOJEĆA KADA

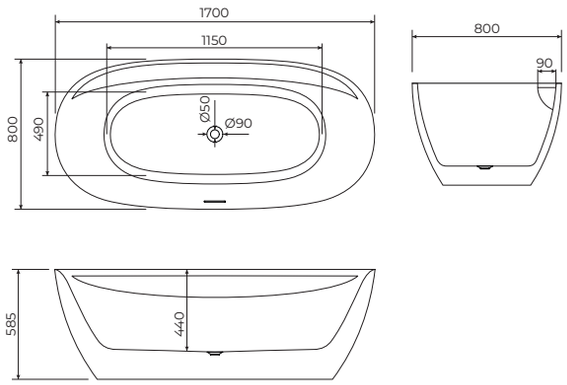

C-08-2003W
matt white

Dimenzije:
1700x800x585mm

Uz kadu dolazi odgovarajući popup, bez sifona.

Održavanje mekom krpom i tečnim sredstvom za čišćenje, koje uklanja vodeni kamenac.





COPEN

Ingrid

SAMOSTOJEĆA KADA

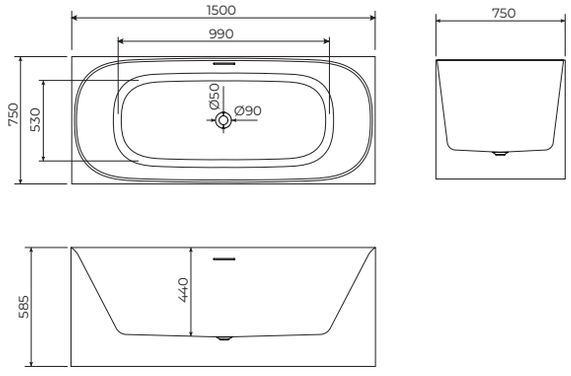

C-08-L2004W
glow white

Dimenzije:
1700x750x585mm

Uz kadu dolazi odgovarajući popup, bez sifona.

Održavanje mekom krpom i tečnim sredstvom za čišćenje, koje uklanja vodeni kamenac.

COPEN

Ingrid

SAMOSTOJEĆA KADA

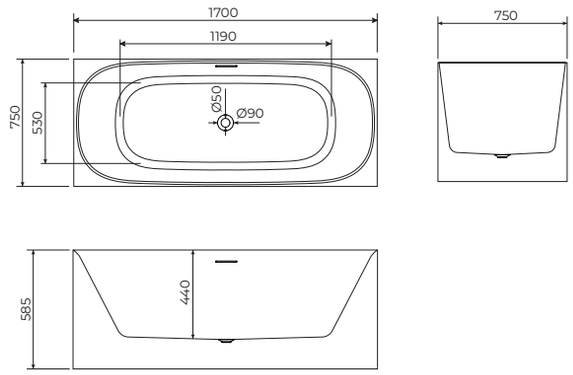

C-08-L2004MB/MW
matt black / matt white

Dimenzije:
1700x750x585mm

Uz kadu dolazi odgovarajući popup, bez sifona.

Održavanje mekom krpom i tečnim sredstvom za čišćenje, koje uklanja vodeni kamenac.



COPEN

Vivien

SAMOSTOJEĆA KADA

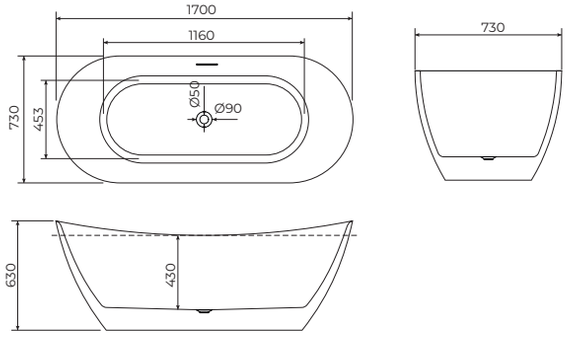

C-08-2005W
glow white

Dimenzije:
1700x730x630mm

Uz kadu dolazi odgovarajući popup, bez sifona.

Održavanje mekom krpom i tečnim sredstvom za čišćenje, koje uklanja vodeni kamenac.


BARCELONA



SPA KADE - HIDROMASAŽNE KADE

Luksuz i zdravlje na dohvat ruke

Hidromasažne kade iz naše ponude pružaju savršenu harmoniju luksuza i zdravlja. Bilo da tražite trenutke mira nakon napornog dana ili želite dodatnu vrednost za svoje dvorište, naše kade nude vrhunski kvalitet, pouzdanost i moderan dizajn. Otkrijte snagu hidroterapije sa AquaCasa asortimanom!



SPA kada

HIDROMASAŽNA KADA

COPEN

C-SPA-001







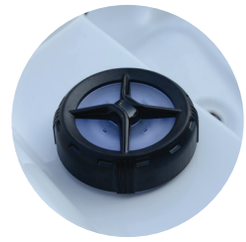



SPECIFIKACIJA PROIZVODA:
▸ 5 mesta za sedenje / 1 mesto za ležanje
▸ Dim. proizvoda: 2250x2250x940mm
▸ Dim. pakovanja: 2330x2330x1040mm
▸ Težina proizvoda: 455kg
▸ Težina napunjenog proizvoda: 1680kg
▸ Zapremina vode: 1250 l
▸ Materijal kadice: US Aristech akril
▸ Boja akrila: T10 Silver Marble
▸ Materijal oplate: PVC
▸ Boja oplate: H19 coffe
▸ Materijal rama: Nerđajući čelik 304
▸ Podloga: ABS

PUMPE:
▸ Hidromasažna pumpa: 3 pumpe od 3KS
▸ Cirkulaciona pumpa: 1 pumpa od 0,5KS

ELEKTRONIKA:
▸ Kontroler: Balboa 2T SPA TOUCH (USD)
▸ Grejač: 3kW Balboa (USA)
▸ Potrošnja električne energije: maksimalno 10.150W
▸ Minimalno napajanje: 1 × 16A 230V/50Hz
▸ Optimalno napajanje: 1 × 25A 230V/50Hz

MLAZNICE:
▸ Broj mlaznica: 68

FILTRACIJA:
▸Vrsta filtera: Papirni filter sa mogućnošću lake zamene
▸ Broj filtera: 2
▸ Efektivna površina filtracije: 9,5m2
▸ Ozono terapija
▸ Generator ozona: 200 mg/h

DODATNA OPREMA:
▸ Led osvetljenje maksimalnog nivoa vode sa 14 LED lampica
▸ Podvodno LED osvetljenje
▸ Bluetooth ozvučenje sa dva zvučnika
▸ Vodopad izliv sa led osvetljenjem
▸ Naslon za glavu: 3 kom
▸ Zaštitni pokrivač protiv prljavštine
▸ Termo pokrivač za zimske uslove (do -5 stepeni, ako temperatura opada potrebno je isprazniti SPA kako instalacija ne bi zamrzla i dovela do oštećenja dalje funkcije kade)
▸ Izolacija kade
▸ Izolacija oplate
▸ Stepenice







SPA kada

HIDROMASAŽNA KADA

COPEN

C-SPA-002



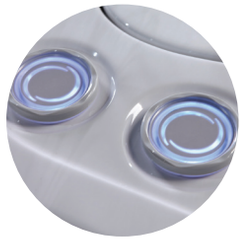















SPECIFIKACIJA PROIZVODA:
▸ 3 mesta za sedenje / 2 mesta za ležanje
▸ Dim. proizvoda: 2000x2000x900mm
▸ Dim. pakovanja: 2100x2100x1000mm
▸ Težina proizvoda: 295kg
▸ Težina napunjenog proizvoda: 1169kg
▸ Zapremina vode: 874 l
▸ Materijal kadice: US Aristech akril
▸ Boja akrila: T10 Silver Marble
▸ Materijal oplate: PVC
▸ Boja oplate: H19 coffe
▸ Materijal rama: Nerđajući čelik 304
▸ Podloga: ABS

PUMPE:
▸ Hidromasažna pumpa: 1 pupma od 3KS - dvobrzinska

ELEKTRONIKA:
▸ Kontroler: Balboa TP500 (USD)
▸ Grejač: 3kW Balboa (USA)
▸ Potrošnja električne energije: maksimalno 3.150W
▸ Minimalno napajanje: 1 × 16A 230V/50Hz
▸ Optimalno napajanje: 1 × 25A 230V/50Hz

MLAZNICE:
▸ Broj mlaznica: 42

FILTRACIJA:
▸Vrsta filtera: Papirni filter sa mogućnošću lake zamene
▸ Broj filtera: 1
▸ Efektivna površina filtracije: 9,5m2
▸ Ozono terapija
▸ Generator ozona: 200 mg/h

DODATNA OPREMA:
▸ Led osvetljenje maksimalnog nivoa vode sa 14 LED lampica
▸ Podvodno LED osvetljenje
▸ Bluetooth ozvučenje sa dva zvučnika
▸ Vodopad izliv sa led osvetljenjem
▸ Naslon za glavu: 3 kom
▸ Zaštitni pokrivač protiv prljavštine
▸ Termo pokrivač za zimske uslove (do -5 stepeni, ako temperatura opada potrebno je isprazniti SPA kako instalacija ne bi zamrzla i dovela do oštećenja dalje funkcije kade)
▸ Izolacija kade
▸ Izolacija oplate
▸ Stepenice



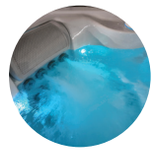





SPA kada

HIDROMASAŽNA KADA

COPEN

C-SPA-003



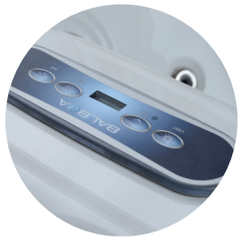

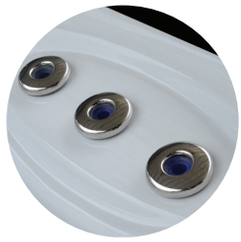













SPECIFIKACIJA PROIZVODA:
▸ 2 mesta za ležanje
▸ Dim. proizvoda: 1850x1450x880mm
▸ Dim. pakovanja: 1950x1550x980mm
▸ Težina proizvoda: 320kg
▸ Težina napunjenog proizvoda: 1376kg
▸ Zapremina vode: 600 l
▸ Materijal kadice: US Aristech akril
▸ Boja akrila: T10 Silver Marble
▸ Materijal oplate: PVC
▸ Boja oplate: H19 coffe
▸ Materijal rama: Nerđajući čelik 304
▸ Podloga: ABS

PUMPE:
▸ Hidromasažna pumpa: 1 pumpa od 2KS

ELEKTRONIKA:
▸ Kontroler: Balboa TP500 (USD)
▸ Grejač: 3kW Balboa (USA)
▸ Potrošnja električne energije: maksimalno 3.53KW
▸ Minimalno napajanje: 1 × 16A 230V/50Hz
▸ Optimalno napajanje: 1 × 25A 230V/50Hz

MLAZNICE:
▸ Broj mlaznica: 19

FILTRACIJA:
▸Vrsta filtera: Papirni filter sa mogućnošću lake zamene
▸ Broj filtera: 1
▸ Efektivna površina filtracije: 9,5m2

DODATNA OPREMA:
▸ Led osvetljenje maksimalnog nivoa vode sa 16 LED lampica
▸ Podvodno LED osvetljenje
▸ Vodopad izliv sa led osvetljenjem
▸ Naslon za glavu: 2 kom
▸ Zaštitni pokrivač protiv prljavštine
▸ Termo pokrivač za zimske uslove (do -5 stepeni, ako temperatura opada potrebno je isprazniti SPA kako instalacija ne bi zamrzla i dovela do oštećenja dalje funkcije kade)
▸ Izolacija kade
▸ Izolacija oplate
▸ Stepenice







SPOLJNI TUŠEVI

Osveženje na dohvat ruke

Spoljni tuševi idealni za brzo osveženje tokom toplih letnjih dana ili ispiranje nakon kupanja, kombinuju funkcionalnost i estetski dizajn. Napravljeni od kvalitetnih materijala otpornih na sve vremenske uslove, pružaju dugotrajnu pouzdanost i lakoću održavanja.



Porto

STUBNI TUŠ
SA IZLIVOM I RUŽOM TUŠA

COPEN



C-SPA-102CR
chrome

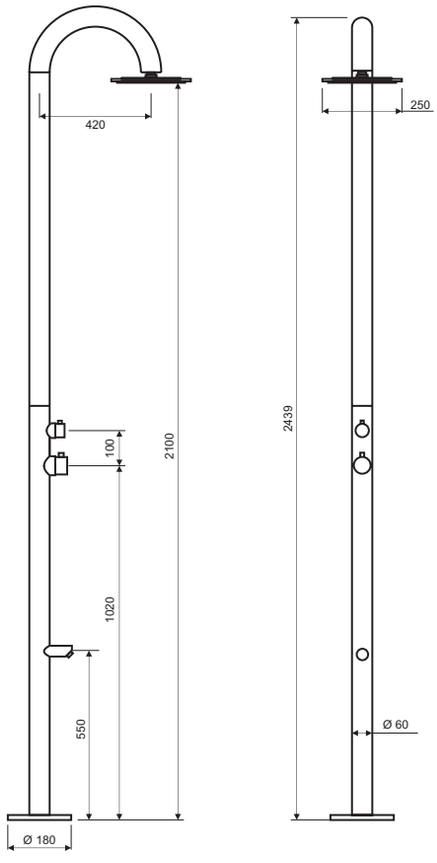

Nissi

STUBNI TUŠ
SA TUŠ SETOM I RUŽOM TUŠA

COPEN

C-SPA-103CR
chrome

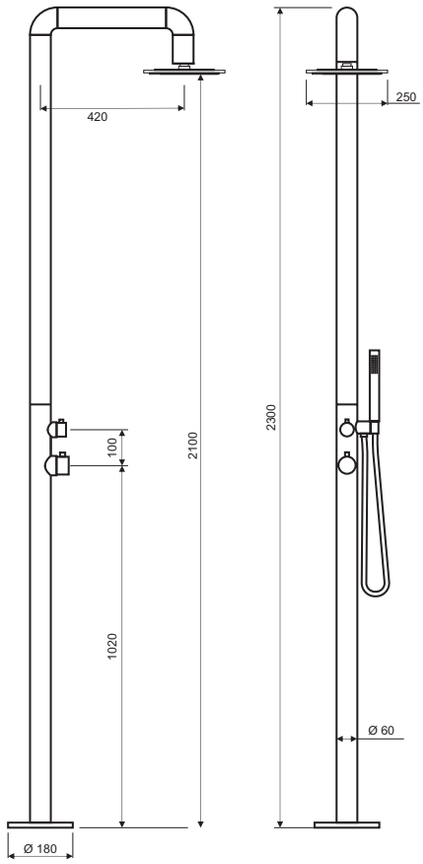



Bondi

STUBNI TUŠ SA IZLIVOM

COPEN



C-SPA-101CR
chrome

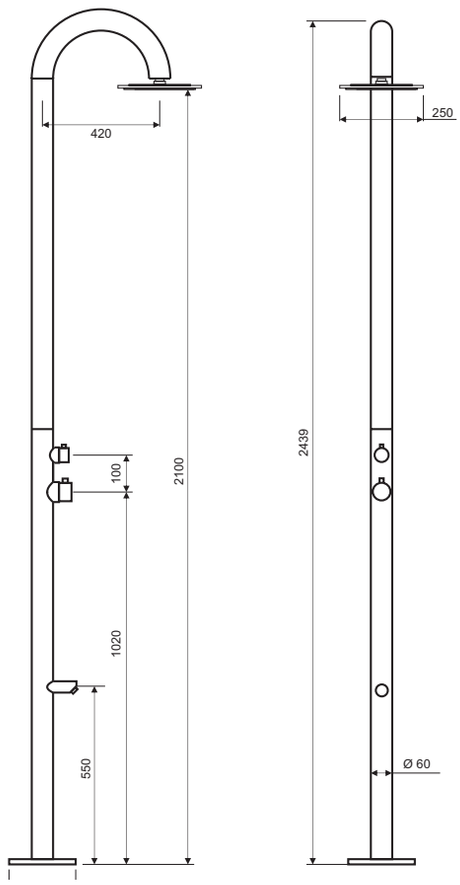

Rio

STUBNI TUŠ
SA TUŠ SETOM

COPEN

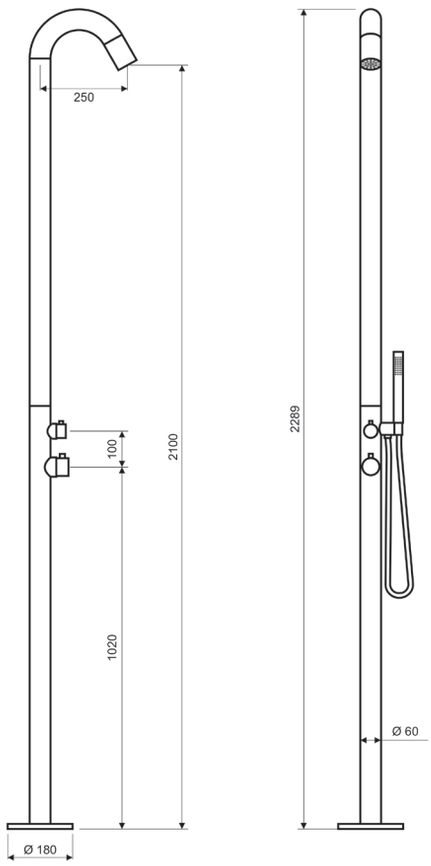

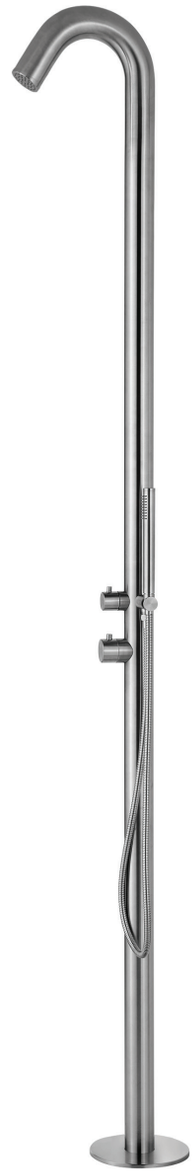

C-SPA-100CR
chrome



C-SPA-100MB
matt black



SANITARIJA

Copen nadgradni lavaboi – savršen spoj stila i funkcionalnosti.

Transformišite svoje kupatilo sa Copen nadgradnim lavaboom, gde se vrhunski dizajn susreće s praktičnošću.

U ponudi su metalni i stakleni modeli, idealni za one koji traže luksuzne i sofisticirane elemente za uređenje.

Metalni lavaboi dolaze u prefinjenim varijantama brušenog mesinga i gun-metala, pružajući eleganciju i otpornost na habanje. Njihov moderan i izdržljiv dizajn savršeno odgovara kupatilima koja teže savršenom balansu između funkcionalnosti i estetike.

Za one koji preferiraju staklo, Copen nudi modele sa belim, crnim ili zlatnim dnom, kao i u potpunosti zlatne lavaboe, koji unose dašak glamura u svaki prostor. Stakleni lavaboi igraju se svetlom, reflektujući ga na jedinstven način, stvarajući elegantnu atmosferu u kupatilu. Osim što su estetski privlačni, lako se održavaju, osiguravajući da vaš prostor uvek izgleda besprekorno.



Stakleni

LAVABOI

COPEN





C-15-001
white / gold



C-15-002
black



C-15-003
white



C-15-004
gold

NADGRADNI STAKLENI

Od kaljenog stakla koje trpi temperaturu do 80 ˚C

Proizvod dolazi bez sifona i podsklopa.

ODRŽAVANJE

Da bi površina što duže bila u besprekornom stanju, za čišćenje koristite meku krpu i tečno sredstvo za čišćenje, koje uklanja vodeni kamenac. Hemijska i abrazivna sredstva mogu oštetiti proizvod.

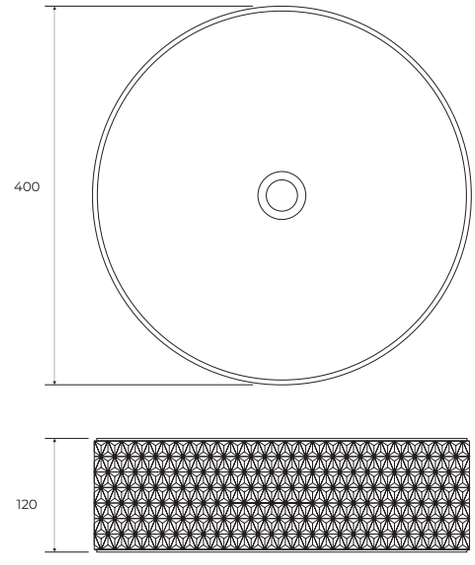

Dimenzije:
Ø400 x 125mm


Metalni
LAVABOI
COPEN



C-15-100BB
brush bras



C-15-101BB
brush bras



C-15-100GM
ganmetal



C-15-101GM
ganmetal

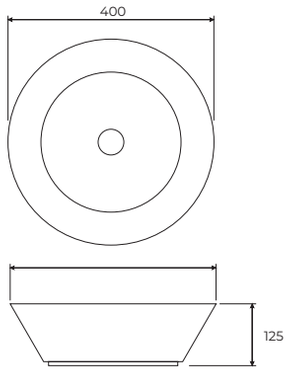

Dimenzije: Ø400 x 125mm

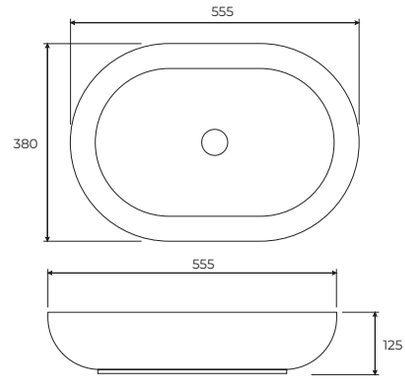

Dimenzije: 555 x 380 x 125 mm

NADGRADNI metalni

Izrađeni od S/S 304 nerđajućeg čelika debljine 3mm

Sa pripadajućim popap-om

ODRŽAVANJE

Da bi površina što duže bila u besprekornom stanju, za čišćenje koristite meku krpu i tečno sredstvo za čišćenje, koje uklanja vodeni kamenac. Hemijska i abrazivna sredstva mogu oštetiti proizvod.


Keramički
LAVABOI
COPEN



C-15-200
white / gold

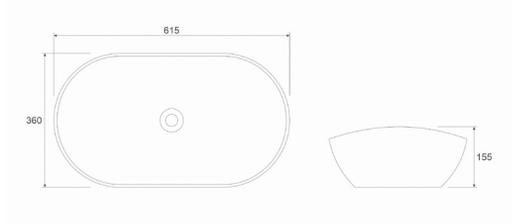



C-15-201
white / gold

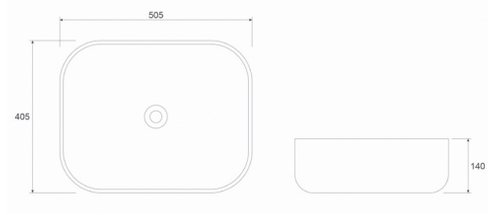



C-15-202
white / gold

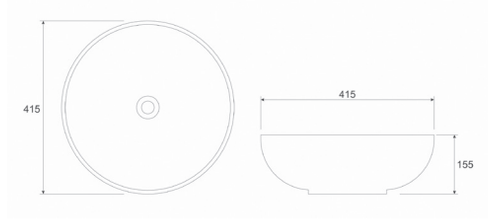

ODRŽAVANJE

Da bi površina što duže bila u besprekornom stanju, za čišćenje koristite meku krpu i tečno sredstvo za čišćenje, koje uklanja vodeni kamenac. Hemijska i abrazivna sredstva mogu oštetiti proizvod.

Lavaboi

COPEN





C-15-210
white



C-15-210MW
matt white



C-15-210MG
matt grey



C-15-210MB
matt black

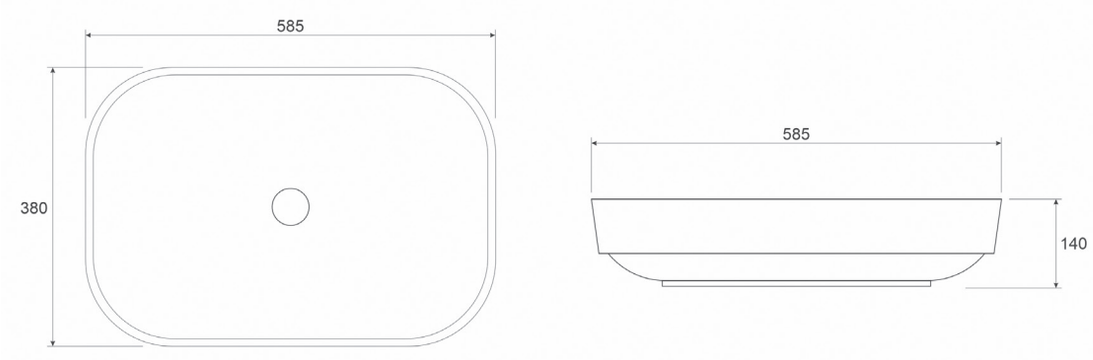

ODRŽAVANJE

Da bi površina što duže bila u besprekornom stanju, za čišćenje koristite meku krpu i tečno sredstvo za čišćenje, koje uklanja vodeni kamenac. Hemijska i abrazivna sredstva mogu oštetiti proizvod.

C-15-211
white



C-15-211MK
matt khaki



C-15-211MB
matt black



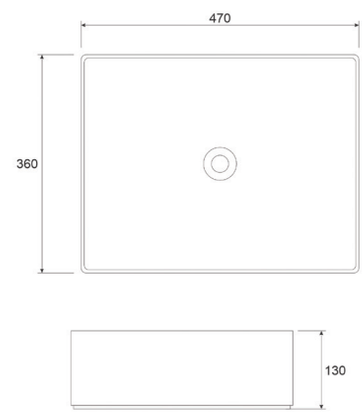



C-15-212
white



C-15-212MW
matt white



C-15-212MK
matt khaki



C-15-212MB
matt black

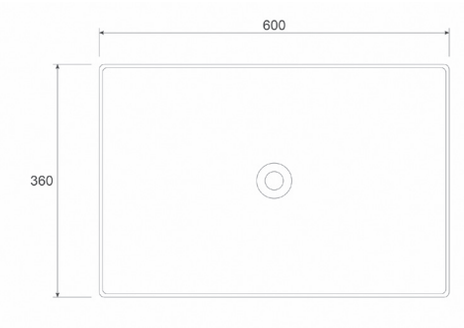





Lavaboi

COPEN





C-15-213
white



C-15-213MW
matt white



C-15-213MG
matt grey



C-15-213MB
matt black

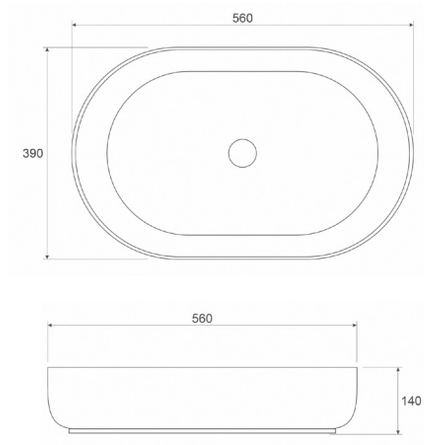

ODRŽAVANJE

Da bi površina što duže bila u besprekornom stanju, za čišćenje koristite meku krpu i tečno sredstvo za čišćenje, koje uklanja vodeni kamenac. Hemijska i abrazivna sredstva mogu oštetiti proizvod.



C-15-214
white



C-15-214MW
matt white



C-15-214MG
matt grey



C-15-214MB
matt black



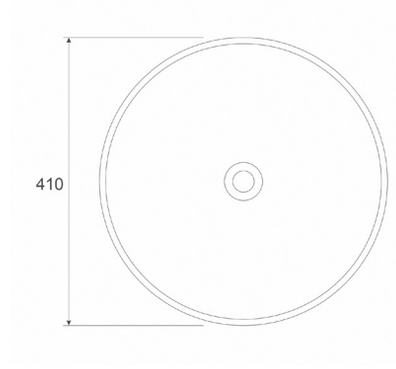





C-15-215
white



C-15-215MW
matt white



C-15-215MG
matt grey



C-15-215MB
matt black

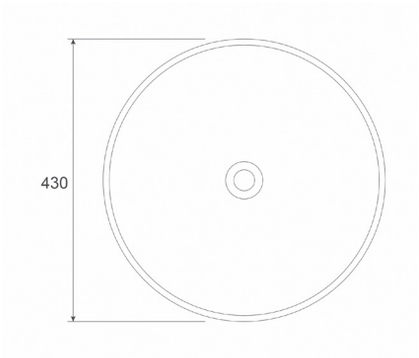

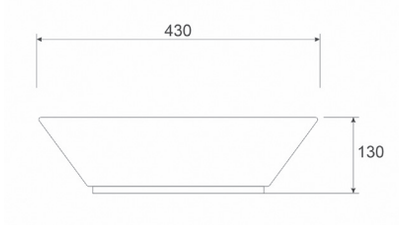




Lavaboi
COPEN



C-15-219
white



C-15-219MW
matt white



C-15-219MG
matt grey



C-15-219MB
matt black

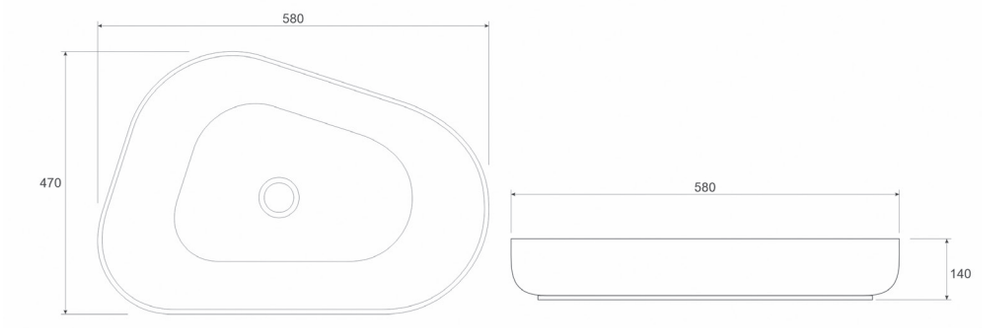

ODRŽAVANJE

Da bi površina što duže bila u besprekornom stanju, za čišćenje koristite meku krpu i tečno sredstvo za čišćenje, koje uklanja vodeni kamenac. Hemijska i abrazivna sredstva mogu oštetiti proizvod.

Lavaboi

COPEN



C-15-217
white



C-15-217MW
matt white



C-15-217MB
matt black

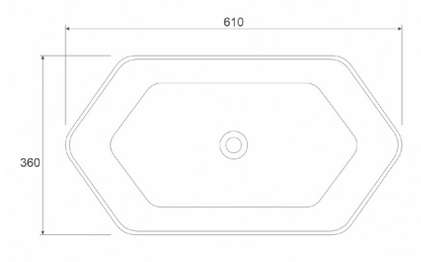

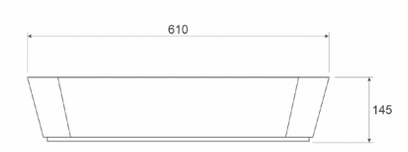





C-15-218
white



C-15-218MW
matt white



C-15-218MG
matt grey



C-15-218MB
matt black

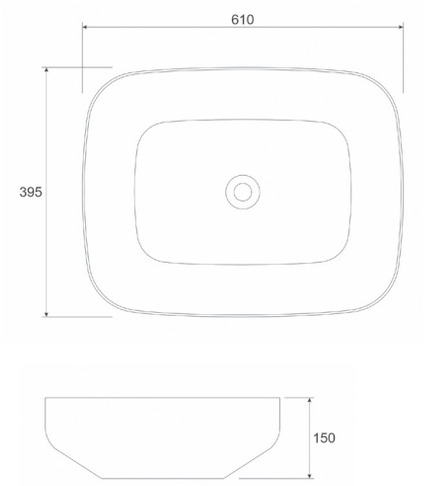







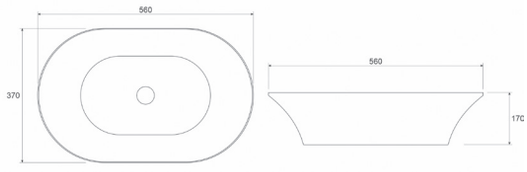

C-15-220
white



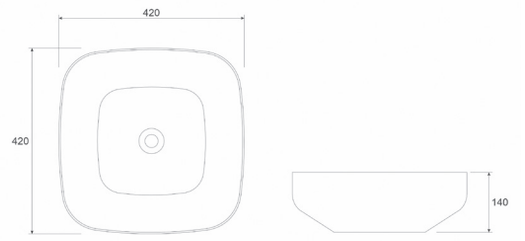

C-15-216
white




Lavaboi
LAVABOI
COPEN
EVERYDAY
ALOE BODY
CLEANSER



C-020-D500
white

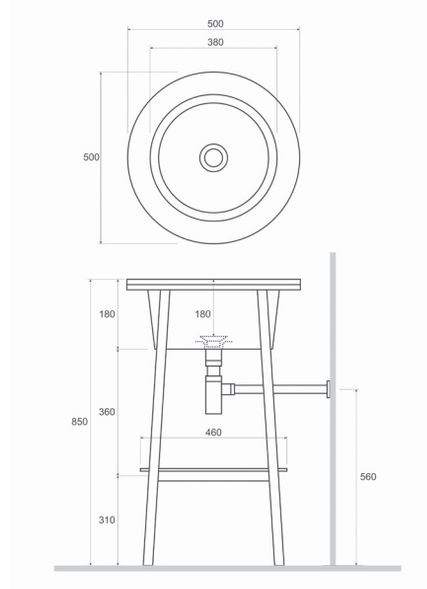



C-020-D700
white

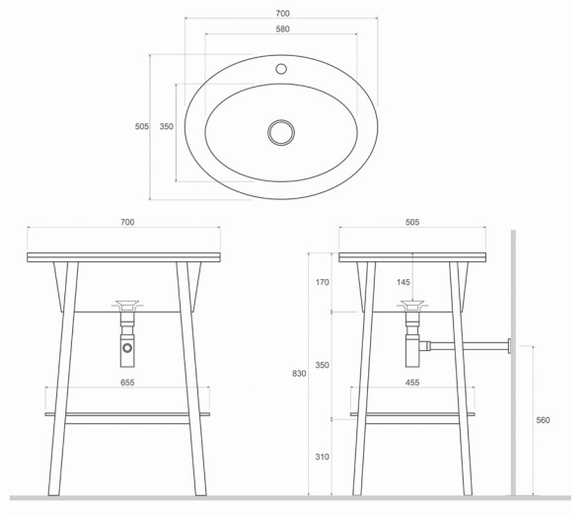

Lavaboi COPEN sa postoljem i policom predstavljaju savršen spoj funkcionalnosti, modernog dizajna i luksuznog izgleda. Namenjeni su kupatilima koja teže minimalističkom, ali upečatljivom estetskom izrazu, sa posebnim akcentom na praktičnost u svakodnevnoj upotrebi.

Idealan izbor za sve koji žele modernu, čistu i funkcionalnu liniju u svom kupatilu. Zahvaljujući kompaktnim dimenzijama, savršeno se uklapa i u manje prostore, dok dodatna polica omogućava da najvažnije stvari uvek budu na dohvat ruke.


Tornado
KONZOLNE WC ŠOLJE
COPEN



C-15-300
white



C-15-300MB
matt black

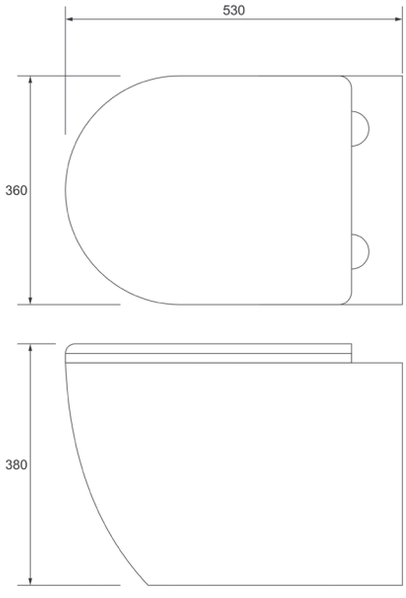

Konzolna WC šolja Copen Tornado sa Duroplast SoftClose daskom kombinuje moderan dizajn, naprednu tehnologiju ispiranja i vrhunsku izradu.

Zahvaljujući Tornado flush sistemu, obezbeđuje snažno i efikasno ispiranje, dok Duroplast SoftClose daska omogućava tiho i lagano zatvaranje.



Tornado flush tehnologija
- snažno i temeljno ispiranje za maksimalnu higijenu

sa duroplast soft-close wc daskom

OGLEDALA

Copen ogledala kombinuju stil i funkcionalnost, pružajući vašem prostoru eleganciju i praktičnost.

Izrađena od visokokvalitetnih materijala, ogledala su dizajnirana da traju i obogate izgled svakog enterijera. U ponudi su modeli različitih oblika i veličina, omogućavajući vam da odaberete ogledalo koje se najbolje uklapa u vaš dom.

Sa modernim ili klasičnim dizajnom, ogledala ne samo da poboljšavaju estetiku prostora, već i pružaju dodatnu praktičnost. Pružite svom prostoru dodatak koji kombinuje estetiku i funkcionalnost za savršen završni dodir.







- Debljina stakla 5mm
- Temperatura boje: 6000-6500K
- Jačina svetlosti: 2835-60+60
- Voltaža: 220-240V 50HZ
- Touch prekidač
- IP44 zaštita

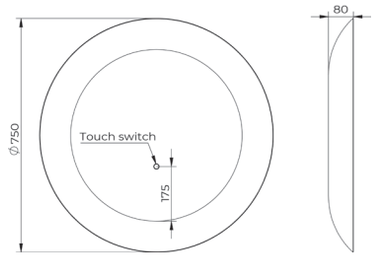



C-06-106BRG
Ø750 sa alu ramom
rose gold



C-06-106BC
Ø750 sa alu ramom
brushed bras







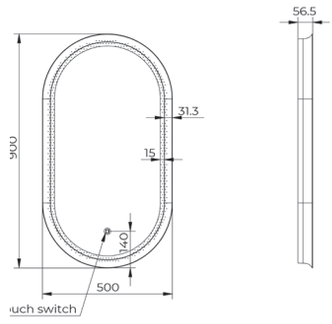



C-06-102MB
500x900 sa alu ramom
56,5mm LED matt black



C-06-102G
500x900 sa alu ramom
56,5mm LED gold



C-06-102GM
500x900 sa alu ramom
56,5mm LED ganmetal

- Aluminijumski ram
- Debljina stakla 5mm
- Podešavanje temperature boje 2700-6500K
- Jačina svetlosti: 2835-60+60
- Voltaža: 220-240V 50HZ 6.Automatski defoger
- ''Grooved'' touch prekidač
- IP44 zaštita



C-06-105MB
500x900 sa alu ramom 40,6mm LED matt black



C-06-105G
500x900 sa alu ramom 40,6mm LED gold



C-06-105GM
500x900 sa alu ramom 40,6mm LED ganmetal

- Aluminijumski ram
- Debljina stakla 5mm
- Podešavanje temperature boje 2700-6500K
- Jačina svetlosti: 2835-60+60
- Voltaža: 220-240V 50HZ
- Automatski defoger
- ''Grooved'' touch prekidač
- IP44 zaštita

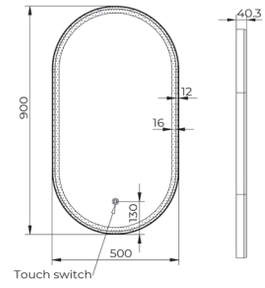





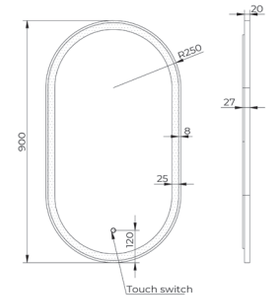

C-06-104MB
500x900 sa alu ramom 20mm LED matt black

- Aluminijumski ram
- Debljina stakla 5mm
- Podešavanje temperature boje 2700-6500K
- Jačina svetlosti: 2835-60+60
- Voltaža: 220-240V 50HZ
- Ambijentalno svetlo
- Touch prekidač
- IP44 zaštita



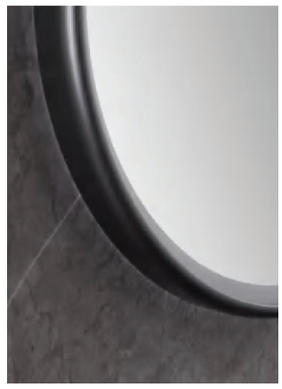

- Aluminijumski ram
- Debljina stakla 5mm
- Podešavanje temperature boje 2700-6500K
- Jačina svetlosti: 2835-60+60
- Voltaža: 220-240V 50HZ
- Automatski defoger
- ''Grooved'' touch prekidač
- IP44 zaštita



C-06-100MB
Ø600 sa alu ramom
56,5mm LED matt black



C-06-100G
Ø600 sa alu ramom
56,5mm LED gold



C-06-101MB
Ø800 sa alu ramom
56,5mm LED matt black

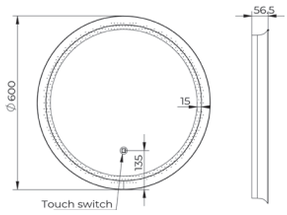

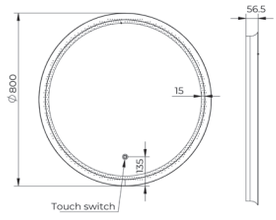



C-06-103MB
Ø600 sa alu ramom
20mm LED matt black

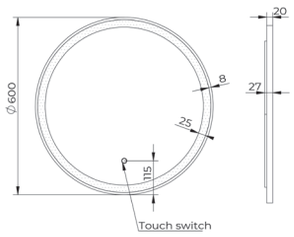

- ▸ Aluminijumski ram
- ▸ Debljina stakla 5mm
- ▸ Podešavanje temperature boje 2700-6500K
- ▸ Jačina svetlosti: 2835-60+60
- ▸ Voltaža: 220-240V 50HZ
- ▸ Ambijentalno svetlo
- ▸ Touch prekidač
- ▸ IP44 zaštita



C-06-107CO
600x800 sa alu ramom
40mm coffee

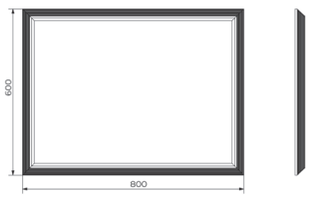

- ▸ Aluminijumski ram
- ▸ Debljina stakla 5mm





C-06-48
800X600



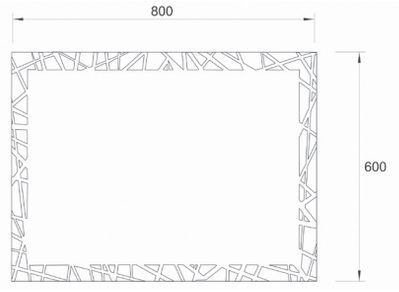

C-06-60
ø800



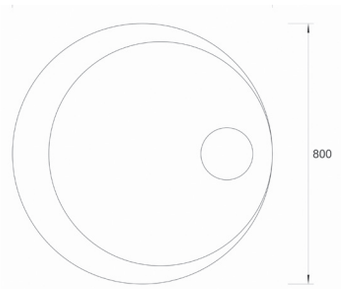





C-06-80
ø700

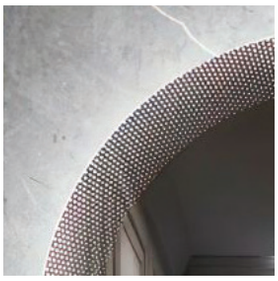

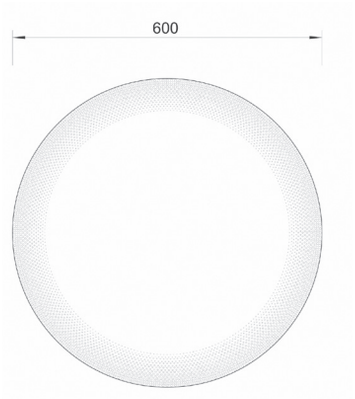

C-06-03Z-B
800X700



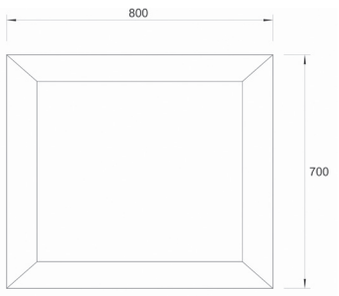





C-06-03Q-S
1000X760 Silver



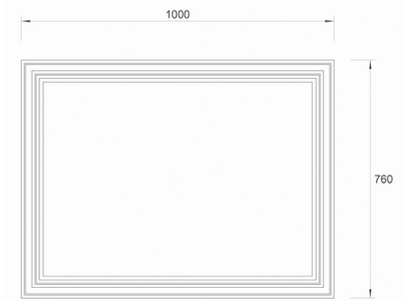

C-06-03Q-G
1000X760 Gold



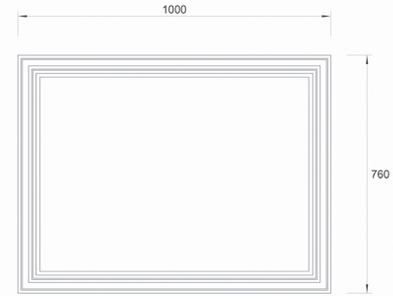





C-06-03K-B
1000x700



C-06-71
800x600

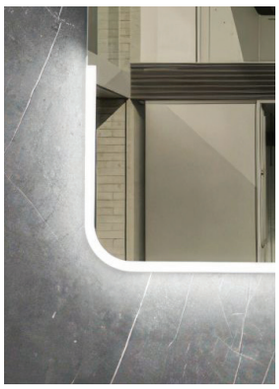

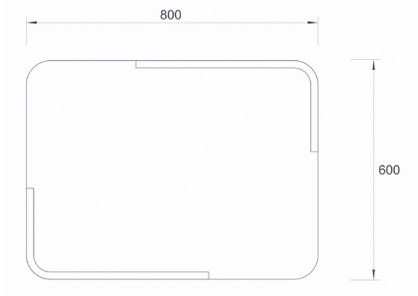





C-06-74
600x800



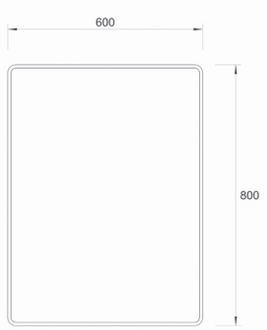

C-06-31E-G
600x800



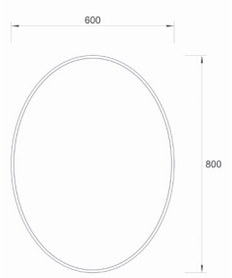



OGLEDALO
SA ALUMINIJUMSKIM SILVER MAT RAMOM

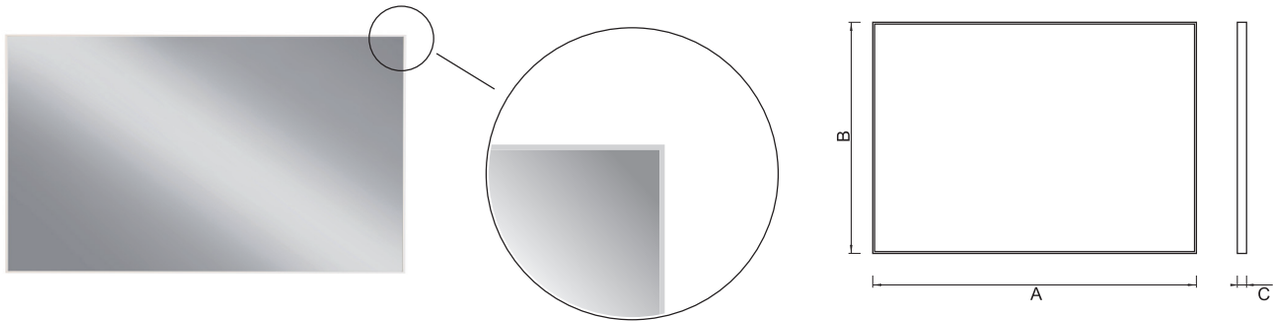

Šifra	Opis	A - Širina (mm)	B - Visina (mm)	C - Debljina rama (mm)
C-06-01SR	Ogledalo / silver mat ram	700	500	20
C-06-02SR	Ogledalo / silver mat ram	800	600	20
C-06-05SR	Ogledalo / silver mat ram	900	700	20
C-06-03SR	Ogledalo / silver mat ram	1000	500	20
C-06-06SR	Ogledalo / silver mat ram	1000	700	20
C-06-07SR	Ogledalo / silver mat ram	1200	700	20



OGLEDALO SA ALUMINIJUMSKIM SILVER MAT RAMOM I OSVETLJENJEM

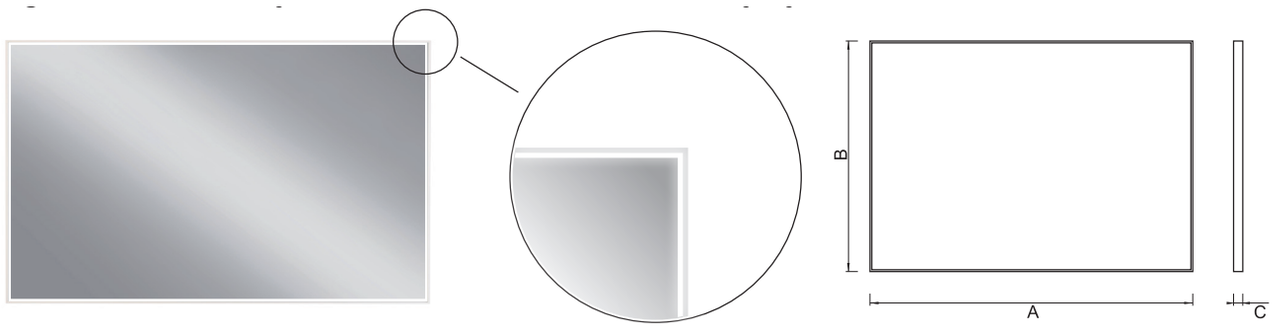

Šifra	Opis	A - Širina (mm)	B - Visina (mm)	C - Debljina rama (mm)
C-06-10LED	Ogledalo / silver mat ram sa osvetljenjem	600	800	20

OGLEDALO SA ALUMINIJUMSKIM BLACK MATT RAMOM

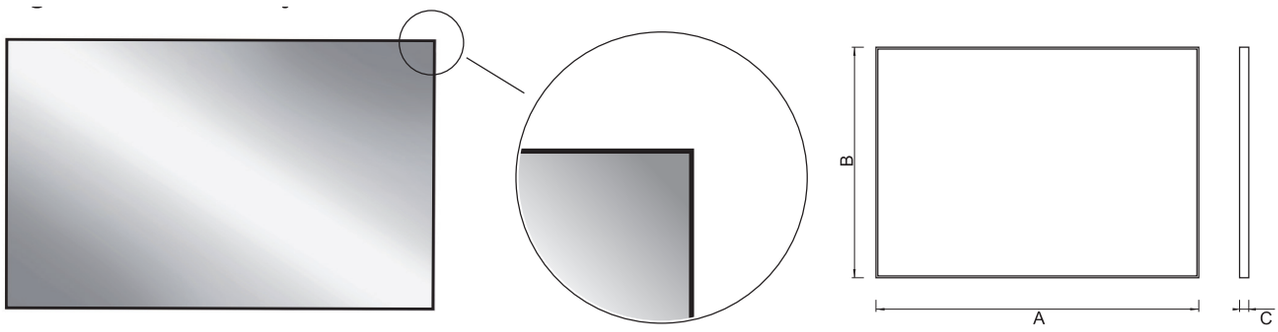

Šifra	Opis	A - Širina (mm)	B - Visina (mm)	C - Debljina rama (mm)
C-06-04BR	Ogledalo / crni ram	800	600	20
C-06-08BR	Ogledalo / crni ram	900	700	20
C-06-09BR	Ogledalo / crni ram	1000	700	20









GALANTERIJA

Naša kupatilska galanterija kombinuje funkcionalnost i eleganciju kako bi vaše kupatilo postalo oaza mira i opuštanja.

Svaki detalj je pažljivo dizajniran da oplemeni prostor. Sa širokim spektrom stilova i boja, lako ćete pronaći proizvode koji se uklapaju u vaš enterijer.

Osim vrhunskog dizajna, naši proizvodi su izuzetno izdržljivi i dugotrajni. Ulepšajte svakodnevnicu uz našu galanteriju i unesite stil u svoje kupatilo.

Diamond

KUPATILSKA GALANTERIJA

COPEN

držač peškira



C-03-353
chrome



C-03-353BM
brushed bras



C-03-353MC
matt black



C-03-353RG
rose gold

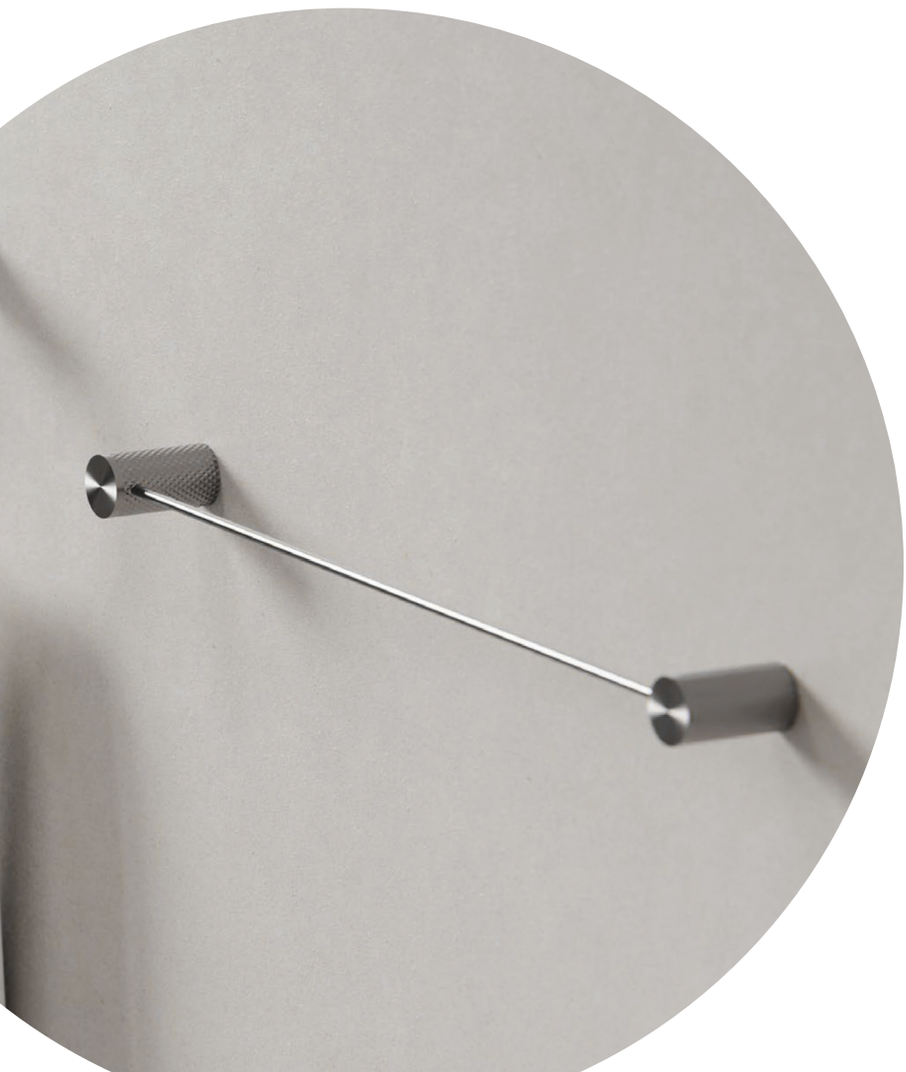

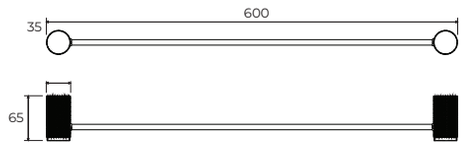

Diamond

KUPATILSKA GALANTERIJA

COPEN

držač malog peškira



C-03-352
chrome



C-03-352BM
brushed bras



C-03-352MC
matt black



C-03-352RG
rose gold

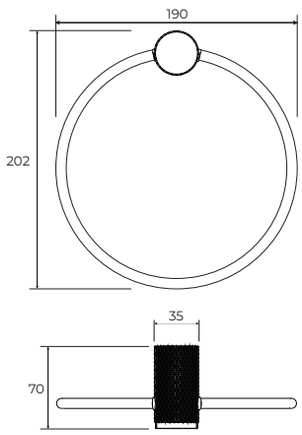



Diamond

KUPATILSKA GALANTERIJA

COPEN

držač bade mantila



C-03-351CR
chrome

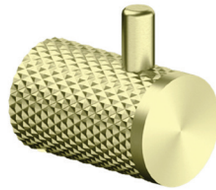

C-03-351BM
brushed bras



C-03-351MC
matt black

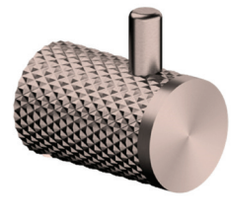

C-03-351RG
rose gold



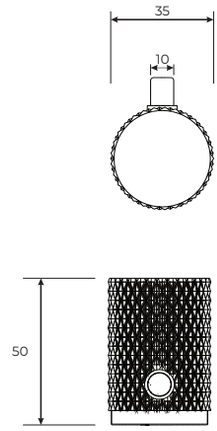

Diamond

KUPATILSKA GALANTERIJA

COPEN

držač papira



C-03-350
chrome

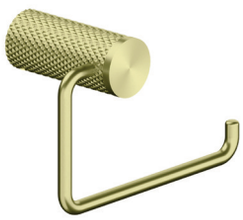

C-03-350BM
brushed bras



C-03-350MC
matt black



C-03-350RG
hrom

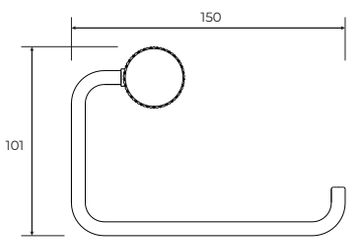

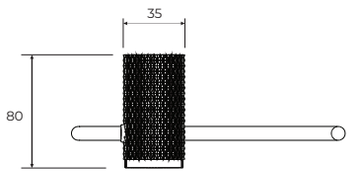

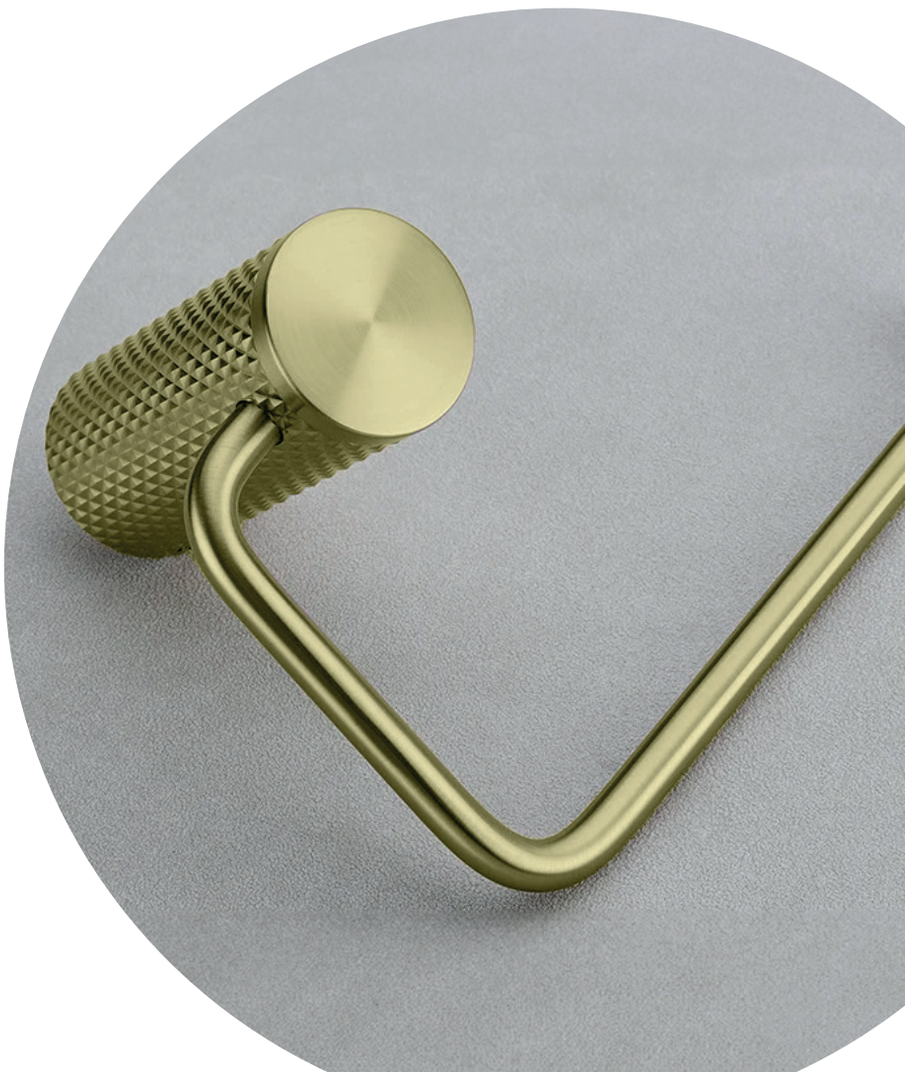

Divine

KUPATILSKA GALANTERIJA

COPEN



držač peškira



C-03-402
chrome



C-03-402SG
shiny gold



C-03-402RG
rose gold

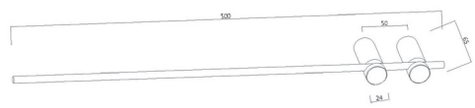

držač papira



C-03-400
chrome



C-03-400SG
shiny gold

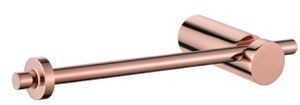

C-03-400RG
rose gold

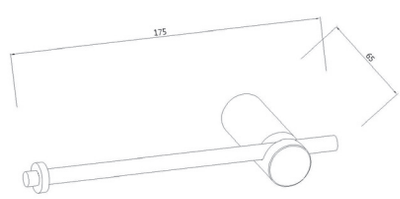

držač bade mantila



C-03-401
chrome



C-03-401SG
shiny gold



C-03-401RG
rose gold

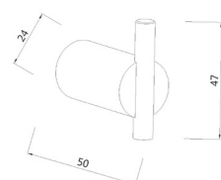


Drop
KUPATILSKA GALANTERIJA
COPEN

držač peškira



C-03-504
chrome



C-03-504SG
shiny gold



C-03-504RG
rose gold

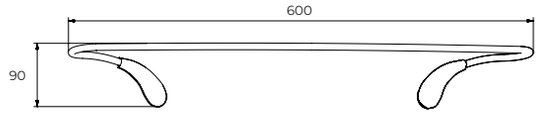

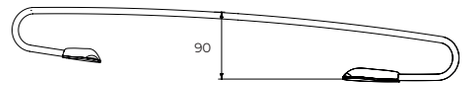

---

držač malog peškira



C-03-502
chrome



C-03-502SG
shiny gold



C-03-502RG
rose gold

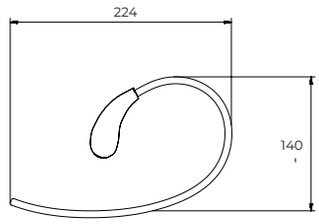

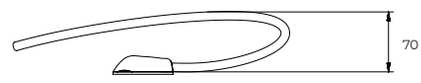

Drop

KUPATILSKA GALANTERIJA

COPEN

držač papira



C-03-500
chrome



C-03-500SG
shiny gold



C-03-500RG
rose gold

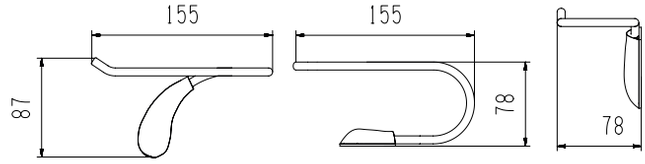

držač bade mantila



C-03-501
chrome



C-03-501SG
brushed gold



C-03-501RG
rose gold

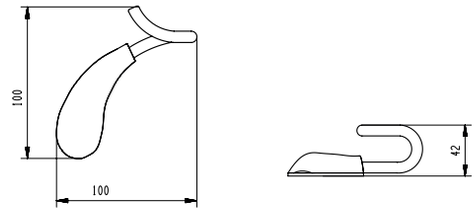

Linea Dark

KUPATILSKA GALANTERIJA

COPEN



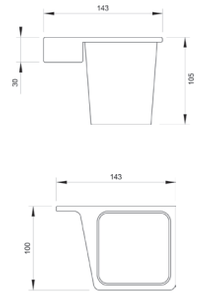

Držač čaše

C-03-101B
matt black



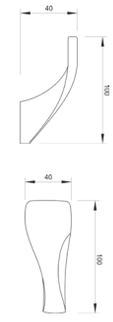

Držač bade mantila

C-03-107B
matt black

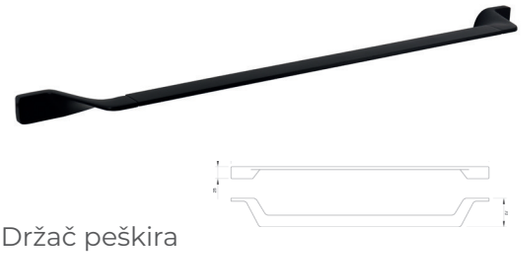

Držač peškira

C-03-105B
matt black



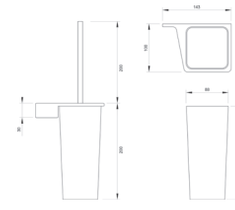

WC četka

C-03-108B
matt black



Držač toalet papira

C-03-104B
matt black

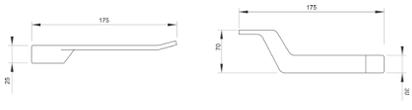



Držač malog peškira

C-03-102B
matt black

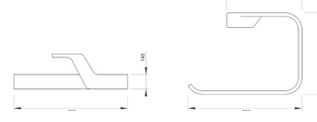

Linea

KUPATILSKA GALANTERIJA

COPEN



Držač čaše

C-03-101
chrome

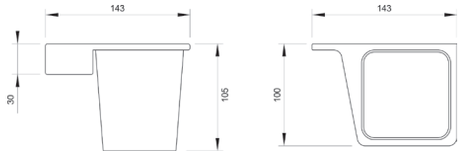



Držač sapuna

C-03-103
chrome

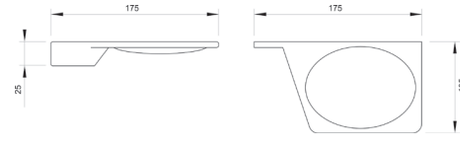



Držač toalet papira

C-03-104
chrome

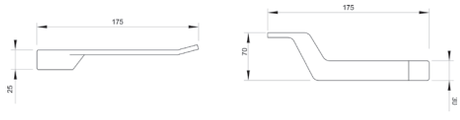



Držač malog peškira

C-03-102
chrome

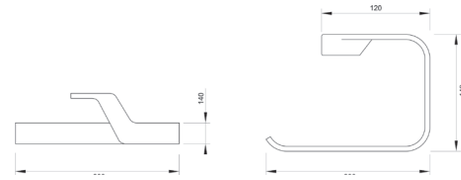

Linea

KUPATILSKA GALANTERIJA

COPEN



Držač peškira

C-03-105
chrome





Držač bade mantila

C-03-107
chrome

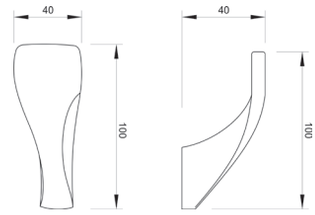



Stakleni etažer

C-03-106
chrome



WC četka

C-03-108
chrome



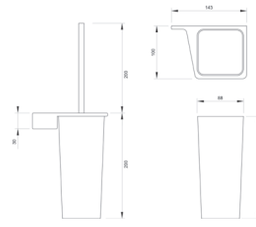

Fuego

KUPATILSKA GALANTERIJA

COPEN



Držač čaše keramika

C-11-06
chrome

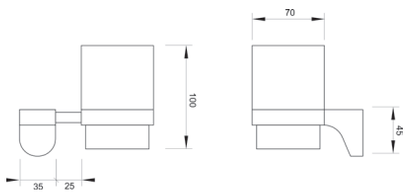



Držač čaše keramika dupli

C-11-07
chrome

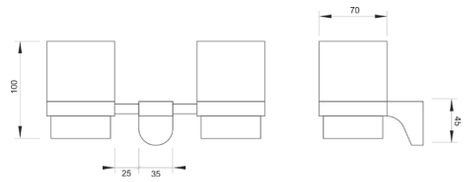



Držač toalet papira

C-11-08
chrome

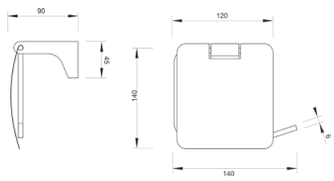



Držač ubrusa

C-11-08A
chrome

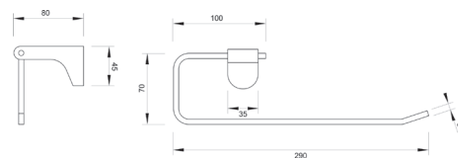

Fuego

KUPATILSKA GALANTERIJA

COPEN



Držač sapuna keramike

C-11-05
chrome

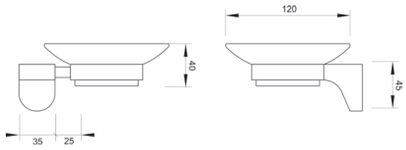

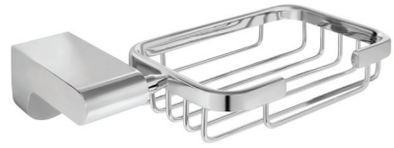

Držač sapuna žičani

C-11-10
chrome

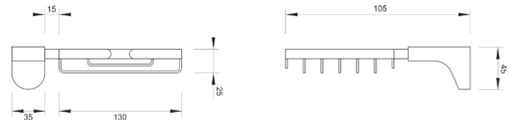



Dozer sapuna keramika

C-11-12
chrome

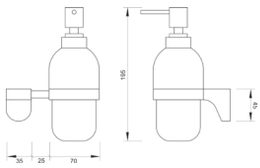

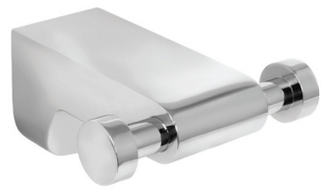

Držač bade mantila

C-11-11
chrome

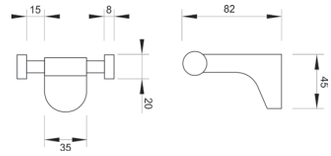

Fuego

KUPATILSKA GALANTERIJA

COPEN



Držač peškira

C-11-03
chrome





Držač peškira dupli

C-11-02
chrome





Držač peškira mali

C-11-09
chrome

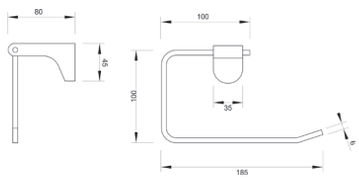



Stakleni etažer

C-11-04
chrome

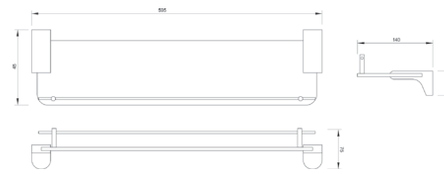

Fuego

KUPATILSKA GALANTERIJA

COPEN



Polica dvodelna staklo

C-11-15
chrome

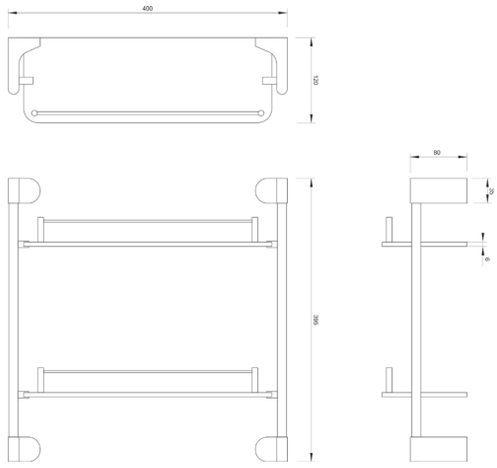



Držač WC četke zidni

C-11-13
chrome

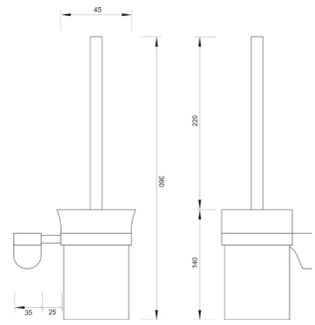

Toro

KUPATILSKA GALANTERIJA

COPEN



Držač čaše keramika

C-12-06

chrome

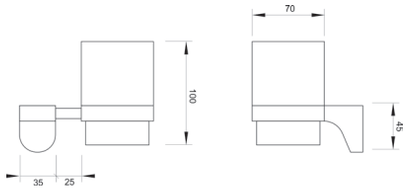



Držač čaše keramika dupli

C-12-07

chrome

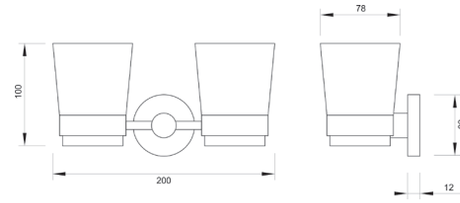



Držač sapuna keramike

C-12-05

chrome

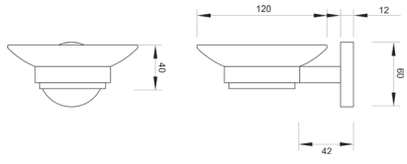



Dozer sapuna keramika

C-12-12

chrome

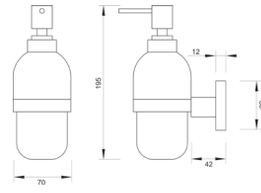

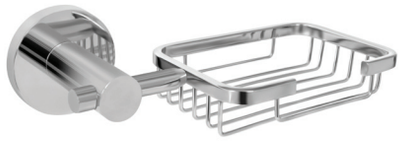

Držač sapuna žičani

C-12-10
chrome

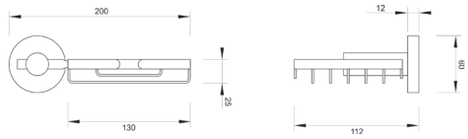



Držač toalet papira

C-12-08
chrome

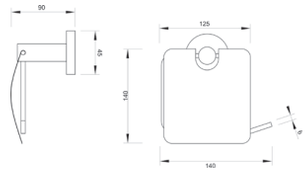



Držač ubrusa

C-12-08A
chrome

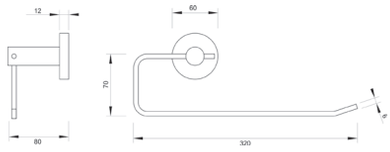



Držač ubrusa sa poklopcem

C-12-08P
chrome

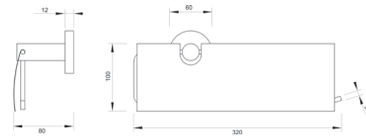



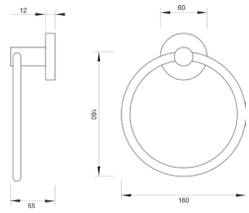

Držač peškira mali

C-12-09
chrome

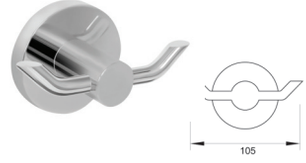

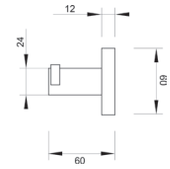

Držač bade mantila

C-12-11
chrome

Toro

KUPATILSKA GALANTERIJA

COPEN



Držač peškira

C-12-03
chrome





Držač peškira dupli

C-12-02
chrome

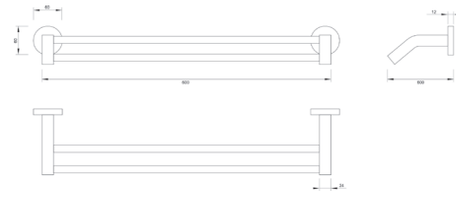



Stakleni etažer

C-12-04
chrome

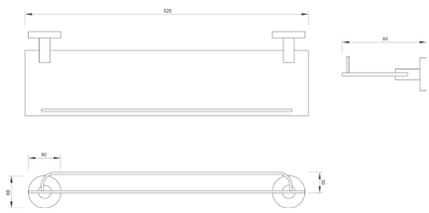

Držač za WC četku zidni

C-12-13
chrome



Elegante

KUPATILSKA GALANTERIJA

COPEN



Držač čaše staklo

C-13-06
chrome

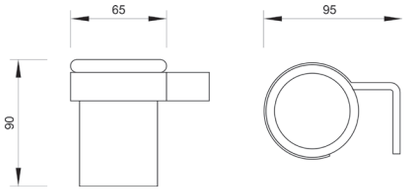



Držač čaše staklo dupli

C-13-07
chrome

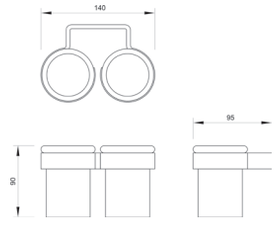



Držač toalet papira

C-13-08
chrome

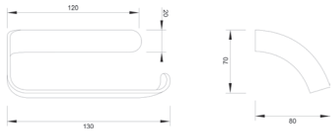



Držač toalet papira sa poklopcem

C-13-08P
chrome



Elegante

KUPATILSKA GALANTERIJA

COPEN



Držač sapuna staklo

C-13-05
chrome

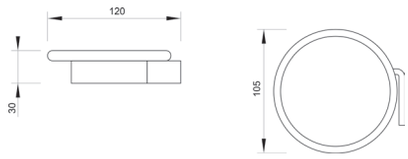

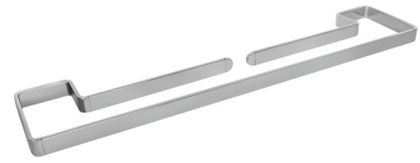

Držač peškira

C-13-03
chrome





Dozer sapuna keramika

C-13-12
chrome

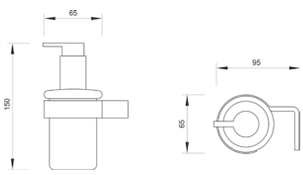



Držač peškira pomični

C-13-14
chrome

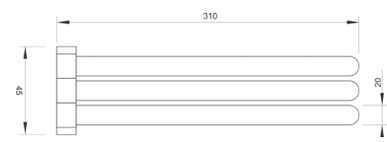

Elegante

KUPATILSKA GALANTERIJA

COPEN



Držač sa 2 kuke

C-13-22
chrome

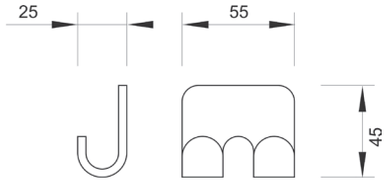



Držač sa 4 kuke

C-13-44
chrome

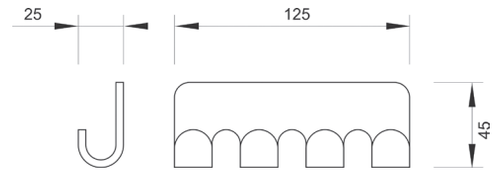



Držač toalet papira sa poklopcem

C-13-04
chrome

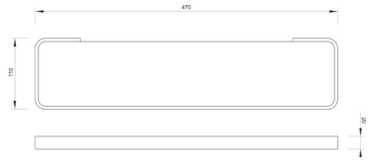

Držač za WC četku zidni

C-13-13
chrome

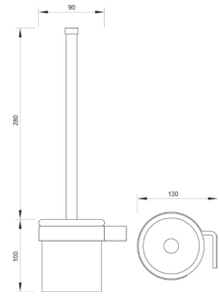



Robusto

KUPATILSKA GALANTERIJA

COPEN



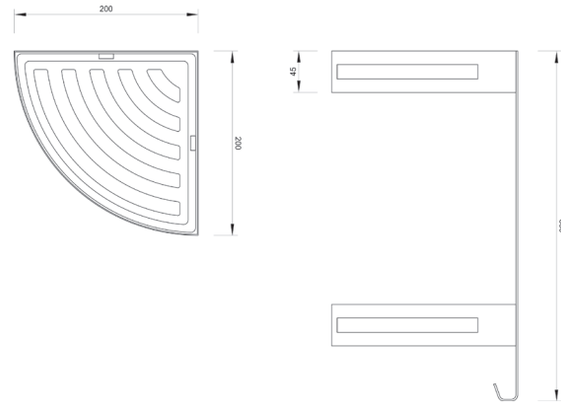

Etažer ugaoni S/S 304

C-04-204
chrome



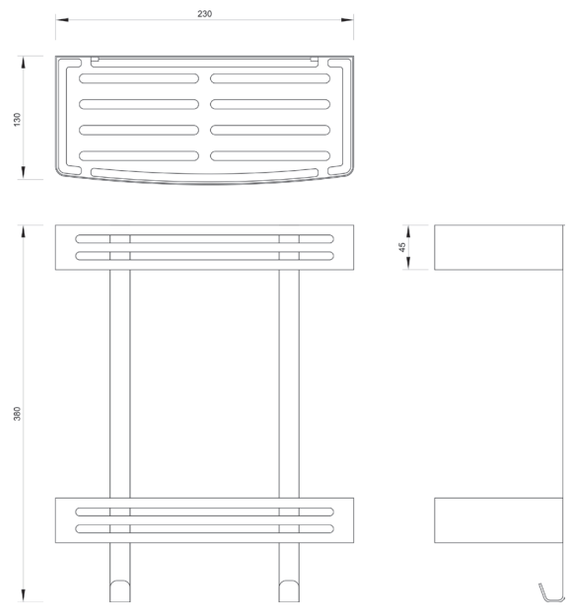

Etažer ugaoni S/S 304

C-04-205
chrome

Robusto

KUPATILSKA GALANTERIJA

COPEN



Etažer ravni S/S 304

C-04-201
chrome

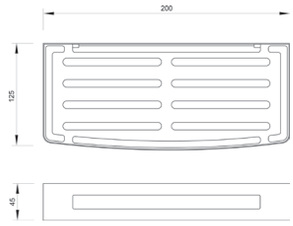



Etažer DARK ravni S/S 304

C-04-201B
matt black

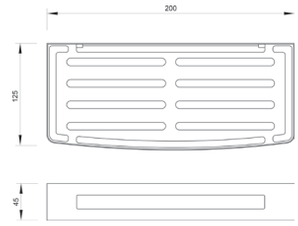



Etažer ravni S/S 304

C-04-203
chrome

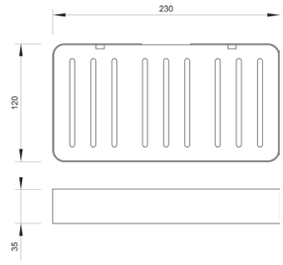



Etažer ugaoni S/S 304

C-04-202
chrome

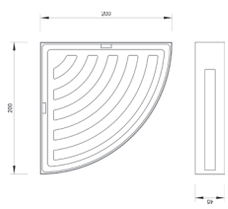



Etažer DARK ugaoni S/S 304

C-04-202B
matt black

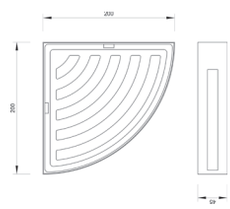



OPREMA ZA KUPATILA

Copen dodatna oprema za kupatila pruža savršenu ravnotežu između vrhunskog kvaliteta i modernog dizajna.

Naša ponuda uključuje visokokvalitetne tuš ručice i ruže, izdržljiva creva, konektore i mnoge druge praktične elemente koji čine vaše kupatilo funkcionalnijim i estetski privlačnim.

Proizvodi su pažljivo izrađeni od najkvalitetnijih materijala, što garantuje dugotrajnost i jednostavno održavanje.

Sa Copen dodatnom opremom, svaka kap vode pretvara se u trenutak čistog uživanja, dok istovremeno unosi dašak luksuza u vaš svakodnevni život.





Tuš ručice

COPEN





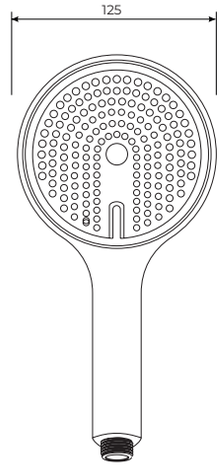

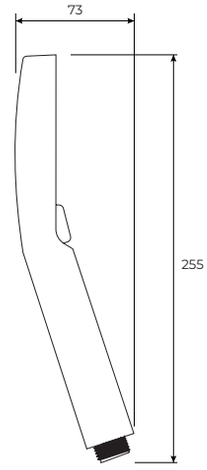

C-05-5250
5F 125mm black

- patentirano raspoređivanje tačaka za samočišćenje u obliku otiska prsta
- četiri funkcija tuš ručice
- lak odabir funkcija tuš ručice
- silikonske „tačkice” za lakše čišćenje mogu poboljšati nizak pritisak vode

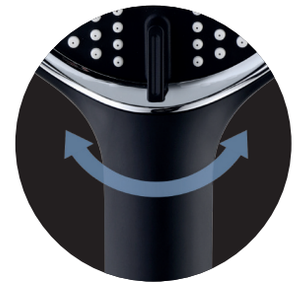





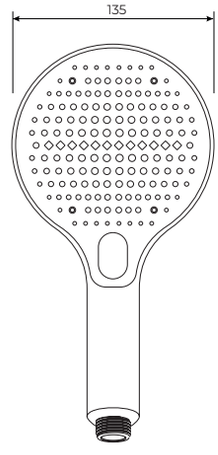

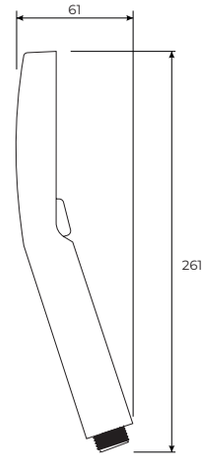

C-05-5256
3F 135mm

- tri funkcije tuš ručice
- lak odabir funkcija tuš ručice
- laka funkcija dugmeta za odabir mlaza vode
- efekat izliva vode je gust, delikatan i bezbolan

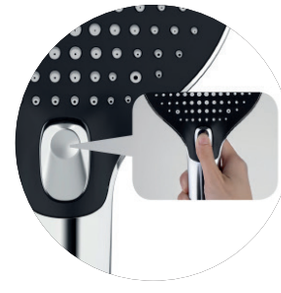

tuš ručice

COPEN



C-05-5254
3F 140mm



C-05-5255
3F 140mm

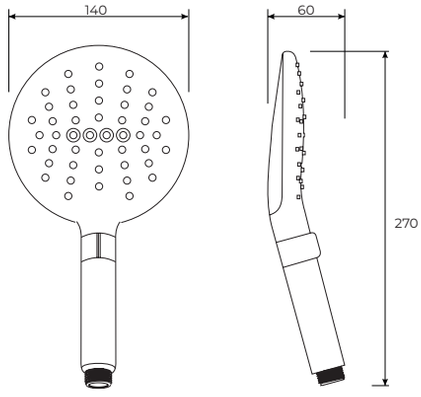

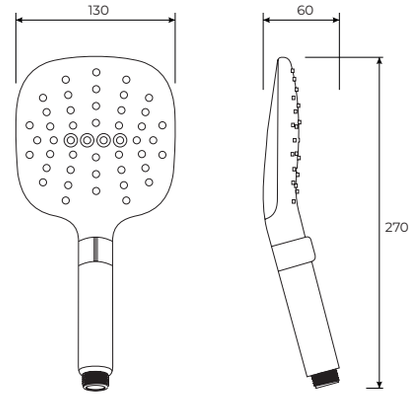



- tri funkcije tuš ručice
- lak odabir funkcija tuš ručice
- uvećan dizajn glave tuš ručice

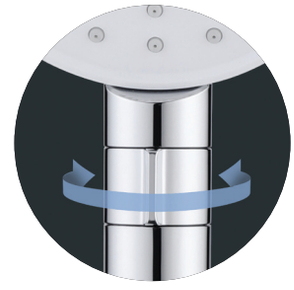





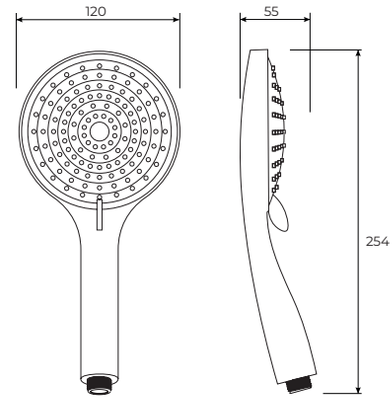

C-05-5251
3F 120mm





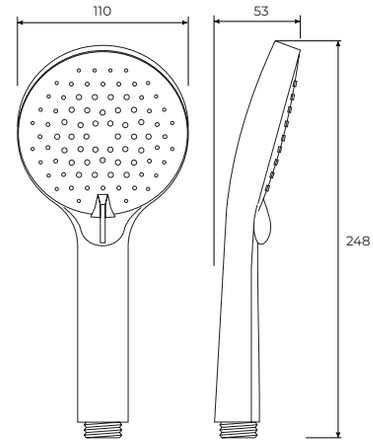

C-05-5252
3F 110mm





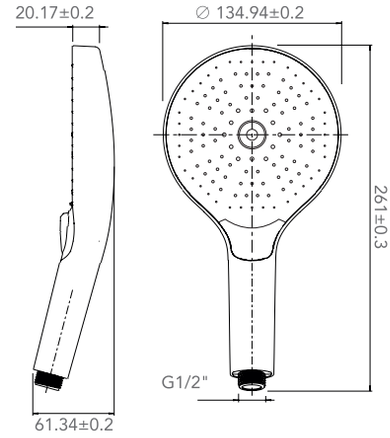

C-05-5253
3F 132mm

INOVATIVNI 3+1 DIZAJN RUČICE

Jedan klik kontroliše sve!





Kombinacijom osnovnih modova, dobijate mnoštvo različitih mogućnosti raspršivanja vode. Isprobajte sve varijacije i pronađite svoj jedinstveni način za opuštanje.

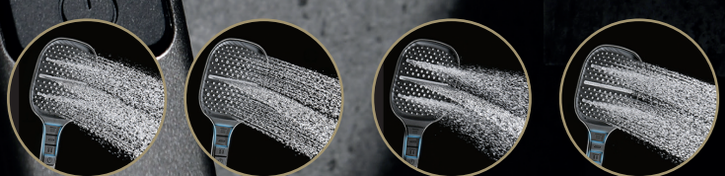

tuš ručice

COPEN



C-05-5290CRB
5F 130mm black / chrome



C-05-5290GB
5F 130mm black / gold



C-05-5290RGB
5F 130mm black / rose gold



C-05-5290B
5F 130mm black

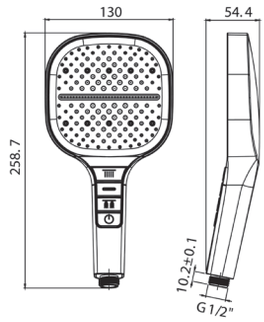











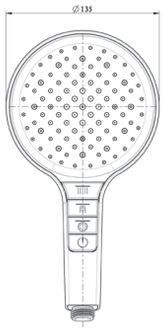



C-05-5292CRB
3F black/chrome

- lak odabir funkcija tuš ručice
- laka funkcija dugmeta za odabir kombinacija mlaza vode



C-05-5291CR
chrome



C-05-5291BG
brushed gold

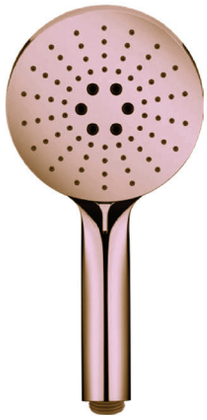

C-05-5291RG
rose gold

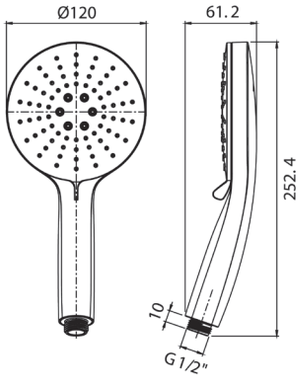









tuš ručice

COPEN



C-05-5160CR
chrome



C-05-5160BTG
brushed gold



C-05-5160GM
gunmetal



C-05-5160MB
matt black

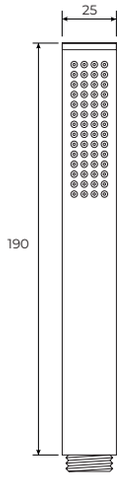

- moderan dizajn
- od izdržljivih materijala

pruža ugodno iskustvo
tuširanja i dugotrajnu upotrebu





C-05-5261CR
chrome



C-05-5261MB
matt black

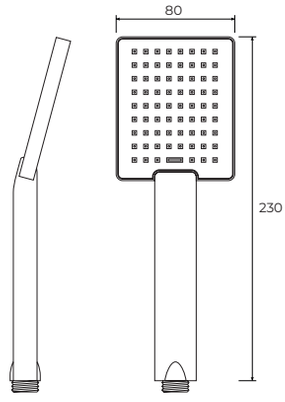

- ▸ moderan dizajn
- ▸ od izdržljivih materijala

pruža ugodno iskustvo
tuširanja i dugotrajnu upotrebu



C-05-5200
chrome



C-05-5203.2
chrome

Ruže tuša

COPEN





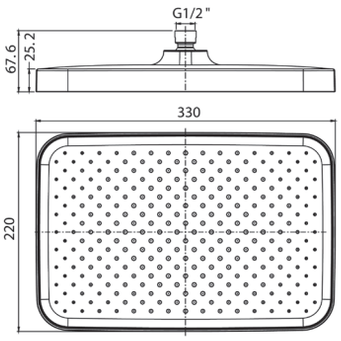

C-05-5390CRB
330x220mm ABS black / chrome

- moderan dizajn
- od izdržljivih materijala, lako za čišćenje
- pruža ugodno iskustvo tuširanja i dugotrajnu upotrebu

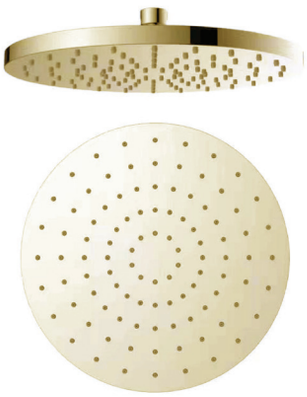

C-05-5391BG
Ø250mm ABS brushed gold

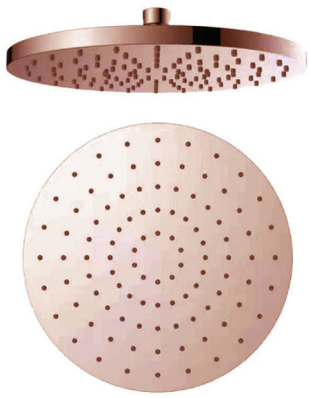

C-05-5391RG
Ø250mm ABS rose gold

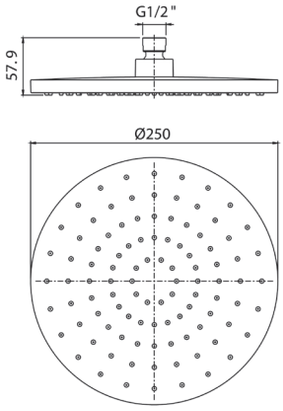

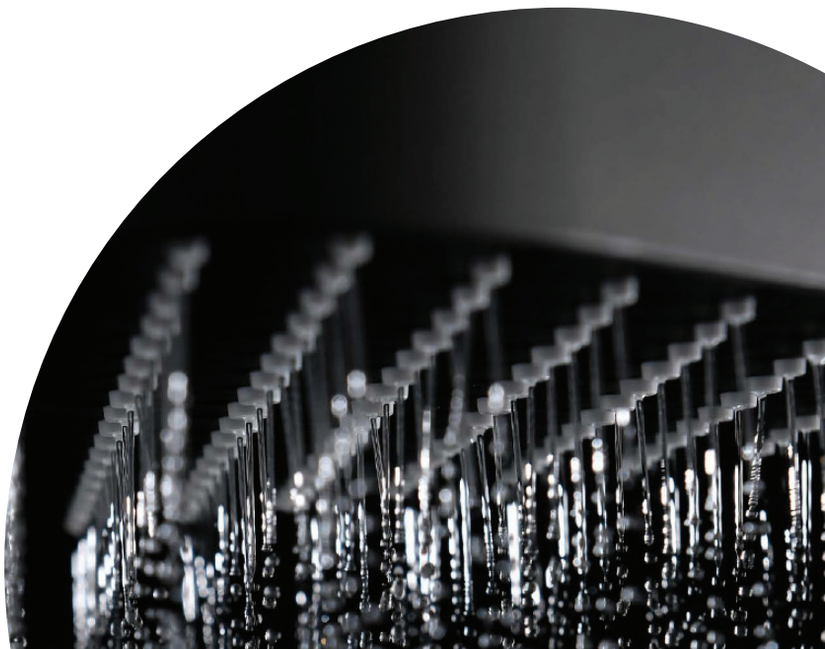

ruže tuša

COPEN



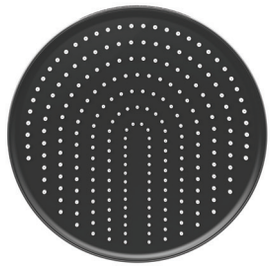

C-05-5350
Ø250mm ABS



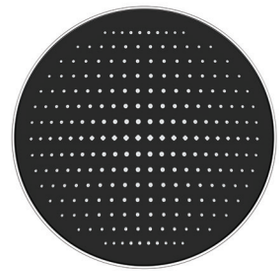

C-05-5351
Ø250mm ABS

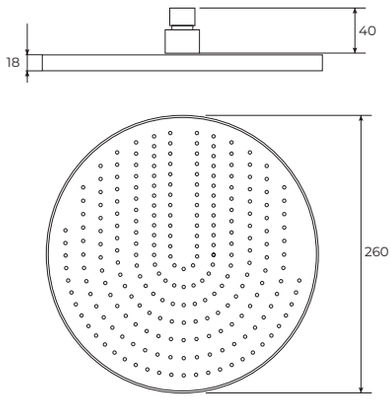

▸ patentirano raspoređivanje tačaka za samočišćenje u obliku otiska prsta

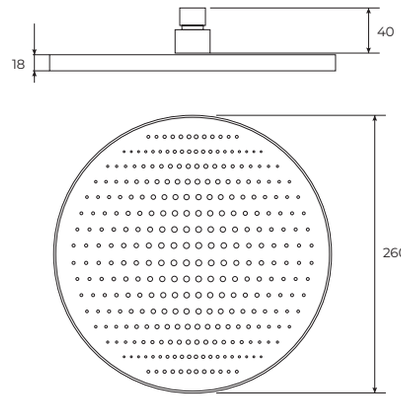

▸ silikonske „tačkice” za lakše čišćenje mogu poboljšati nizak pritisak vode



C-05-5360CR
ABS chrome



C-05-5360MB
ABS matt black

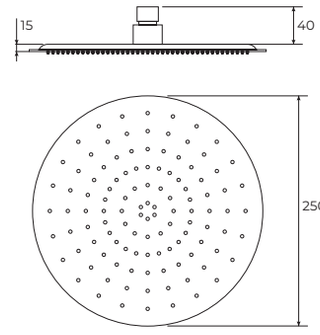



C-05-5360GM
ABS gunmetal



C-05-5360BTG
ABS brushed gold



C-05-5361CR
250x250 ABS chrome



C-05-5361MB
250x250 ABS matt black

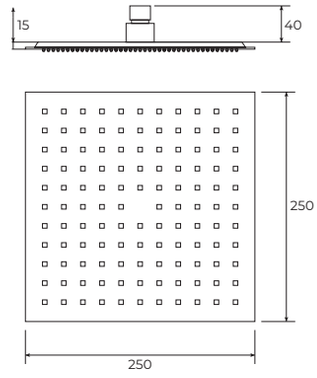

ruže tuša

COPEN



C-05-5370SS
Ø250mm chrome S/S 304



C-05-5380SS
Ø300mm chrome S/S 304



C-05-5370MBSS
Ø250mm matt black S/S 304



C-05-5380MBSS
Ø300mm matt black S/S 304

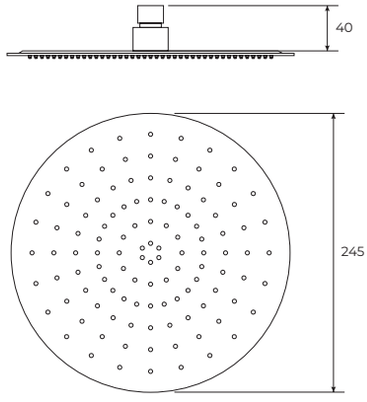

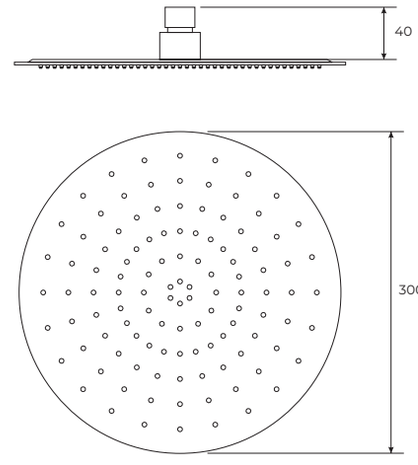

ruže tuša

COPEN



C-05-5470SS
250x250mm chrome S/S 304



C-05-5480SS
300x300mm chrome S/S 304



C-05-5470MBSS
250x250mm matt black S/S 304



C-05-5480MBSS
300x300mm matt black S/S 304

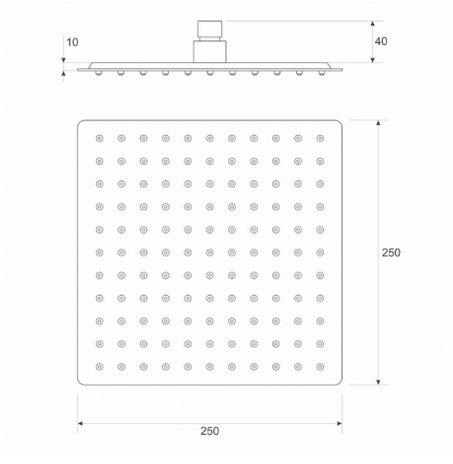

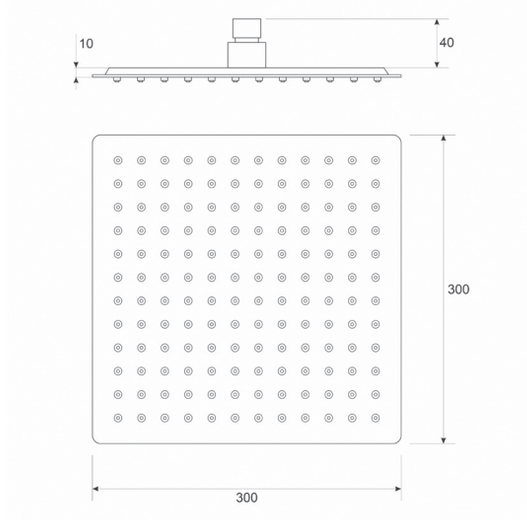

držač ruže tuša

COPEN



C-05-5150CR
chrome



C-05-5150BTG
brushed gold



C-05-5150GM
gunmetal



C-05-5150MB
matt black

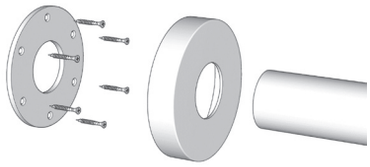

▸ sa mesinganim fiksatorom



▸ okrugli / 400mm



C-05-5151CR
chrome



C-05-5151BTG
brushed gold



C-05-5151MB
matt black

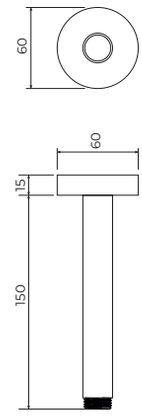

▸ vertikalni okrugli / 300mm



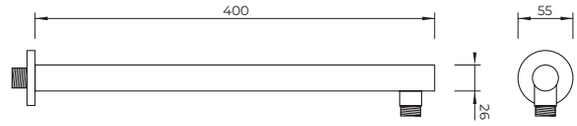

C-05-5101
okrugli 400



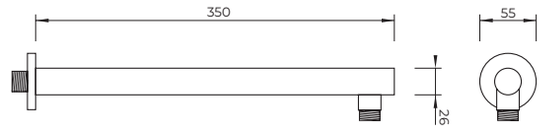

C-05-5105
okrugli 350



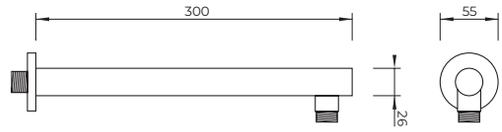

C-05-5104
okrugli 300



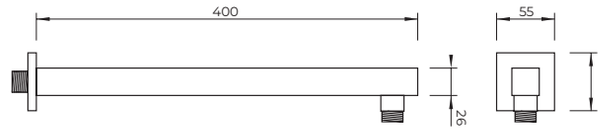

C-05-5102
četvrtasti mesingani 400



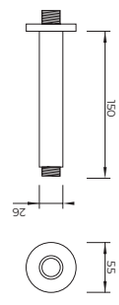

C-05-5103
plafonski izliv 150

Microban

TUŠ CREVO

COPEN



C-05-7002
pvc antibakterijsko 1500



C-05-7003
antibakterijsko 1500



C-05-7004
antibakterijsko 1800

Vodeći računa o vašem zdravlju COPEN premium brend je kreirao posebnu liniju tuš creva koristeći tehnologiju zaštite srebrnim jonima, koji sprečavaju širenje bacila i rast štetnih bakterija na tuš crevu.

Istraživanja su dokazala da su srebrni joni efikasni u borbi protiv skoro 650 bakterija, virusa, gljivica i to bez razvijanja otpornosti odnosno rezistencije. Tuš crevo je zaštićeno na svim slojevima, kako spoljašnjim tako i unutrašnjim.

- Specijalna tehnologija izrade zbog koje crevo traje duže.
- Zaštita koja sprečava razvoj klica i bakterija na površini creva.
- Nevidljiva antibakterijska zaštita unutar creva.

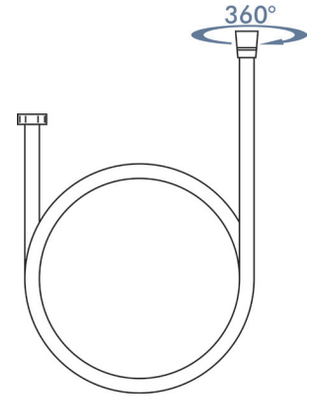

tuš crevo

COPEN



C-05-7060CR
chrome 1.5m



C-05-7060BTG
brushed gold 1.5m



C-05-7060GM
ganmetal 1.5m



C-05-7060MB
matt black 1.5m



C-05-7001
chrome 1500



C-05-7006CR
chrome 1.2m



C-05-7006MB
matt black 1.2m

držač tuš ručice

COPEN



C-05-5260CR
chrome

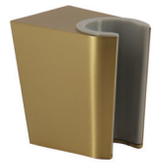

C-05-5260BTG
brushed gold

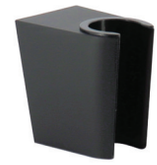

C-05-5260GM
ganmetal

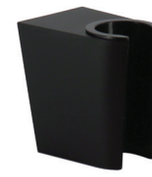

C-05-5260MB
matt black

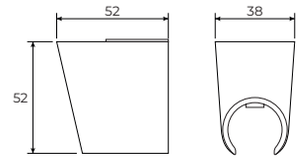

C-05-5211
hrom



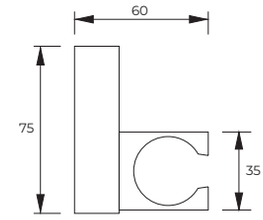

C-05-5212
hrom



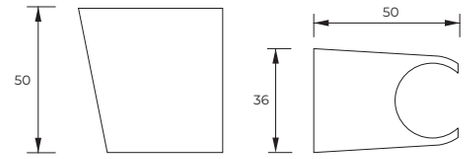

C-05-5213
hrom

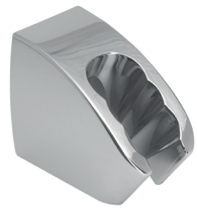

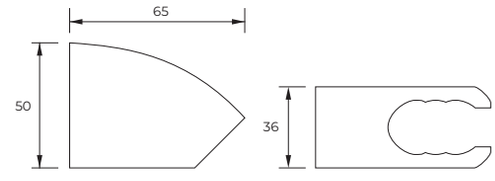

---

izliv sa prebacivačem

COPEN



C-05-180CR
chrome

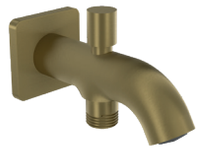

C-05-180BTG
brushed gold



C-05-180GM
ganmetal



C-05-180MB
matt black

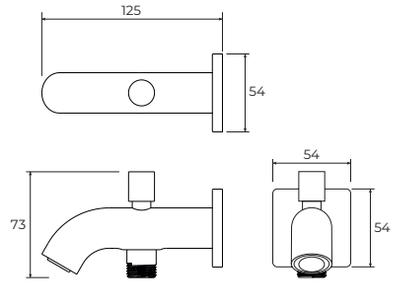

konektor tuš creva

COPEN

sa držačem



C-05-185CR
hrom



C-05-185BTG
brushed gold



C-05-185GM
ganmetal



C-05-185MB
matt black

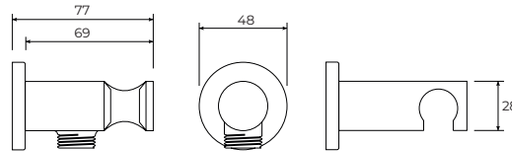

klizne šipke

COPEN



C-05-5050CR
hrom



C-05-5050MB
matt black



C-05-5002
sa držačem sapuna

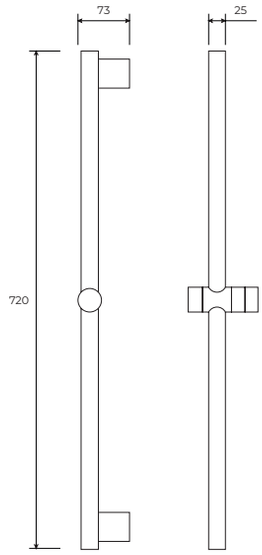

dužina
710mm

sa tuš ručicom,
držačem
i crevom

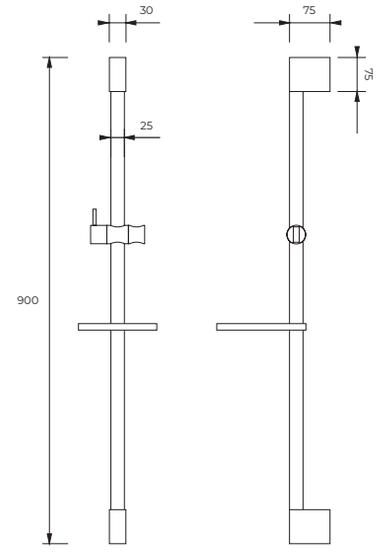

brisač za tuš kabinu

COPEN



C-03-121
hrom sa hrom držačem

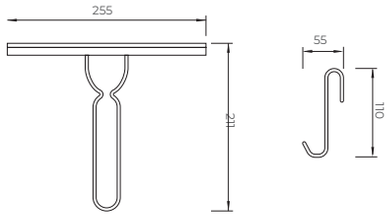



C-03-120
crni sa silikonskim držačem

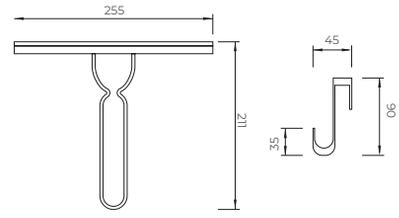





Linea

C-03-109
hrom sa hrom držačem

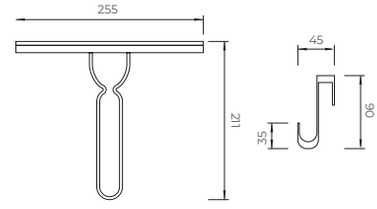

Bambus

KORPA ZA VEŠ

COPEN







C-07-050B
tamno braon



C-07-051N
natur

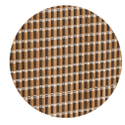

C-07-052G
braon



C-07-053W
bela



C-07-054S
siva

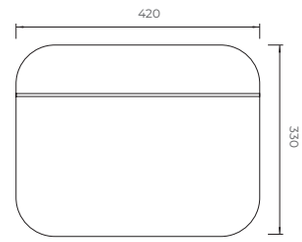

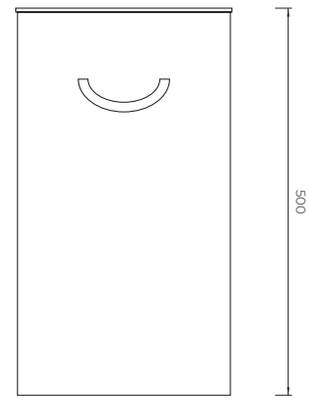





C-07-530B
tamno braon



C-07-530N
natur

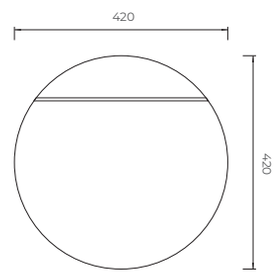

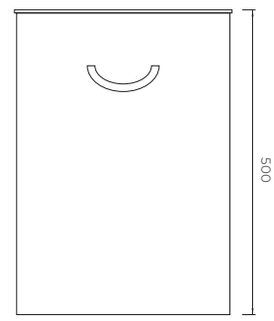

kante za otpatke

COPEN

od nerđajućeg čelika





3L | **C-07-003-CO**

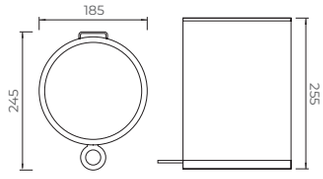

6L | **C-07-006-CK**

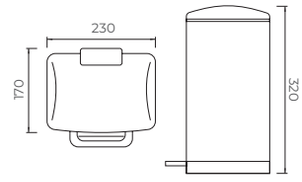

6L | **C-07-006-CO**

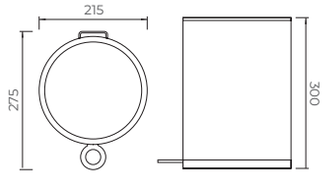

12L | **C-07-012-CK**

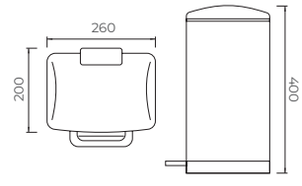

12L | **C-07-012-CO**

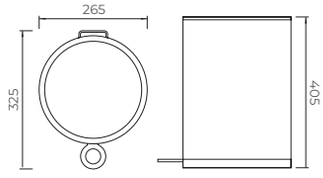

- završna obrada saten
- otporno na otiske prstiju
- soft-close poklopac



5L | **C-07-005-CO**



5L | **C-07-005-CR**



5L | **C-07-005-WO**

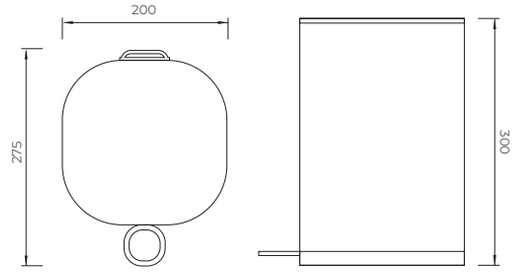

otporno na
otiske prstiju

soft-close
poklopac



6L | **C-07-006-WO**

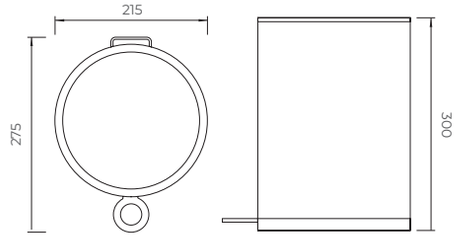



5L | **C-07-005-CB**
plastika

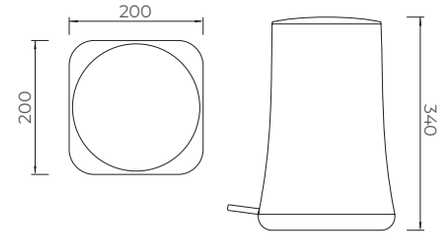

C-07-101-B
WC četka crna mat



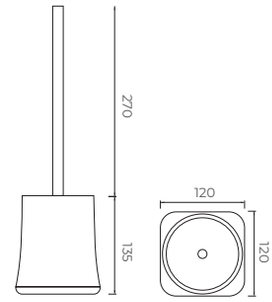

C-07-102
WC četka hrom



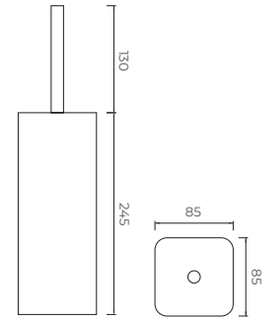

C-07-100-C
WC četka saten



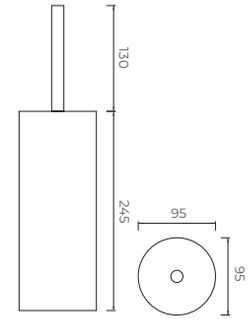

C-07-100-W
WC četka bela



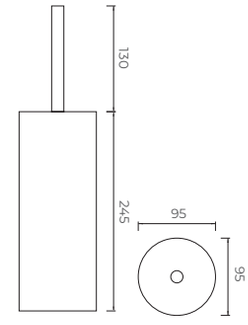

Linea

C-03-110
WC četka hrom



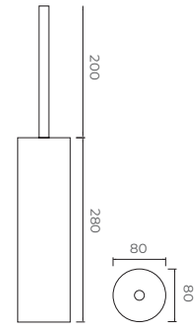

C-S-1004
sifon za lavabo



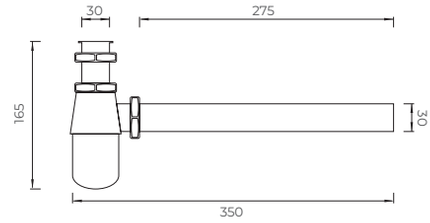

C-S-182
sifon za lavabo



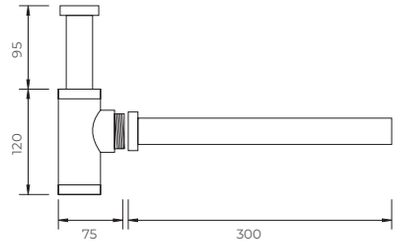

C-182B
sifon za lavabo



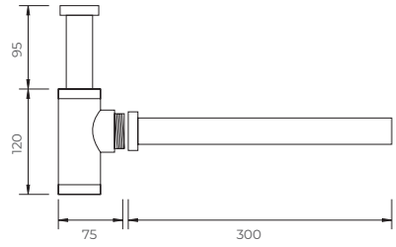

C-S-20
nastavak sifona



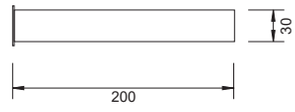

C-S-20B
nastavak sifona



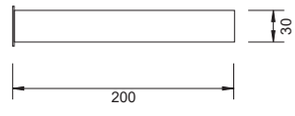

C-S-30
nastavak sifona



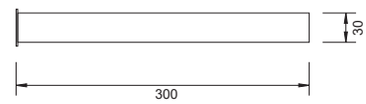

C-S-30B
nastavak sifona



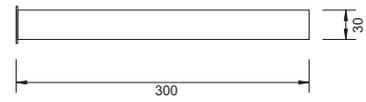

C-S-2002
podsklop sifona



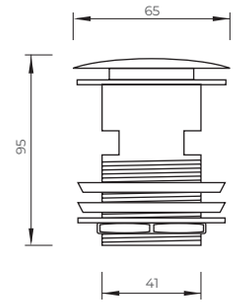

C-S-2005
podsklop sifona



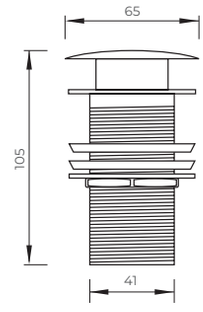

C-S-2047B
pop-up



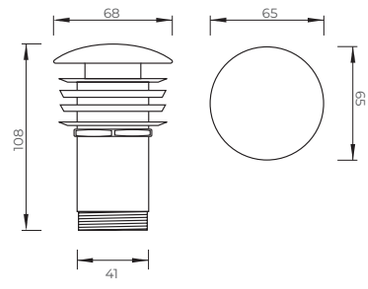

Podsklop sifona

C-S-450RG
rose gold



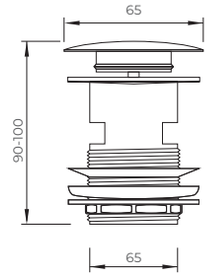

Podsklop sifona

C-S-450BTG
brushed gold



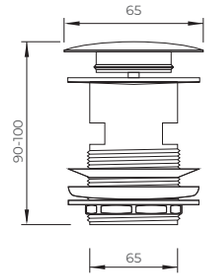



Rezervni delovi za

COPEN

baterije

SP-COP1
Mešač 30mm
30D-11



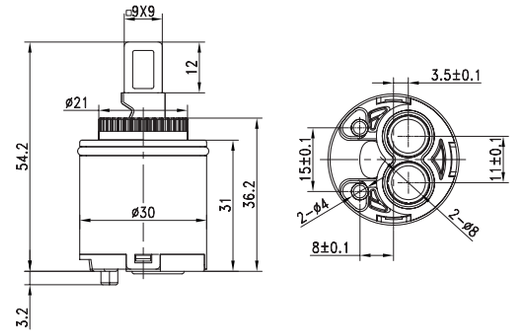

SP-COP10
Mešač 35mm
35D-1W



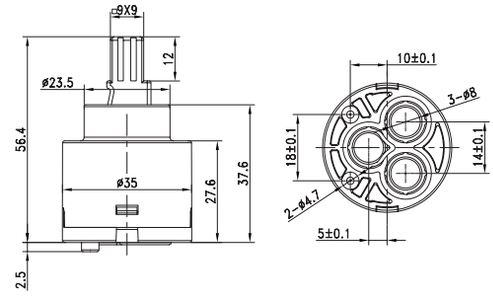

SP-COP24
Prebacivač za
C-01-105



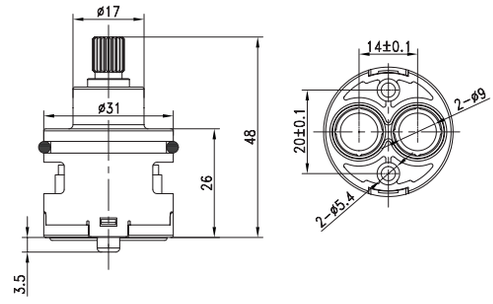

SP-COP71
Prebacivač za tuš baterije



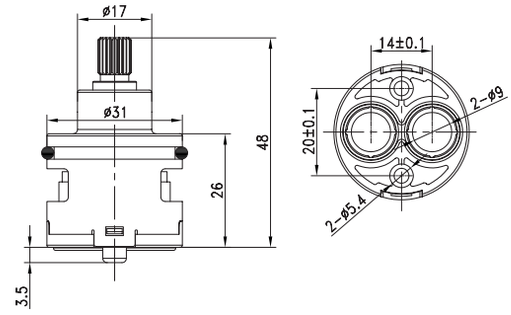

SP-COP45
Mešač 30mm W30D za C-01-109



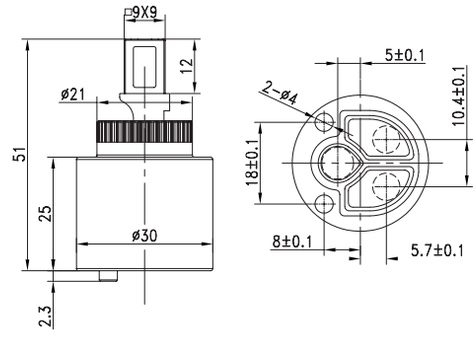

RDC906
Mešač za samostojeće baterije C-01-900



SP-COP72-1
Prebacivač za termostatsku bateriju



RDC904
Termostat za termostatsku bateriju



SP-COP72-1
Donji prebacivač
za tuš baterije



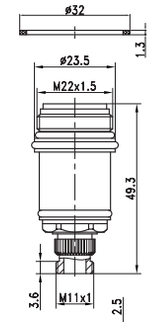

SP-COP72-2
Donji prebacivač
za tuš baterije



SP-COP62
Konektor lule
C-01-109



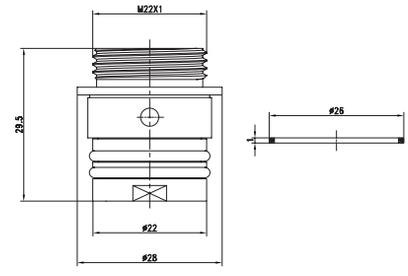

SP-COP2
Holender mešača
30mm



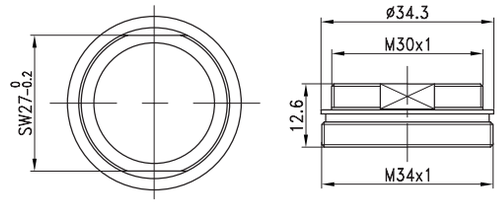

SP-COP11
Holender mešača
35mm



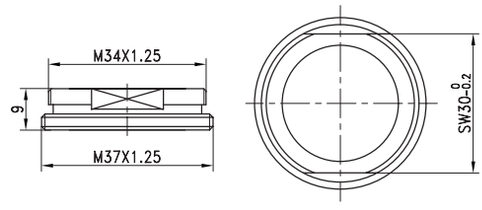

SP-COP46
Holender mešača
za C-01-109



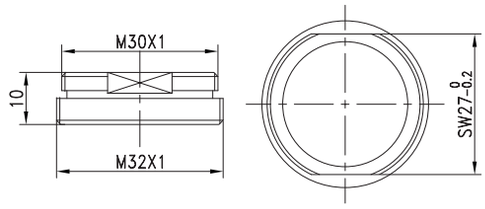

SP-COP63
Set izvlačećeg creva C-01-109



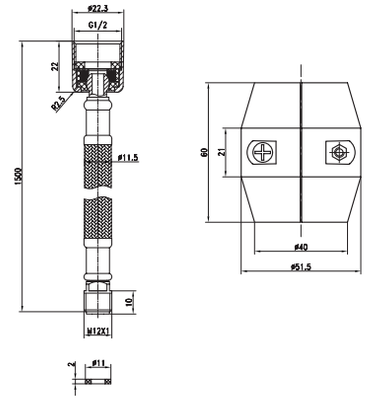

SP-COP64
Fikastor za C-01-109



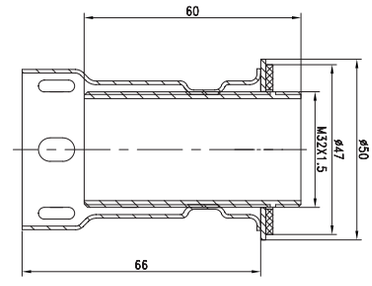

SP-COP9
Fiksator sa dva šrafa M6



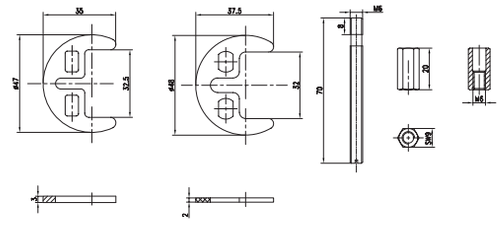

SP-COP8-1
Perlator Neoperl za bide



SP-COP8-2
Perlator Neoperl za bide



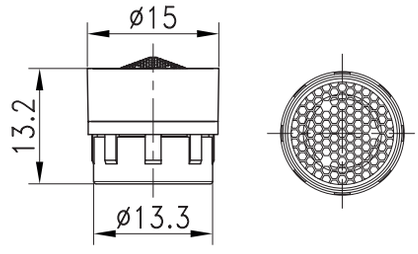

SP-COP3-1
Perlator Neoperl
za lavabo hrom



SP-COP4-1
Perlator Neoperl
za lavabo mat crni



SP-COP5-1
Perlator Neoperl za
lavabo brušeno zlato



SP-COP6-1
Perlator Neoperl za
lavabo rose gold



SP-COP7-1
Perlator Neoperl za
lavabo gunmetal



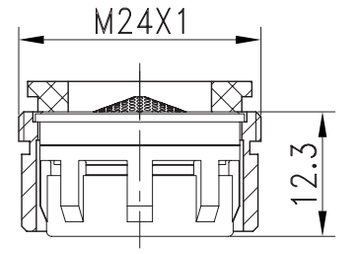

SP-COP15-1
Perlator Neoperl
za kadu hrom



SP-COP16-1
Perlator Neoperl
za kadu mat crni



SP-COP17-1
Perlator Neoperl za
kadu brušeno zlato



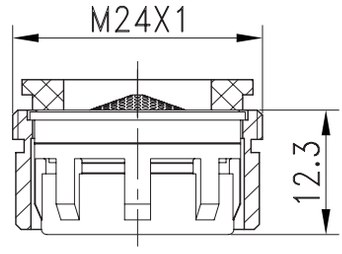

SP-COP76-1
Perlator Neoperl za tuš bateriju hrom



SP-COP77-1
Perlator Neoperl za tuš bateriju mat crni



SP-COP78-1
Perlator Neoperl za tuš bateriju brušeno zlato



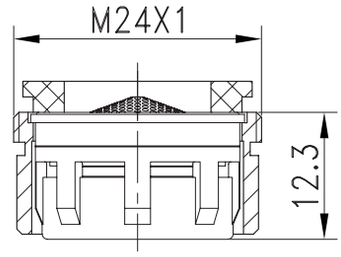

SP-COP12
Rozetna mešača 35mm hrom



SP-COP13
Rozetna mešača 35mm mat crna



SP-COP14
Rozetna mešača 35mm brušeno zlato



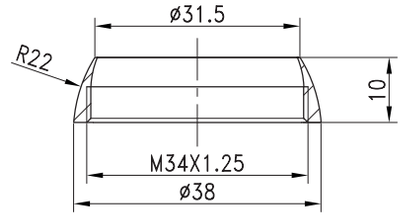

SP-COP47
Rozetna mešača za C-01-109 hrom



SP-COP48
Rozetna mešača za C-01-109 mat crna



SP-COP49
Rozetna mešača za C-01-109 brušeno zlato



SP-COP50
Rozetna mešača za C-01-109 gunmetal



SP-COP51
Rozetna mešača za C-01-109 rose gold



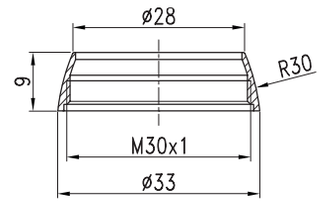

SP-COP28
Rozetna hrom

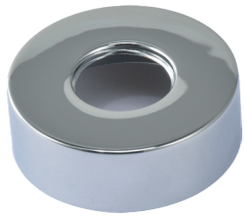

SP-COP29
Rozetna mat crna



SP-COP30
Rozetna brušeno zlato

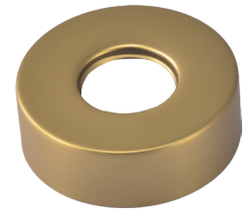

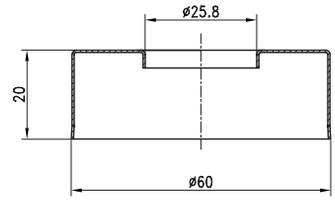

SP-COP25
Holender hrom N077

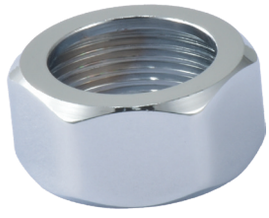

SP-COP26
Holender mat crni N077

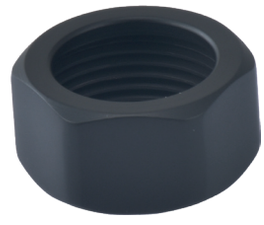

SP-COP27
Holender brušeno zlato N077



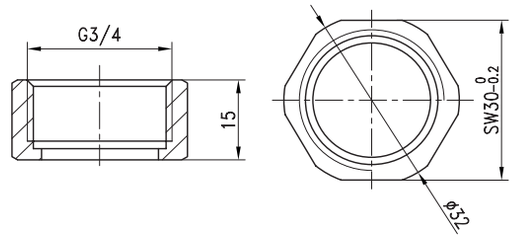

SP-COP18
Ručica za C-01-105
hrom



SSP-COP19
Ručica za C-01-105
mat crna

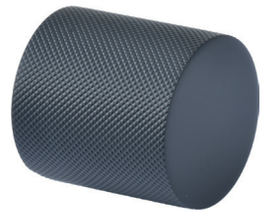

SP-COP20
Ručica za C-01-105
brušeno zlato

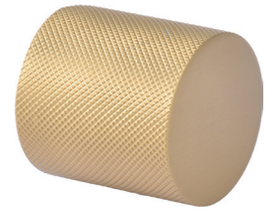

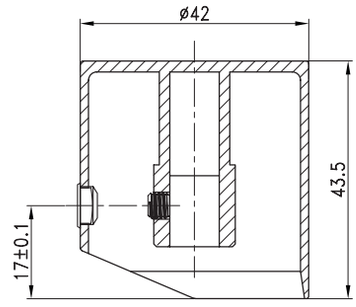

SP-COP21
Ručica prebacivača
za C-01-105 hrom



SP-COP22
Ručica prebacivača
za C-01-105 mat crna

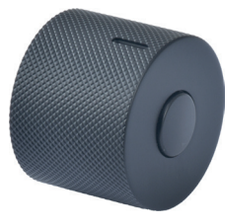

SP-COP23
Ručica prebacivača za
C-01-105 brušeno zlato



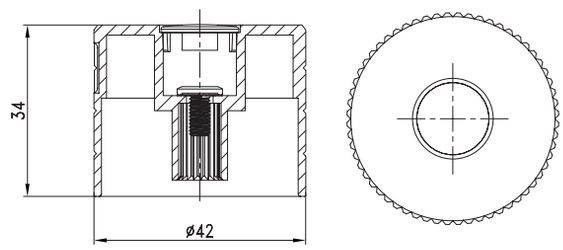

SP-COP68
Ručica prebacivača za tuš baterije hrom



SP-COP69
Ručica prebacivača za tuš baterije mat crna



SP-COP70
Ručica prebacivača za tuš baterije brušeno zlato



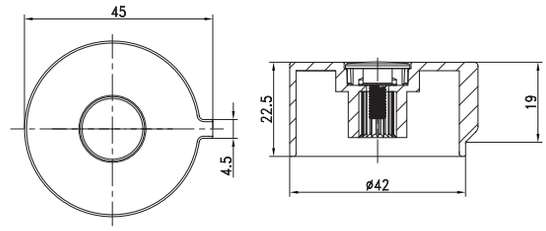

SP-COP65
Ručica za tuš baterije hrom



SP-COP66
Ručica za tuš baterije mat crna

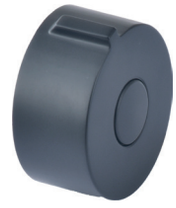

SP-COP67
Ručica za tuš baterije brušeno zlato



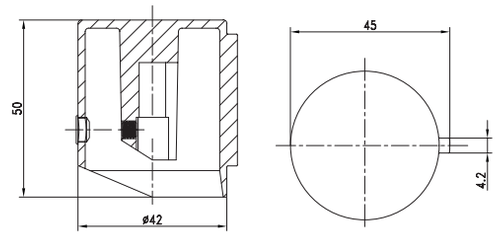

SP-COP37
Maska ugradne baterije bez prebacivača hrom



SP-COP38
Maska ugradne baterije bez prebacivača mat crna



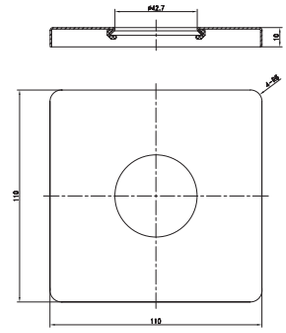

SP-COP39
Maska ugradne baterije sa prebacivačem hrom

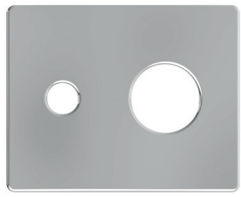

SP-COP40
Maska ugradne baterije sa prebacivačem mat crna

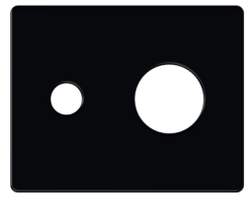

SP-COP41
Maska ugradne baterije sa prebacivačem brušeno zlato

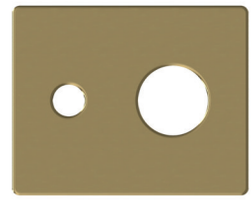

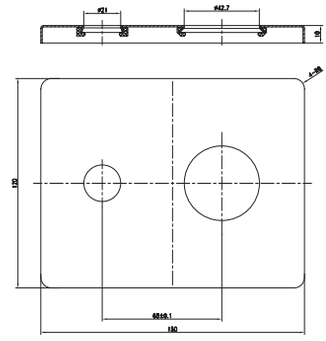

SP-COP42
Maska ugradne baterije za lavabo hrom



SP-COP43
Maska ugradne baterije za lavabo mat crna



SP-COP44
Maska ugradne baterije za lavabo brušeno zlato



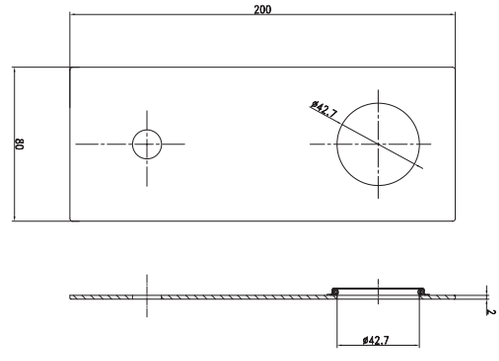

SP-COP31
Ručica ugradne baterije hrom



SP-COP32
Ručica ugradne baterije mat crna



SP-COP33
Ručica ugradne baterije brušeno zlato



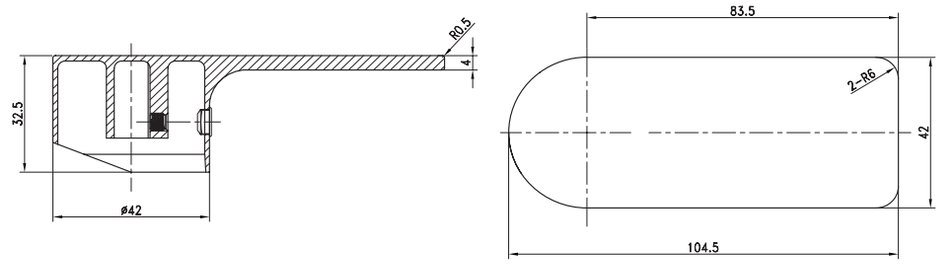

SP-COP73
Preklopna lula za tuš bateriju hrom

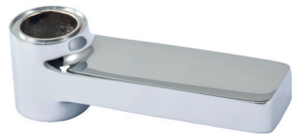

SP-COP74
Preklopna lula za tuš bateriju mat crna



SP-COP75
Preklopna lula za tuš bateriju brušeno zlato



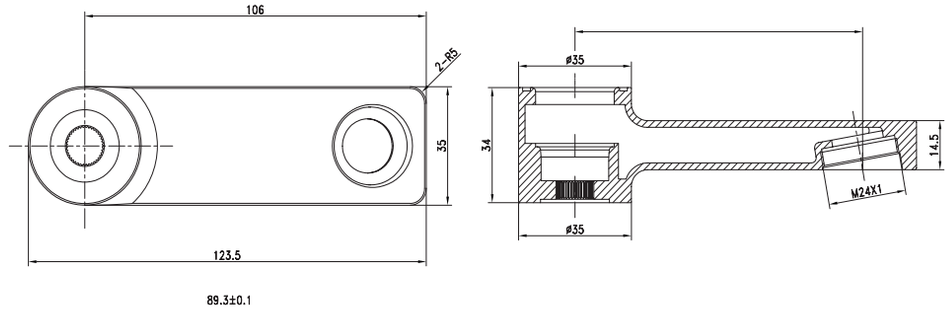

SP-COP57
Lula za C-01-109 hrom



SP-COP58
Lula za C-01-109
mat crna



SP-COP59
Lula za C-01-109
brušeno zlato



SP-COP60
Lula za C-01-109
gunmetal



SP-COP61
Lula za C-01-109
rose gold



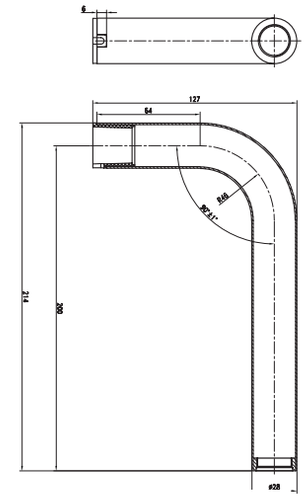



SP-COP52
Tušić za sudopersku bateriju hrom 2F



SP-COP53
Tušić za sudopersku bateriju mat crni 2F



SP-COP54
Tušić za sudopersku bateriju brušeno zlato 2F



SP-COP55
Tušić za sudopersku bateriju gunmetal 2F



SP-COP56
Tušić za sudopersku bateriju rose gold 2F



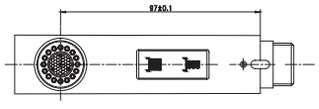

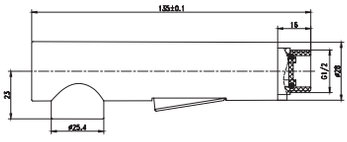

SP-COP34
Prebacivač set za ugradnu bateriju hrom



SP-COP35
Prebacivač set za ugradnu bateriju mat crni



SP-COP36
Prebacivač set za ugradnu bateriju brušeno zlato



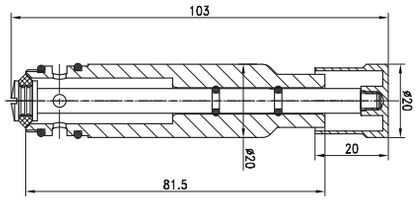

Legenda

ugao podešavanja

protok litara u minuti

sistem za brzo punjenje

broj otvaranja

nizak nivo buke

ekološki odgovorno

preporuka

sistem zaštite od opekotina

odlična vodootpornost

prosečna vodootpornost

vodootpornost nije zagarantovana

visina

debljina stakla

podešavanje lajsne

debljina profila

profil sa sakrivenim šrafovima

visina ručice

klizna vrata

pivot vrata

reverzibilna vrata

reverzibilna montaža

fiksna montaža

soft-close poklopac

boja

staklo

završna obrada satin

sjaj

otporno na otiske prstiju

microban

magnetni držač gibljive lule

podesivo po visini

laka montaža

