Minotti

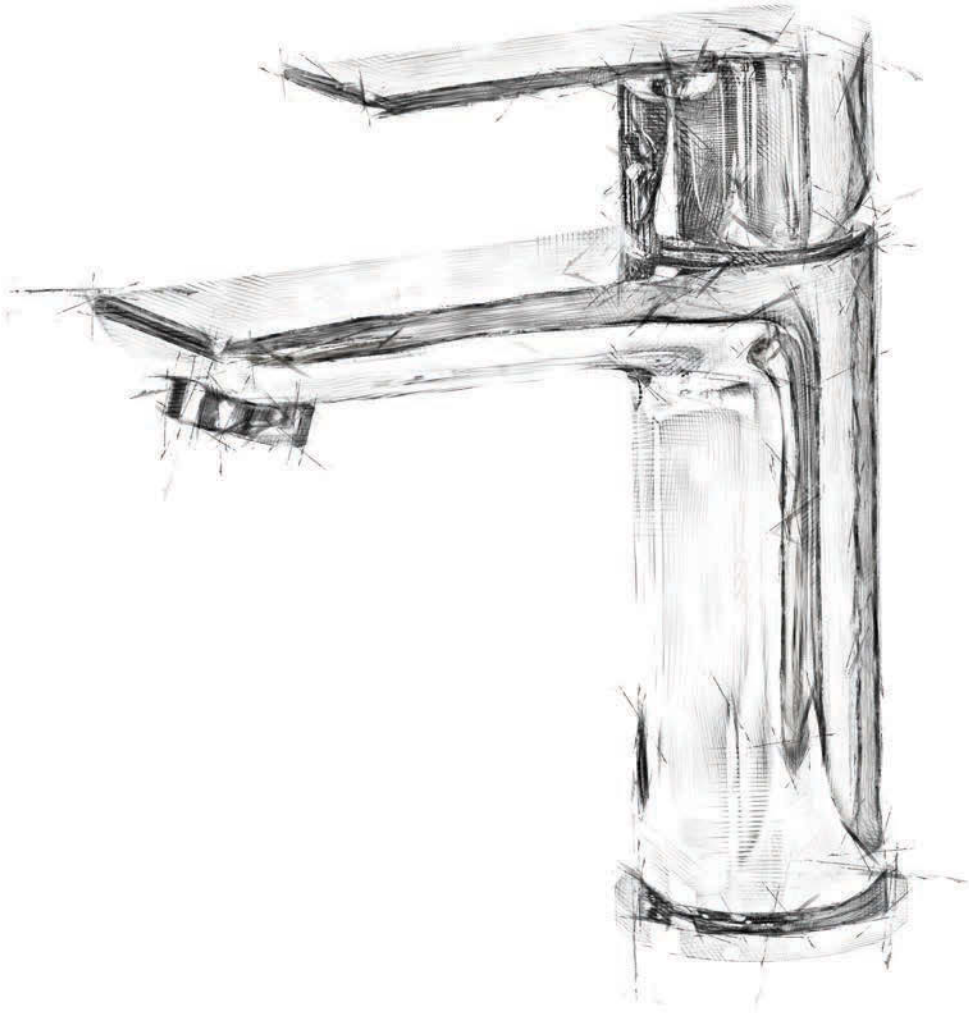

Prvo izdanje 2022/2023.

Izvrsnost je naše opredeljenje

Naša priča počela je 1999. godine, osnivanjem kompanije sa vizijom da svetske standarde u opremanju kupatila ponudi domaćem tržištu. Od samog nastanka usmereni smo na poslovanje u skladu sa vremenom koje dolazi. Zato veliki deo našeg rada čine napori da ujedinimo tehnološke inovacije, širok asortiman i vrhunski dizajn sa primenom najnovijih trendova i tako ostvarimo krajnji cilj – zadovoljstvo naših kupaca.

Posvećenost kvalitetu svakog pažljivo odabranog proizvoda koji će biti deo naše ponude učvrstila je poverenje kupaca, a konstantan rad usmeren na razvoj proizvodnje i proširenje ponude postavio je našu kompaniju na lidersko mesto u uvozu i distribuciji opreme za kupatila ne samo u Srbiji, već i na tržištima regiona.

Stoga se naša veleprodajna mreža distributera u regionu prostire na Bosnu i Hercegovinu, Hrvatsku, Severnu Makedoniju i Crnu Goru.

Distributivni centri

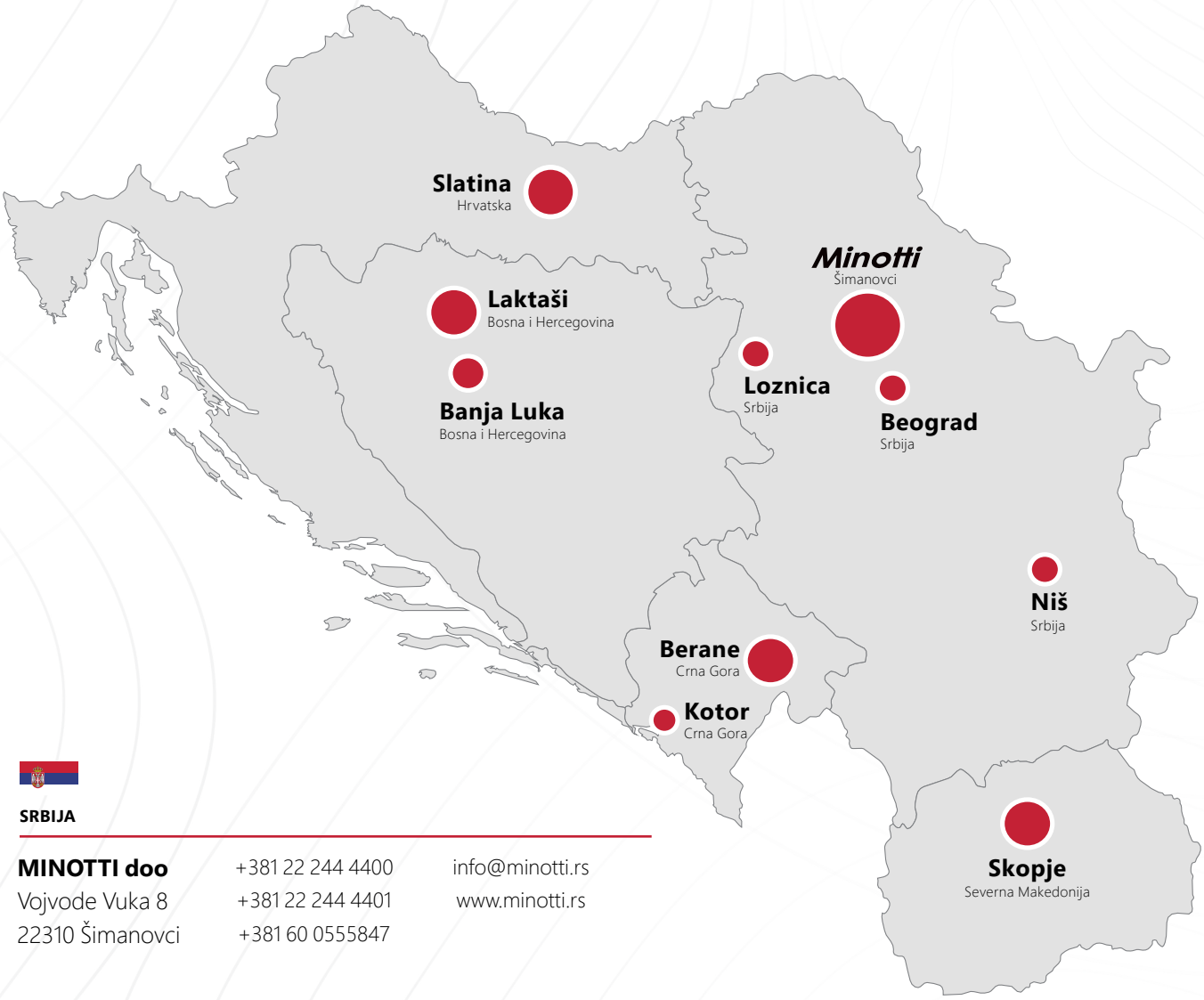

SRBIJA

MINOTTI doo
Vojvode Vuka 8
22310 Šimanovci

+381 22 244 4400
+381 22 244 4401
+381 60 0555847

info@minotti.rs
www.minotti.rs

HRVATSKA

AQUACASA doo
Ivana Gorana Kovačića 12

33520 Slatina
+385 33 683 158

BOSNA I HERCEGOVINA

INTRAL doo
Prijedorska 41

78252 Trn, Laktaši
+387 51 508 612

CRNA GORA

Aqua Casa doo
Radanovići bb

85330 Kotor
+382 69 344 596

DESETKA Berane doo
Rudeš bb

84300 Berane
+382 69 666 309

SEVERNA MAKEDONIJA

ADRA-ENERDŽI Dooel
Pat za Batinci 72

1000 Skopje
+389 75 423 629

Sadržaj

Serija Prima 10
Serija Standard 12
Serija Tubo 14
Serija Tubo dark elegance 20
Serija Quadra 24
Serija Stela 28
Serija Viva 30
Serija Eva 32
Serija Veneto 33
Serija Ekonomik 34
Serija Picolo 35
Serija Beta New 36
Serija Nicla 38
Serija Deco 40
Serija Lyra 43
Serija Eden 44
Serija Piper 45

Serija Prima 48
Serija Standard 50
Serija Tubo 54
Serija Tubo dark elegance 56
Serija Quadra 58
Serija Stela 60
Serija Eva 62
Serija Viva 64
Serija Veneto 66
Serija Ekonomik 68
Serija Picolo 69
Serija Stainless steel 70
Serija Beta New 72
Serija Nicla 73
Serija Piper 74
Serija Eden 75

Senzorske i potisne baterije 78
Lekarske baterije 82
Slavine za hladnu vodu 84
Baštenske slavine 86

Tuš kabine 90

Sanitarije

Lavaboi 98
Mermerni i kameni lavaboi 106
Sanitarija Jika 108
WC daske 114

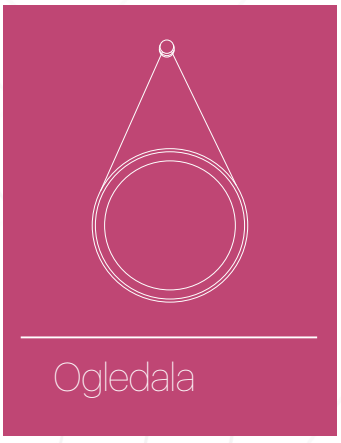

Ogledala

Ogledala 118
Ogledala sa led osvetljenjem 120

Galanterija

Serija 80600 124
Serija 50700 128
Serija 50700 DE 132
Serija 20700 136
Kupatilska galanterija 6/1 set 138
Serija BM78 139
Serija W72 140
Serija S71 141
Serija C73 142
Serija C76 143
Serija Z74 144
Serija C75 145
Serija Z77 146
Serija B64 147
Serija G64 148

Oprema za kupatila

Masažni stubovi 150
Usponski tuševi 152
Tuš ruže 156
Tuš ručice 160
Držači tuš ručice 166
Tuš creva 167
Klizne šipke 169
Dozeri sapuna 170
Držači 171
Žičane police 175
WC četke 176
Kante za otpatke 178
Zavese za kupatilo 180
Šipke za zavesu 184
Podloge za kadu 185
Prostirke za kupatilo 187
Sušači i fenomati 188
Simboli i kukice 189

Artikli za posebne namene

Artikli za posebne namene 192

Ugradni vodokotlići i oprema

Ugradni vodokotlići i oprema 196

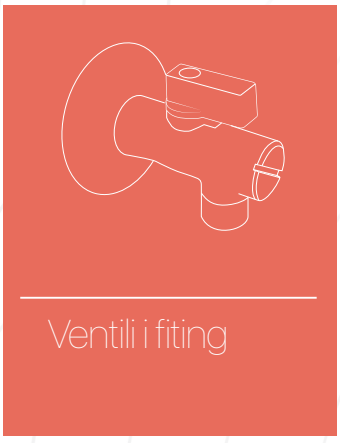

Ventili i fiting

Ek ventili 200
Fiting 206
Virble 217
Teflon trake i aeratori 220

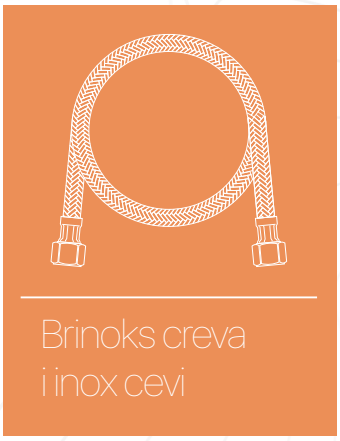

Brinoks creva i inox cevi

Brinoks creva 222
Inox cevi 225

Sifoni i odvodi

Sifoni i odvodi 228
Tuš kanalice 239

Rezervni delovi

Mešači 244
Prebacivači 245
Ručice za baterije 248
Lule za baterije 252
Perlatori 257
Sicevi i holenderi 260
Fiksatori za baterije 264
Rozetne 266
Ekscentri 267
Gumice 268
Pop-up 271
Rezervni delovi za senzorske baterije 272
Rezervni delovi za Minotti sanitarije 273
Rezervni delovi za Visam sanitarije 276
Rezervni delovi za tuš kabine 278
Rezervni delovi za galanteriju 279

Naš asortiman

Ponosni smo što deo našeg asortimana osim vlastitog zaštićenog brenda čine i premium brendovi, registrovani u Zavodu za zaštitu intelektualne svojine. Oni predstavljaju deo naše brend porodice, a svojim kvalitetom i dizajnom prenose vrednosti na kojima je kompanija zasnovana.

Prodajni program kompanije Minotti predstavljen u Katalogu proizvoda sastoji se od više stotina artikala sa istaknutim dizajnom, materijalima i funkcionalnostima kupatilskih i kuhinjskih baterija u skladu sa poslednjim trendovima, kao i proizvodima sanitarne keramike, kupatilske galanterije i instalacija, opreme i rezervnih delova, dostupnih u svim bolje opremljenim salonima i maloprodajama. Originalnim izborima i požrtvovanim radom na inovacijama postavljamo tržišne trendove i prepoznajemo senzibilitet, zahteve i potrebe naših kupaca.

Brendovi

Minotti

emmevi rubinetterie

Minotti Dark elegance

JIKA

visam

masterfit

ALBERTONI

Mesateknik

McALPINE Plumbing Products

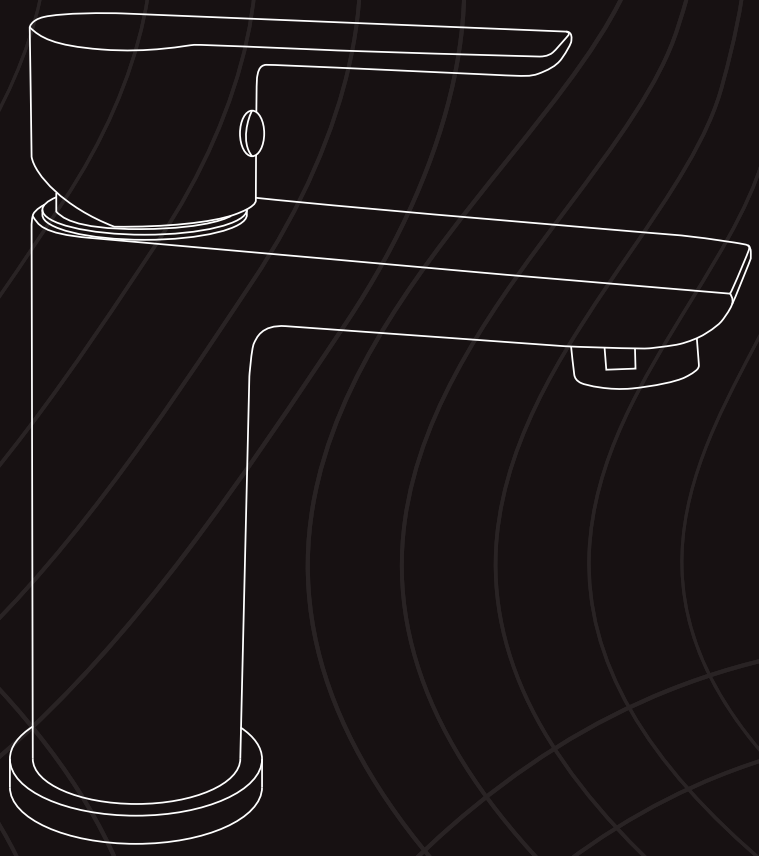

Kupatilske baterije

U ubrzanom životnom ritmu punom obaveza, savremeno opremljeno kupatilo nije privilegija, već neophodnost. Često se u detaljima koji su deo jutarnje ili večernje rutine kriju sasvim mala, ali neprocenjiva zadovoljstva. Minotti kupatilske baterije će Vam pružiti široki izbor stilova uređenja, materijala i boja, sa funkcionalnostima koje prate Vaše potrebe, kako estetske, tako i praktične.

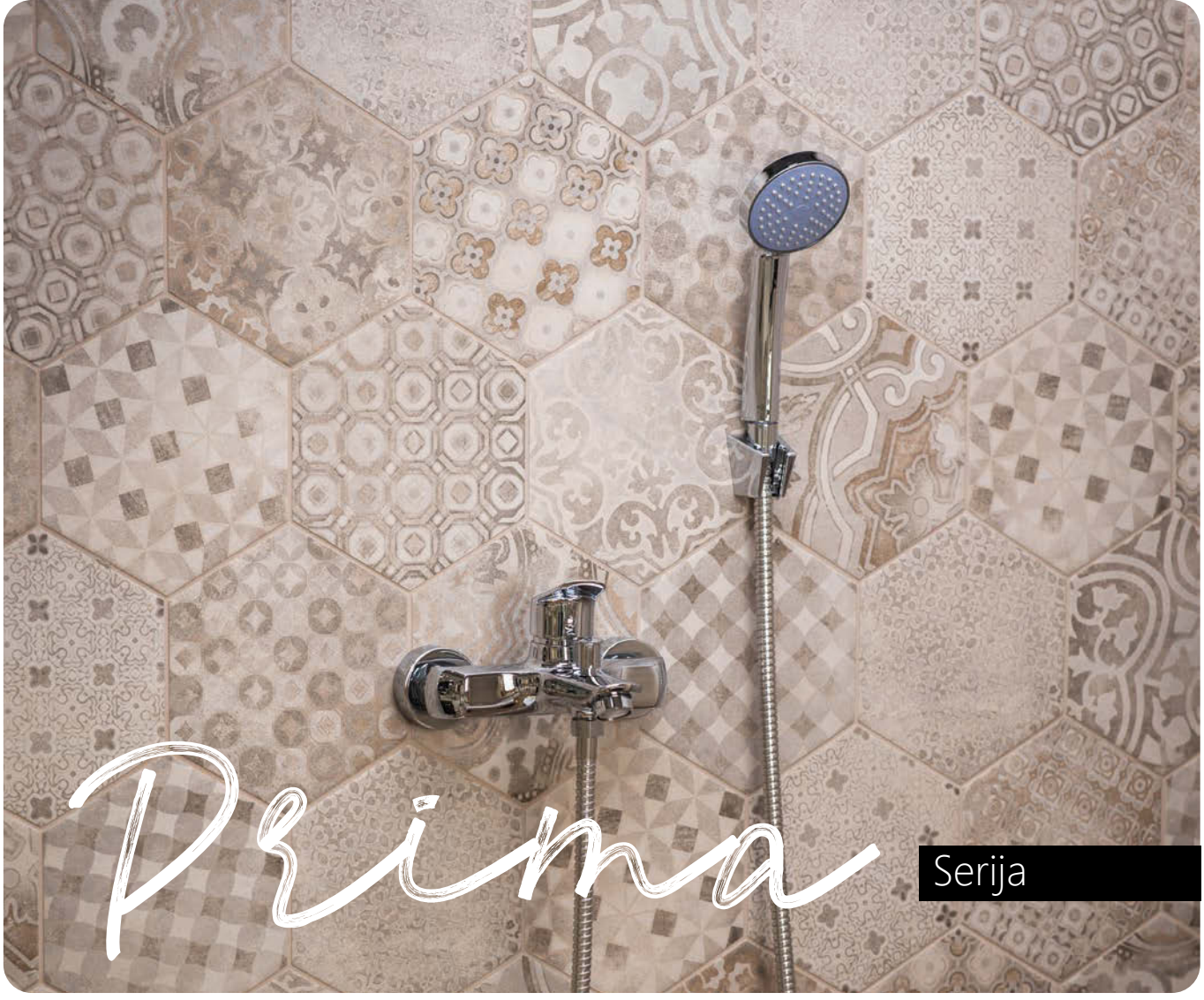

4111 Baterija za kadu MINOTTI PRIMA
**Proizvod sadrži tuš set*

4111D Baterija za kadu MINOTTI PRIMA sa donjim prebacivačem
**Proizvod sadrži tuš set*

4110 Baterija za kadu MINOTTI PRIMA sa preklopnom lulom
**Proizvod sadrži tuš set*

4113 Baterija za tuš kabinu MINOTTI PRIMA
**Proizvod sadrži tuš set*

Kupatilske baterije
Serija **Prima**

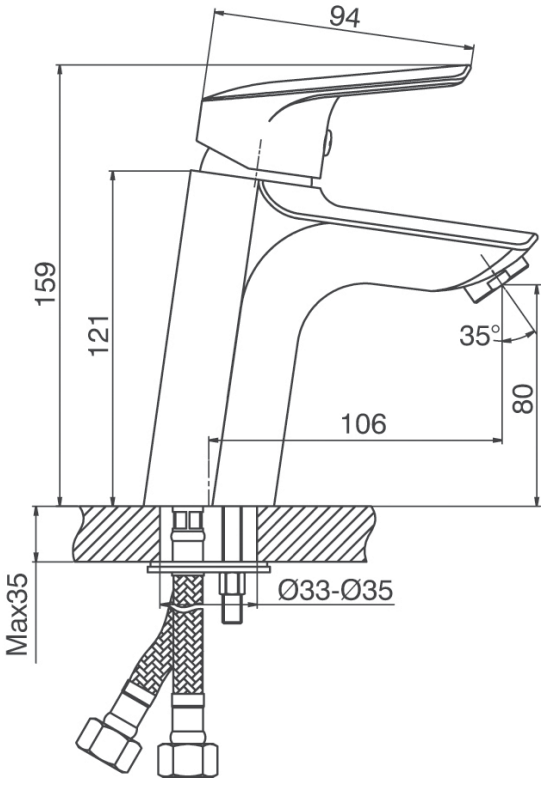

4112 Baterija za lavabo MINOTTI PRIMA

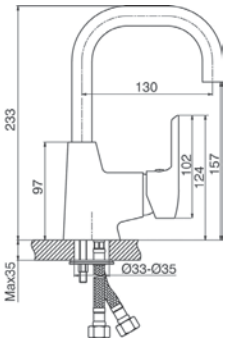

4120 Baterija za lavabo MINOTTI PRIMA labud lula

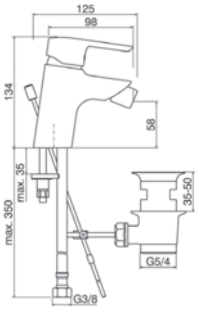

4116 Baterija za bide MINOTTI PRIMA

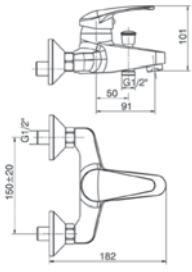

6881 Baterija za kadu MINOTTI STANDARD

**Proizvod sadrži tuš set*

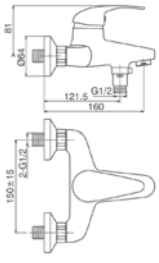

6881D Baterija za kadu MINOTTI STANDARD sa donjim prebacivačem

**Proizvod sadrži tuš set*

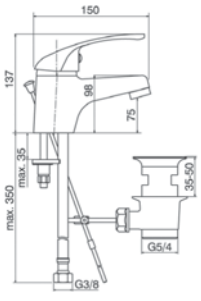

6885 Baterija za lavabo MINOTTI STANDARD

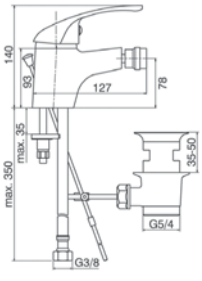

6889 Baterija za bide MINOTTI STANDARD

Kupatilske baterije
Serija Standard

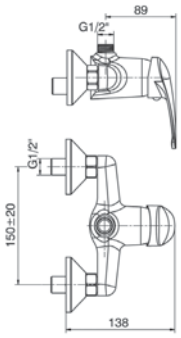

6883 Baterija za tuš kabinu MINOTTI STANDARD

**Proizvod sadrži tuš set*

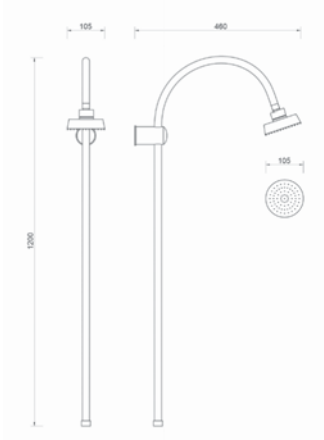

MUT-050/6883C Baterija za tuš MINOTTI STANDARD sa komplet usponskim tušem, ruža Ø105

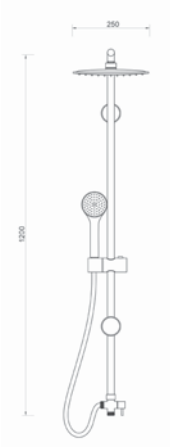

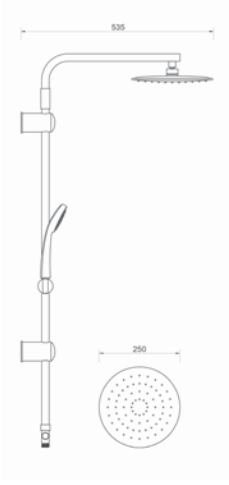

MUT-065/6883C

Baterija za tuš MINOTTI STANDARD sa komplet usponskim tušem, ruža Ø250

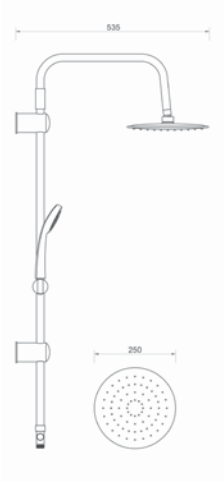

MUT-075/6883C

Baterija za tuš MINOTTI STANDARD sa komplet usponskim tušem štelujućim, ruža Ø250

6111 Baterija za kadu MINOTTI TUBO
**Proizvod sadrži tuš set*

6113 Baterija za tuš kabinu MINOTTI TUBO
**Proizvod sadrži tuš set*

6112 Baterija za lavabo MINOTTI TUBO

Kupatilske baterije
Serija Tubo

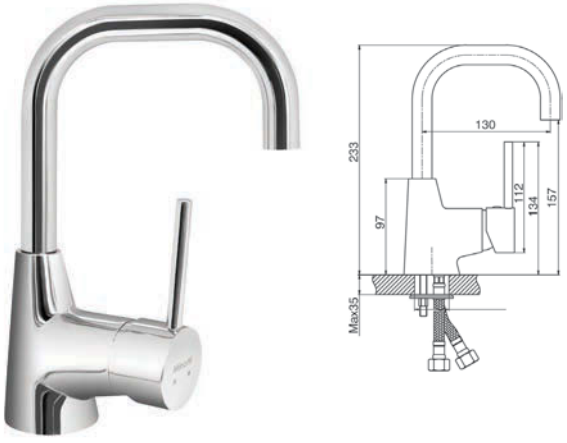

6120 Baterija za lavabo MINOTTI TUBO labud lula

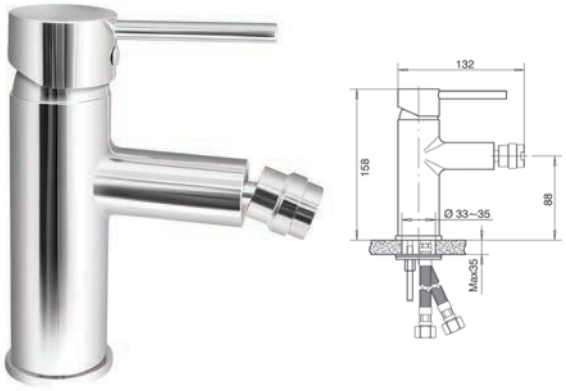

6116 Baterija za bide MINOTTI TUBO

6119 Baterija za lavabo MINOTTI TUBO visoka

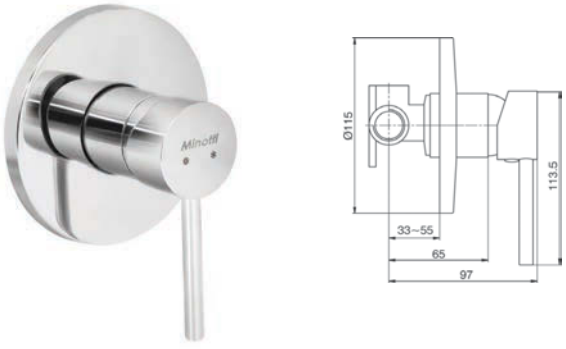

6100 Ugradna baterija MINOTTI TUBO bez prebacivača

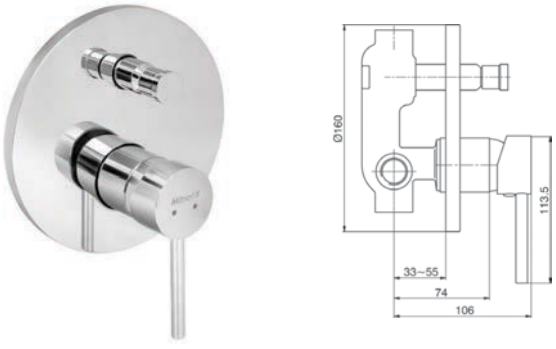

6101 Ugradna baterija MINOTTI TUBO sa prebacivačem

Kupatilske baterije
Serija Tubo

61S01 Ugradna baterija MINOTTI TUBO sa ružom i tuš ručicom

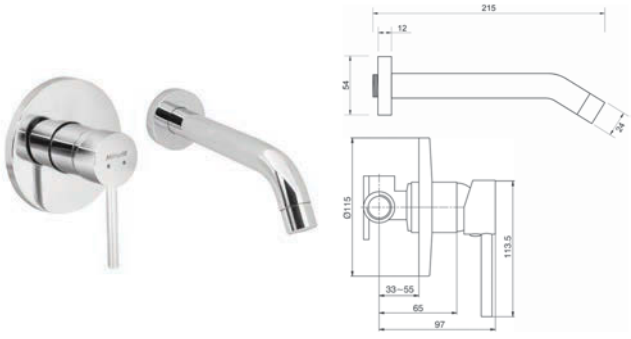

61S02 Ugradna baterija za lavabo MINOTTI TUBO sa izlivom 210mm

6102 Zidni priključak za tuš crevo MINOTTI TUBO

6103 Zidni izliv MINOTTI TUBO 210mm

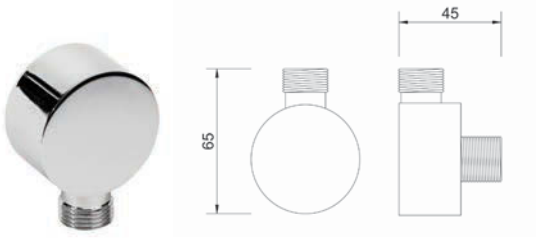

6104 Zidni priključak za tuš crevo MINOTTI TUBO

Kupatilske baterije
Serija Tubo

MUT-050/6113C

Baterija za tuš MINOTTI TUBO
sa komplet usponskim tušem, ruža Ø105

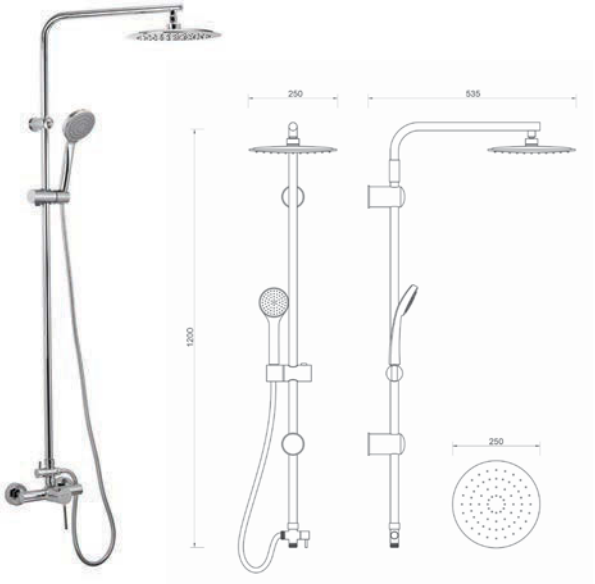

MUT-065/6113C

Baterija za tuš MINOTTI TUBO
sa komplet usponskim tušem, ruža Ø250

MUT-075/6113C

Baterija za tuš MINOTTI TUBO
sa komplet usponskim tušem štelujućim, ruža Ø250

Kupatilske baterije
Serija Tubo

MUT-065/6113NC

Baterija za tuš MINOTTI TUBO
sa komplet usponskim tušem, ruža Ø250

MUT-075/6113NC

Baterija za tuš MINOTTI TUBO
sa komplet usponskim tušem štelujućim, ruža Ø250

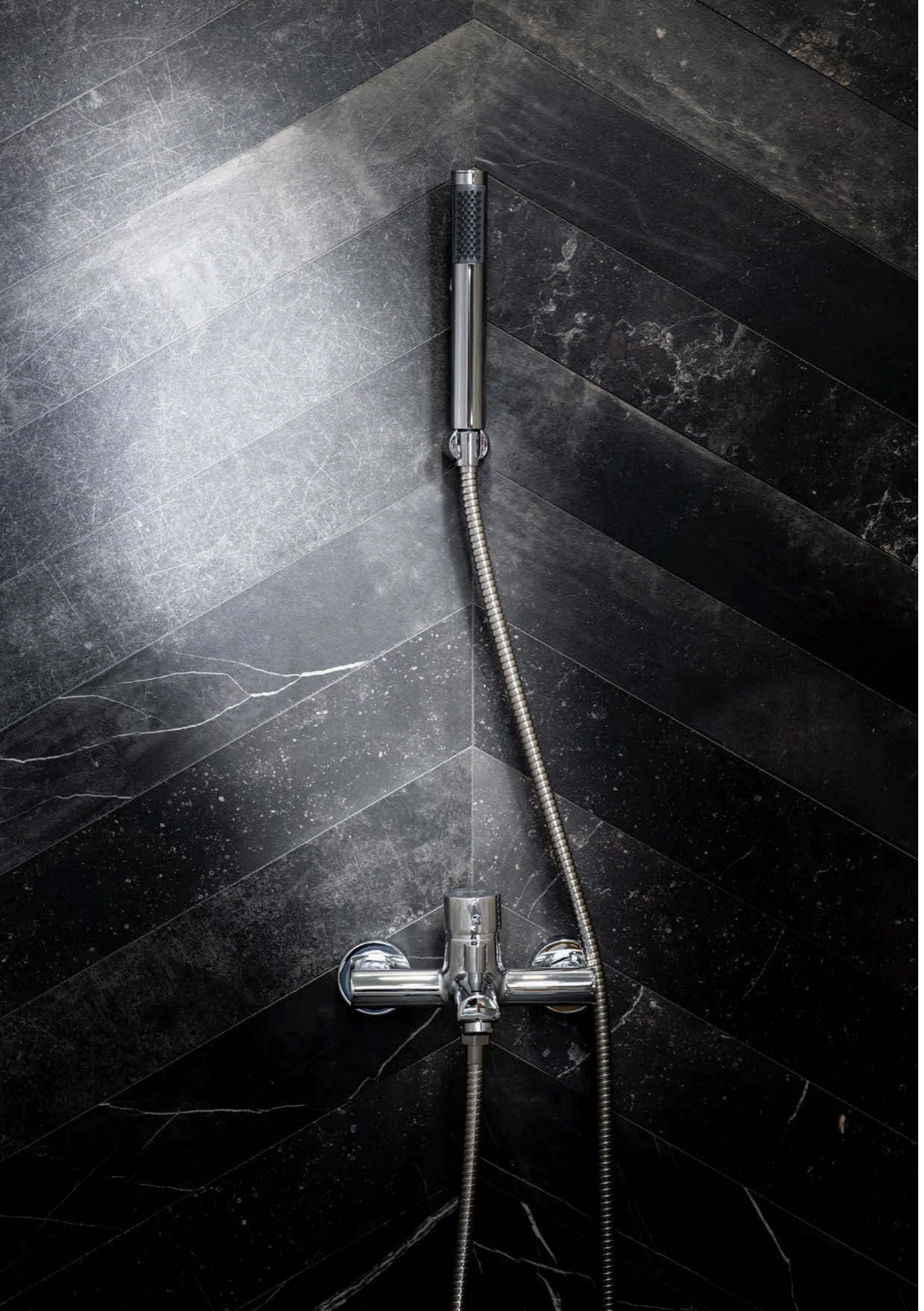

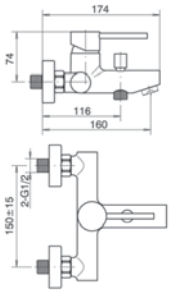

6111B Baterija za kadu MINOTTI TUBO DARK ELEGANCE

**Proizvod sadrži tuš set*

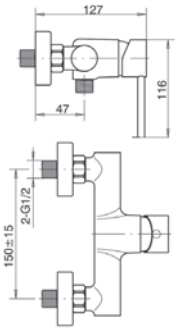

6113B Baterija za tuš kabinu MINOTTI TUBO DARK ELEGANCE

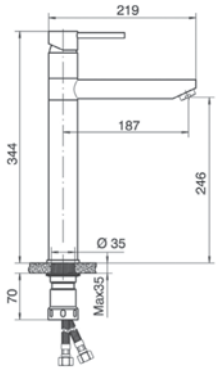

6119B Baterija za lavabo MINOTTI TUBO DARK ELEGANCE visoka

Kupatilske baterije

Serija Tubo dark elegance

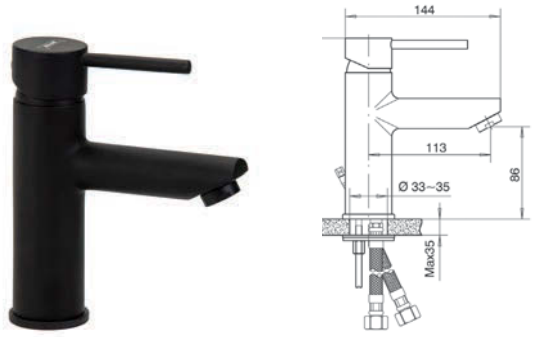

6112B Baterija za lavabo MINOTTI TUBO DARK ELEGANCE

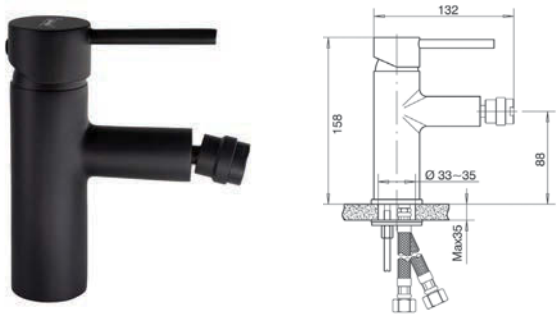

6116B Baterija za bide MINOTTI TUBO DARK ELEGANCE

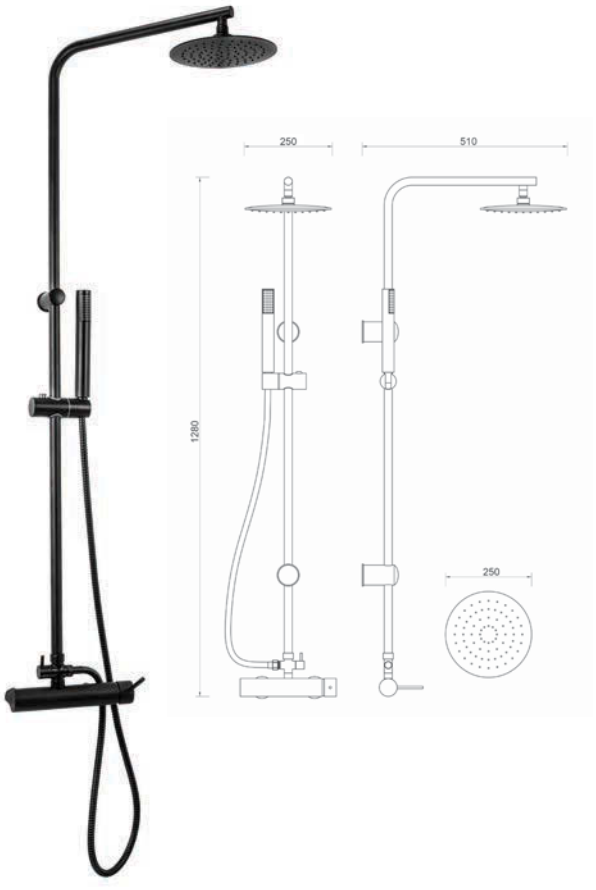

MUT-065B/6113CB

Baterija za tuš MINOTTI TUBO DARK ELEGANCE sa komplet usponskim tušem, ruža Ø250

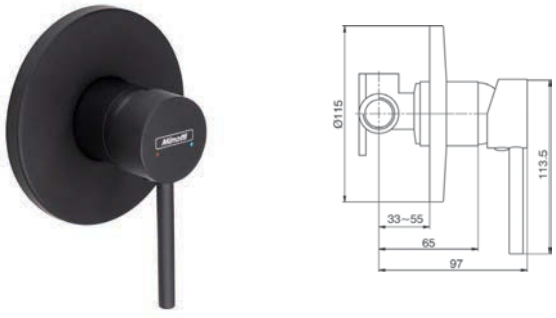

6100B Ugradna baterija MINOTTI TUBO DARK ELEGANCE bez prebacivača

6101B Ugradna baterija MINOTTI TUBO DARK ELEGANCE sa prebacivačem

Kupatilske baterije

Serija Tubo dark elegance

61S01B Ugradna baterija MINOTTI TUBO DARK ELEGANCE sa ružom i tuš ručicom

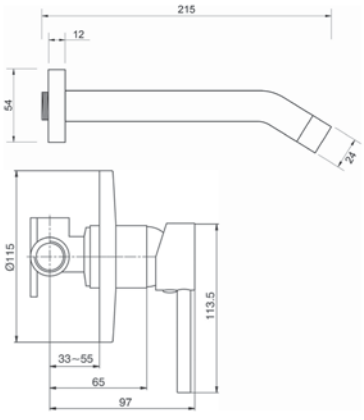

61S02B Ugradna baterija za lavabo MINOTTI TUBO DARK ELEGANCE sa izlivom 210mm

6102B Zidni priključak za tuš crevo MINOTTI TUBO DARK ELEGANCE

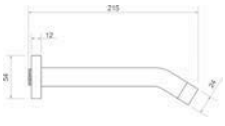

6103B Zidni izliv MINOTTI TUBO DARK ELEGANCE 210mm

Quadra

Serija

1111 Baterija za kadu MINOTTI QUADRA

**Proizvod sadrži tuš set*

1112 Baterija za lavabo MINOTTI QUADRA

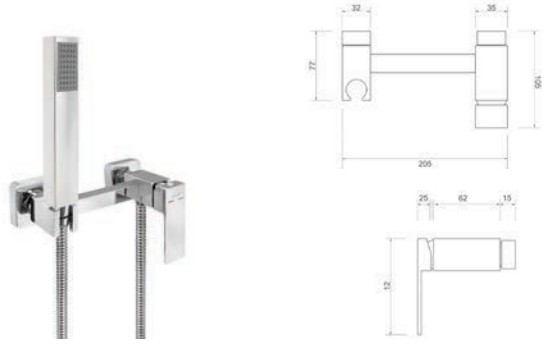

1113 Baterija za tuš kabinu MINOTTI QUADRA

Kupatilske baterije
Serija Quadra

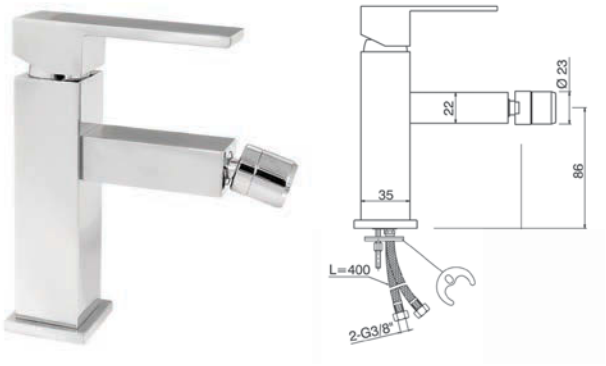

1116 Baterija za bide MINOTTI QUADRA

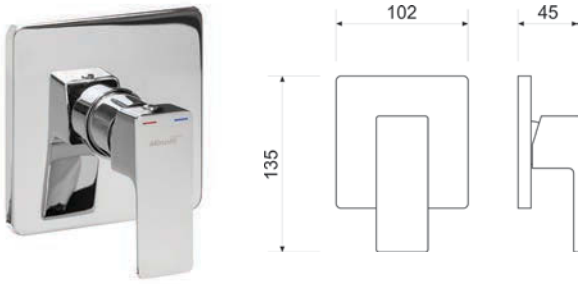

1100 Ugradna baterija MINOTTI QUADRA bez prebacivača

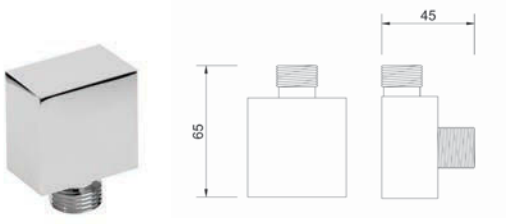

1102 Zidni priključak za tuš crevo MINOTTI QUADRA

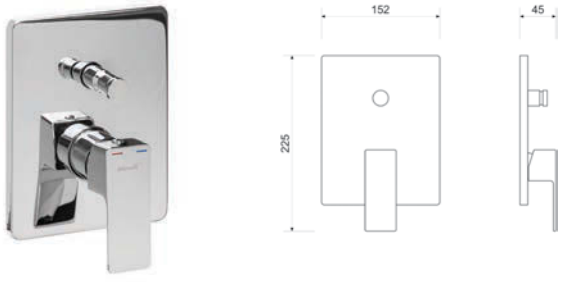

1101 Ugradna baterija MINOTTI QUADRA sa prebacivačem

11S01 Ugradna baterija MINOTTI QUADRA sa ružom i tuš ručicom

Kupatilske baterije
Serija Quadra

MUT-045/1113C Baterija za tuš MINOTTI QUADRA sa komplet usponskim tušem, 250x250

MUT-045B/1113CB Baterija za tuš MINOTTI QUADRA crna sa komplet usponskim tušem, 250x250

DIFFUSEUR DE
PARFUM
Vanille

2111 Baterija za kadu MINOTTI STELA

**Proizvod sadrži tuš set*

2113 Baterija za tuš kabinu MINOTTI STELA

**Proizvod sadrži tuš set*

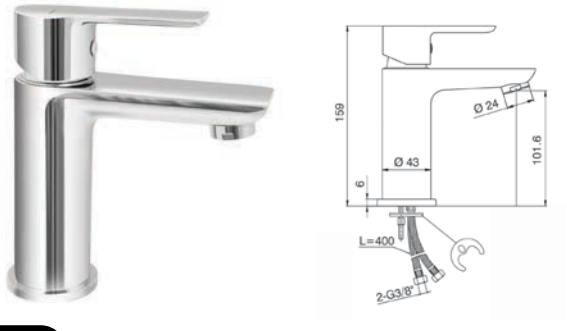

2112 Baterija za lavabo MINOTTI STELA

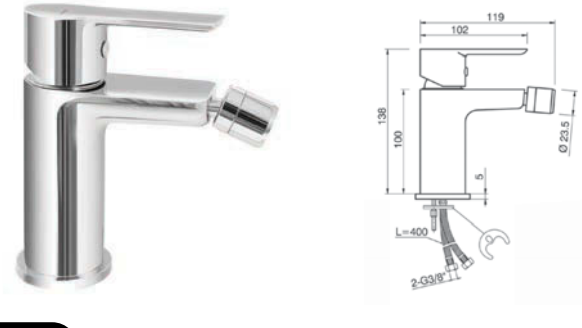

2116 Baterija za bide MINOTTI STELA

Kupatilske baterije
Serija Stela

2211 Baterija za kadu MINOTTI STELA
bela / hrom
**Proizvod sadrži tuš set*

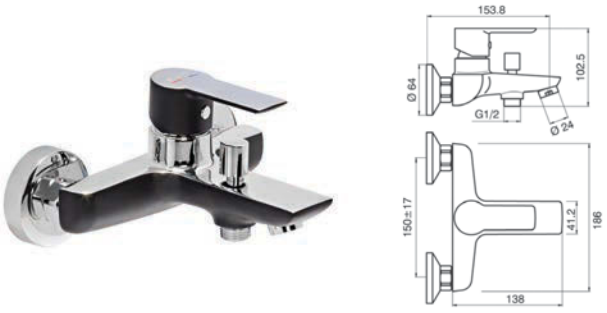

2311 Baterija za kadu MINOTTI STELA
crna / hrom
**Proizvod sadrži tuš set*

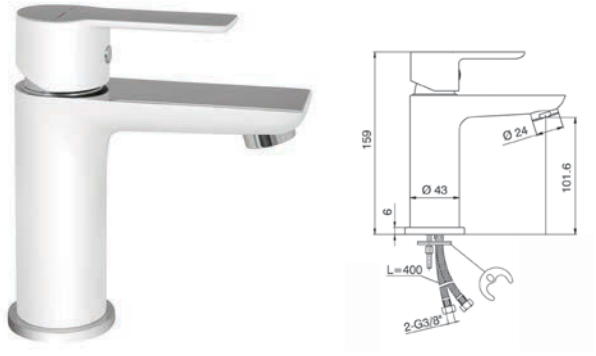

2212 Baterija za lavabo MINOTTI STELA
bela / hrom bez POP-UPa

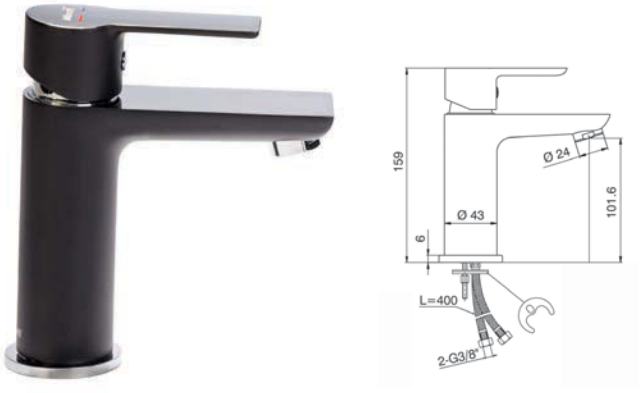

2312 Baterija za lavabo MINOTTI STELA
crna / hrom bez POP-UPa

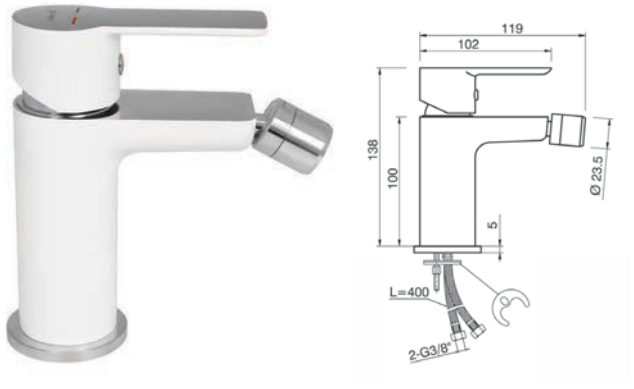

2216 Baterija za bide MINOTTI STELA
bela / hrom

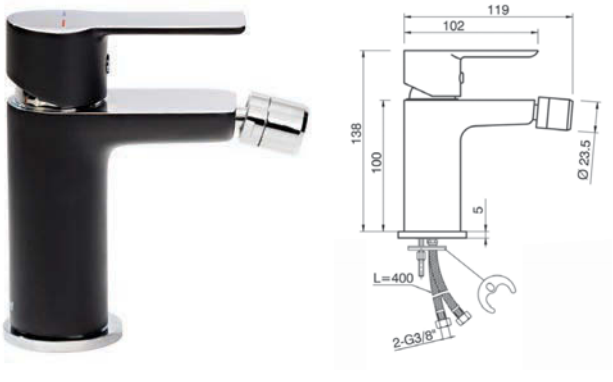

2316 Baterija za bide MINOTTI STELA
crna / hrom

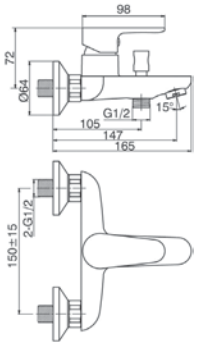

5511 Baterija za kadu MINOTTI VIVA

**Proizvod sadrži tuš set*

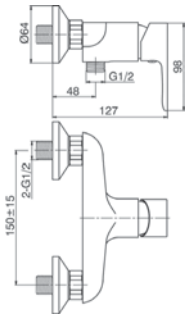

5513 Baterija za tuš kabinu MINOTTI VIVA

**Proizvod sadrži tuš set*

MUT-050/5583C

Baterija za tuš MINOTTI VIVA
sa komplet usponskim tušem, ruža Ø105

Kupatilske baterije
Serija Viva

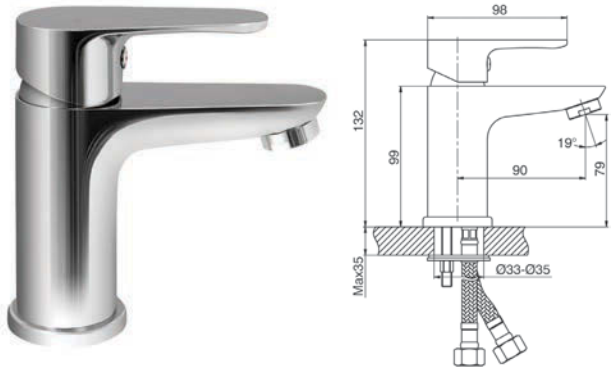

5512 Baterija za lavabo MINOTTI VIVA

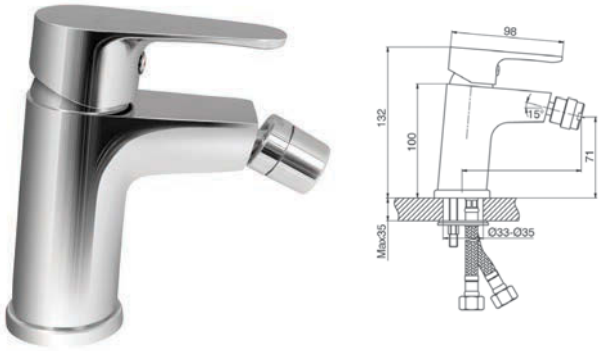

5516 Baterija za bide MINOTTI VIVA

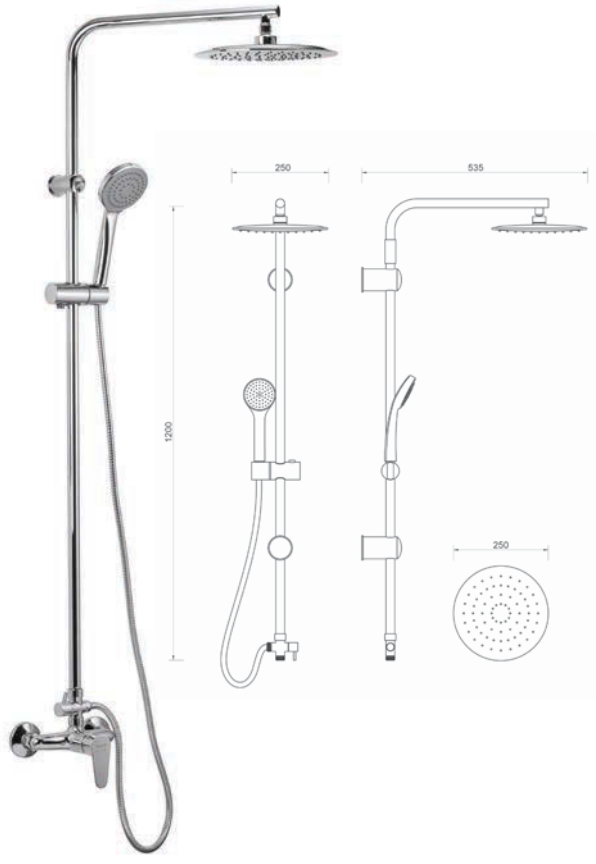

MUT-065/5583C

Baterija za tuš MINOTTI VIVA
sa komplet usponskim tušem, ruža Ø250

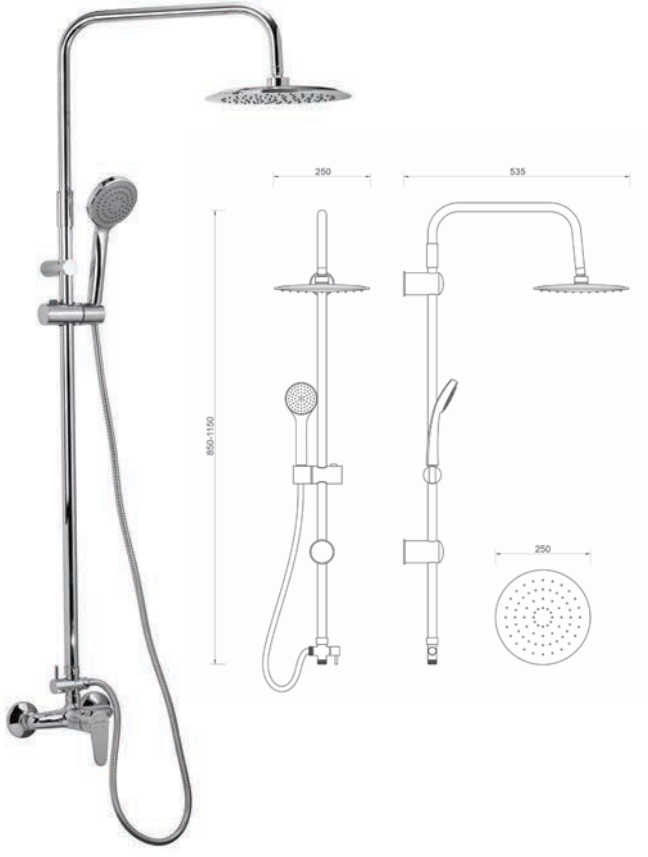

MUT-075/5583C

Baterija za tuš MINOTTI VIVA
sa komplet usponskim tušem štelujućim, ruža Ø250

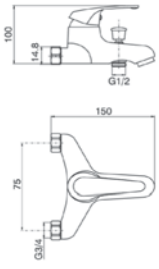

7111 Baterija za kadu MINOTTI EVA

**Proizvod sadrži tuš set*

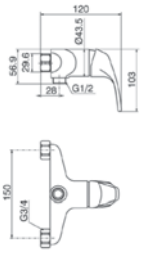

7113 Baterija za tuš kabinu MINOTTI EVA

**Proizvod sadrži tuš set*

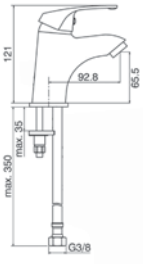

7112 Baterija za lavabo MINOTTI EVA

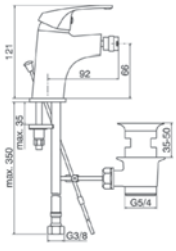

7116 Baterija za bide MINOTTI EVA

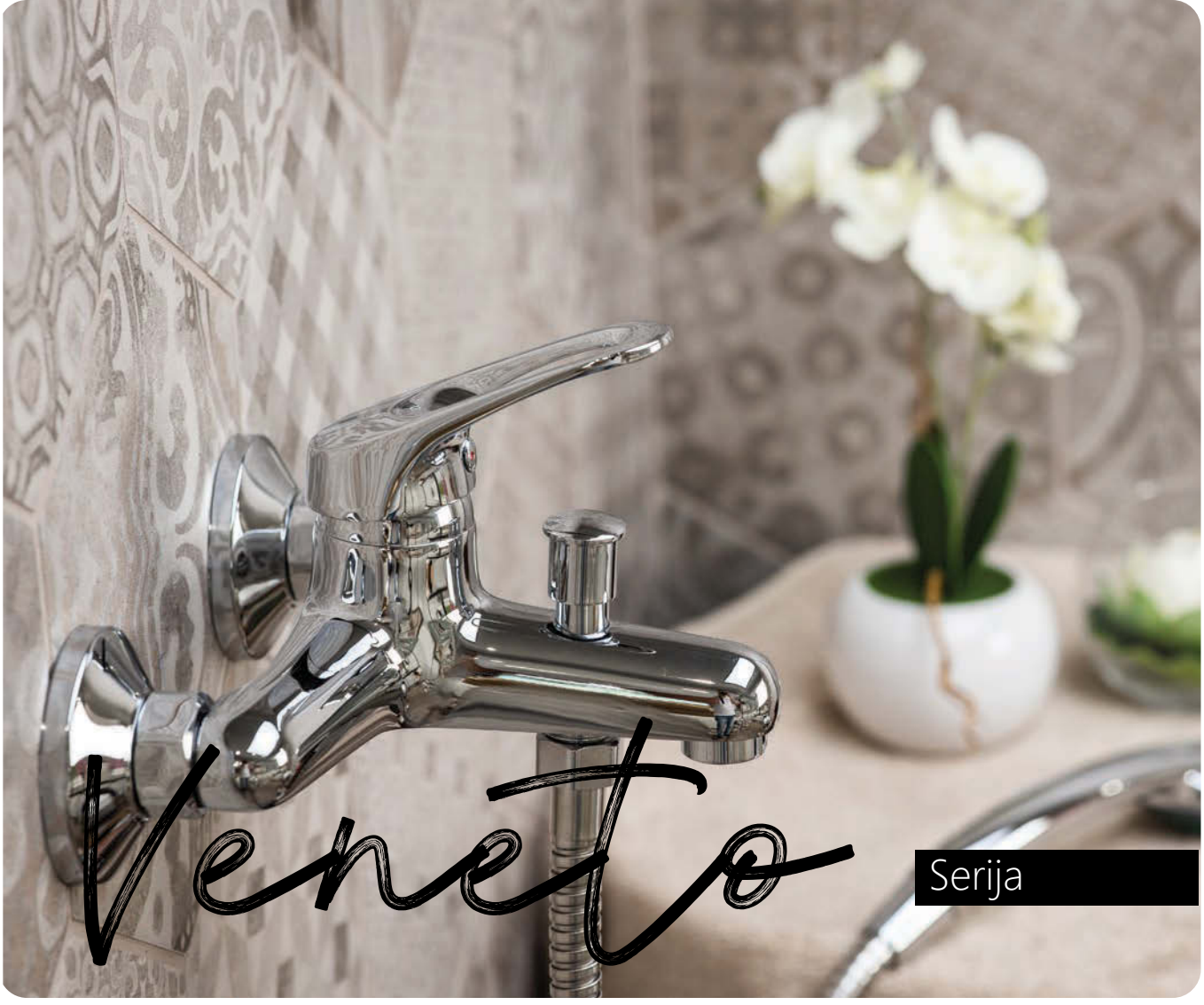

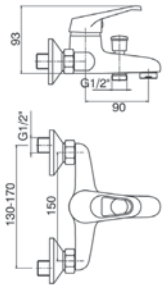

8111 Baterija za kadu MINOTTI VENETO

**Proizvod sadrži tuš set*

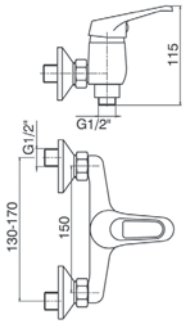

8113 Baterija za tuš kabinu MINOTTI VENETO

**Proizvod sadrži tuš set*

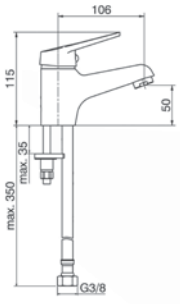

8112 Baterija za lavabo MINOTTI VENETO

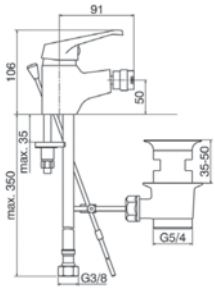

8116 Baterija za bide MINOTTI VENETO

Ekonomik

Serija

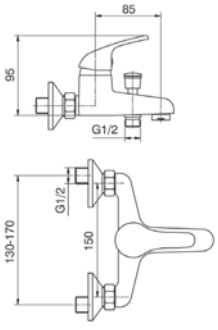

3111 Baterija za kadu
MINOTTI EKONOMIK
**Proizvod sadrži tuš set*

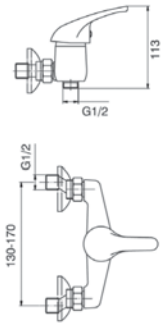

3113 Baterija za tuš kabinu
MINOTTI EKONOMIK
**Proizvod sadrži tuš set*

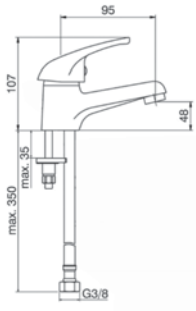

3112 Baterija za lavabo
MINOTTI EKONOMIK

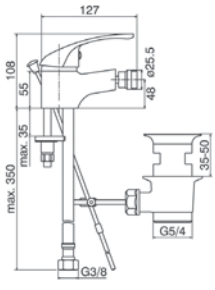

3116 Baterija za bide
MINOTTI EKONOMIK

4411 Baterija za kadu MINOTTI PICOLO

**Proizvod sadrži tuš set*

4413 Baterija za tuš kabinu MINOTTI PICOLO

**Proizvod sadrži tuš set*

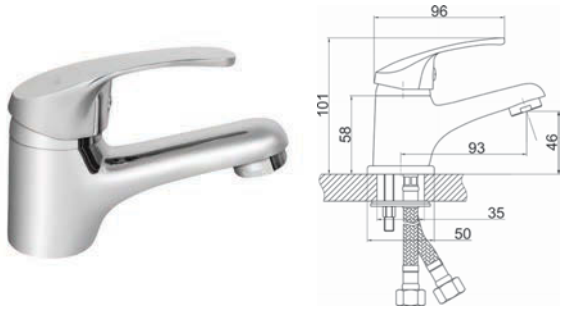

4412 Baterija za lavabo MINOTTI PICOLO

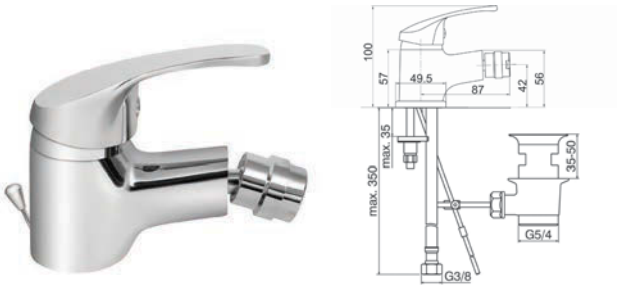

4416 Baterija za bide MINOTTI PICOLO

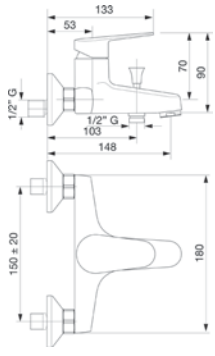

CR27001CN Baterija za kadu
EMMEVI BETA NEW bez tuš seta

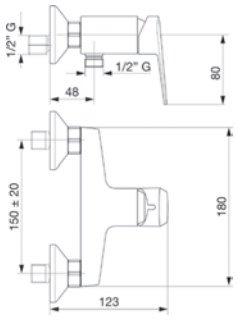

CR27002CN Baterija za tuš
EMMEVI BETA NEW bez tuš seta

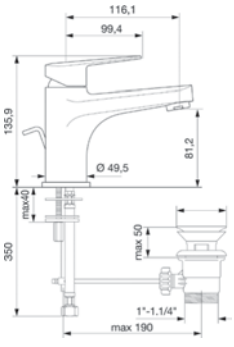

CR27003CN Baterija za lavabo
EMMEVI BETA NEW sa POP-UPom

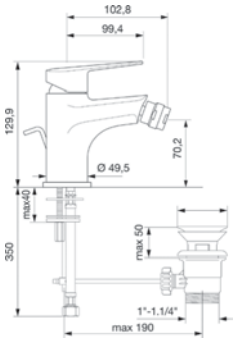

CR27004CN Baterija za bide
EMMEVI BETA NEW sa POP-UPom

Kupatilske baterije

Serija Beta New

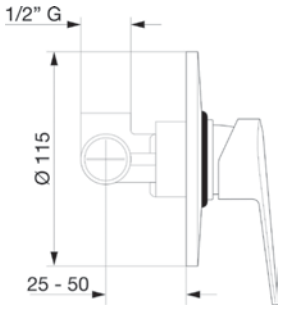

CR27009CN Ugradna baterija
EMMEVI BETA NEW bez prebacivača

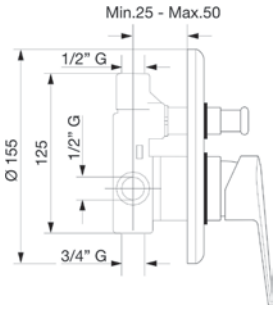

CR27019CN Ugradna baterija
EMMEVI BETA NEW
sa prebacivačem 2 funkcije

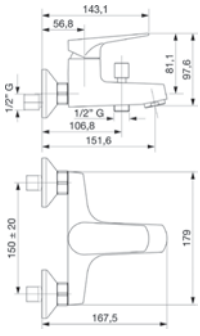

CR89001 Baterija za kadu
EMMEVI NICLA bez tuš seta

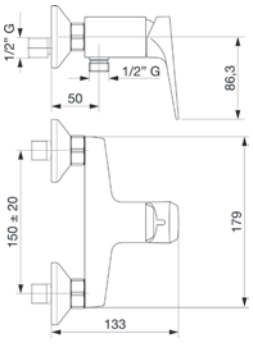

CR89002 Baterija za tuš EMMEVI NICLA
bez tuš seta

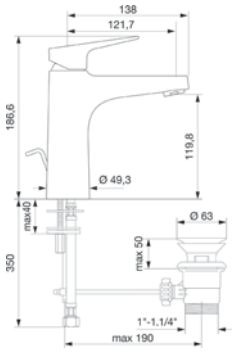

CR89003BIG Baterija za lavabo
EMMEVI NICLA visoka sa POP-UPom

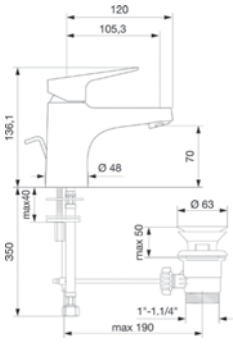

CR89003 Baterija za lavabo
EMMEVI NICLA sa POP-UPom

Kupatilske baterije
Serija Nicla

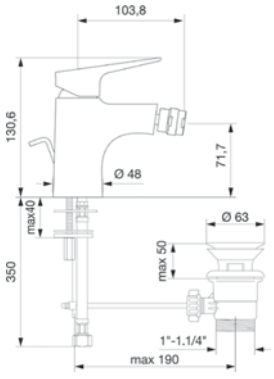

CR89004 Baterija za bide
EMMEVI NICLA sa POP-UPom

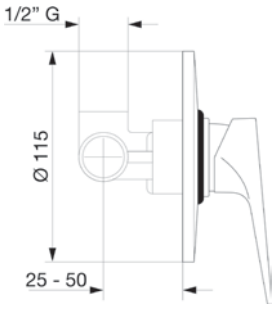

CR89009 Ugradna baterija EMMEVI NICLA
bez prebacivača

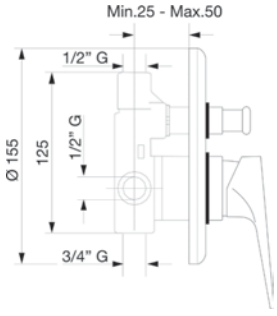

CR89019 Ugradna baterija EMMEVI NICLA
sa prebacivačem 2 funkcije

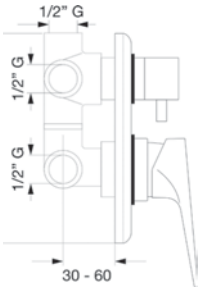

CR89029 Ugradna baterija EMMEVI NICLA
sa prebacivačem 3 funkcije

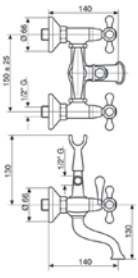

CR12011 Dvoručna baterija za kadu
EMMEVI DECO hrom sa tuš setom

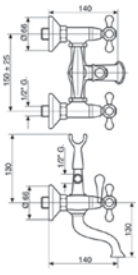

BR12011 Dvoručna baterija za kadu
EMMEVI DECO bronza sa tuš setom

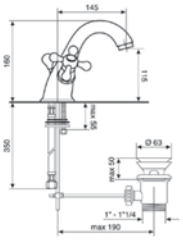

CR12013 Dvoručna baterija za lavabo
EMMEVI DECO hrom

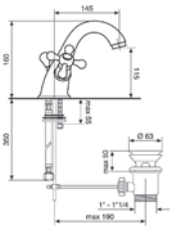

BR12013 Dvoručna baterija za lavabo
EMMEVI DECO bronza

Kupatilske baterije
Serija Deco

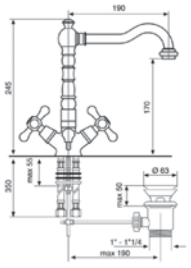

CR12613 Dvoručna baterija za lavabo EMMEVI DECO hrom

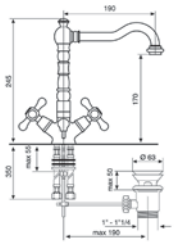

BR12613 Dvoručna baterija za lavabo EMMEVI DECO bronza

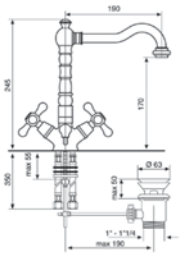

RA12613 Dvoručna baterija za lavabo EMMEVI DECO bakar

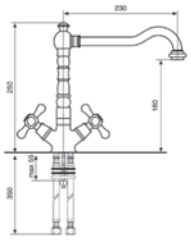

CR12617 Dvoručna baterija za lavabo EMMEVI DECO hrom

Kupatilske baterije
Serija Deco

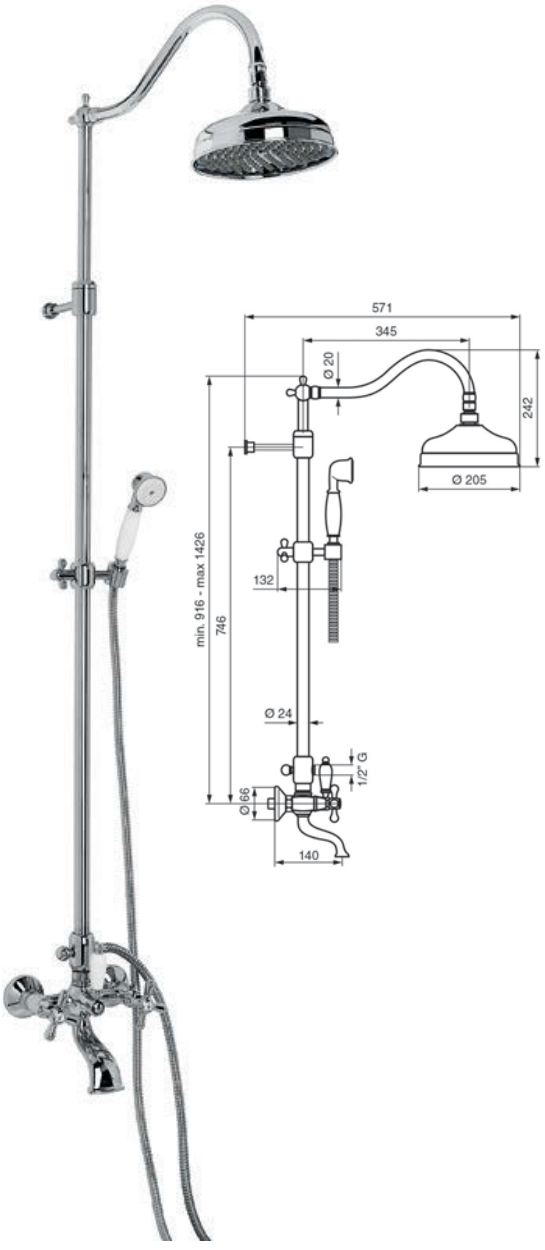

CR1261118 Dvoručna baterija za kadu
EMMEVI DECO sa usponskim tušem set

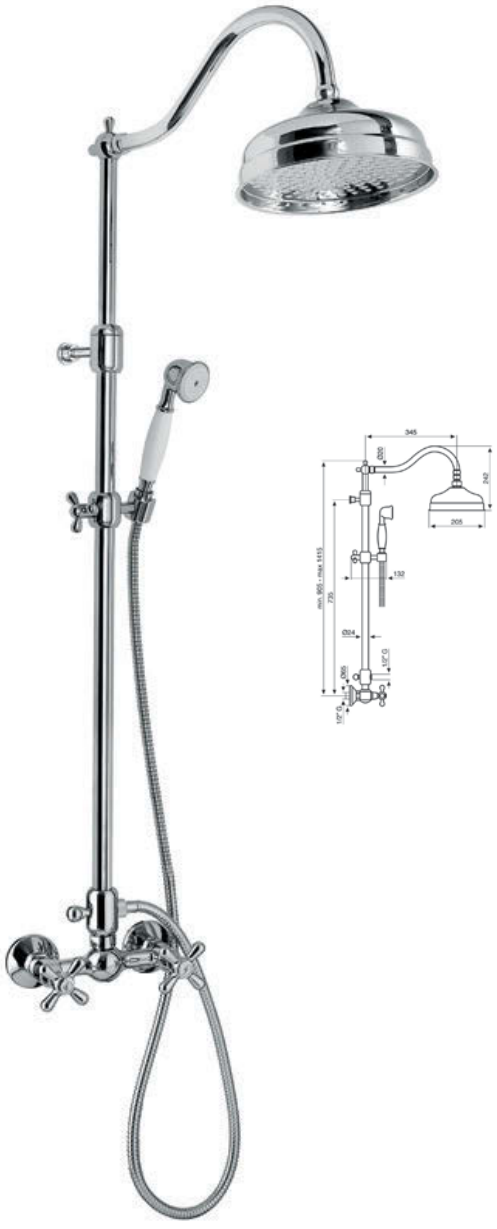

CR1200218 Dvoručna baterija za tuš
EMMEVI DECO sa usponskim tušem set

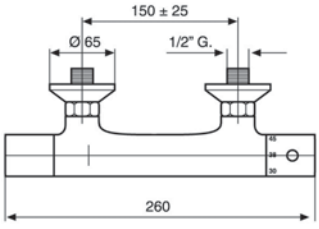

CR9402 Termostatska baterija za tuš EMMEVI LYRA bez tuš seta

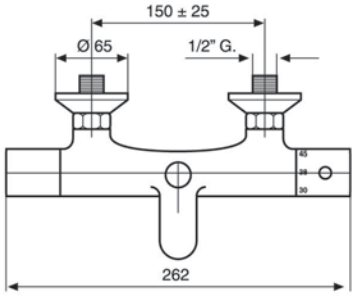

CR9401 Termostatska baterija za kadu EMMEVI LYRA bez tuš seta

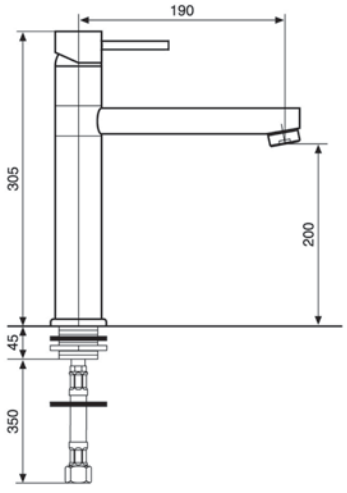

CR71007LP Baterija za lavabo EMMEVI EDEN

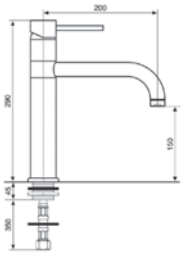

CR45007 Baterija za lavabo
EMMEVI PIPER hrom

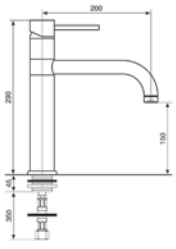

CN45007 Baterija za lavabo
EMMEVI PIPER crni hrom

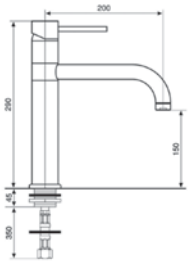

NEO45007 Baterija za lavabo
EMMEVI PIPER mat crna

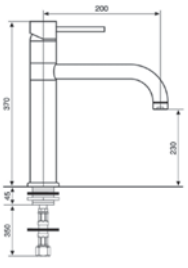

CR45007BIG Baterija za lavabo
EMMEVI PIPER visoka hrom

Kupatilske baterije
Serija Piper

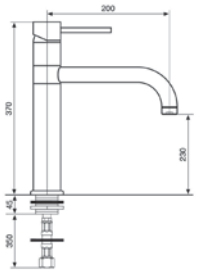

CN45007BIG Baterija za lavabo
EMMEVI PIPER visoka crni hrom

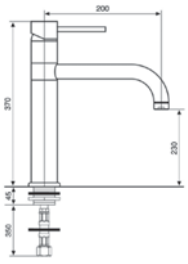

NEO45007BIG Baterija za lavabo
EMMEVI PIPER visoka mat crna

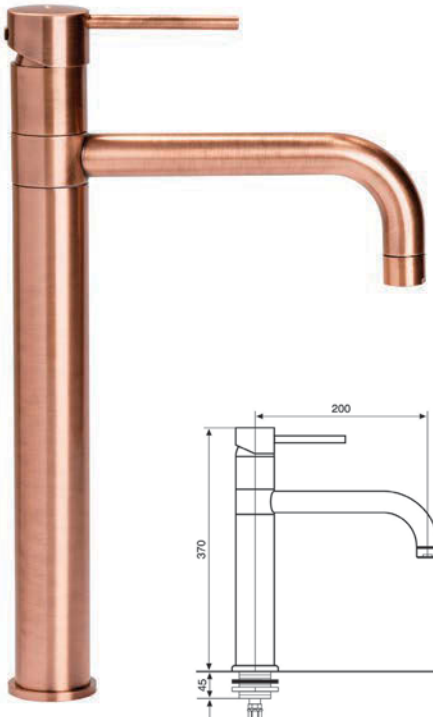

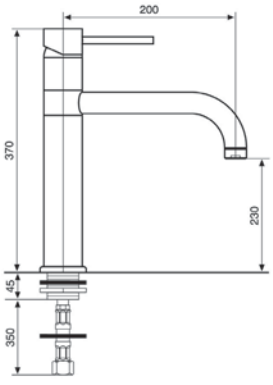

RA45007BIG Baterija za lavabo
EMMEVI PIPER visoka bakar

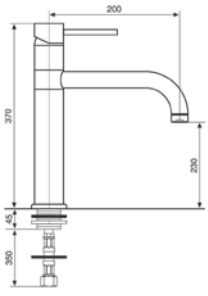

BR45007BIG Baterija za lavabo
EMMEVI PIPER visoka bronza

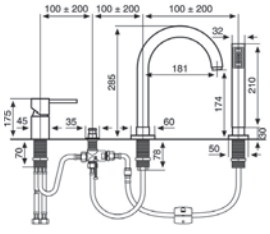

CR45120 Baterija za kadu ugradna
EMMEVI PIPER

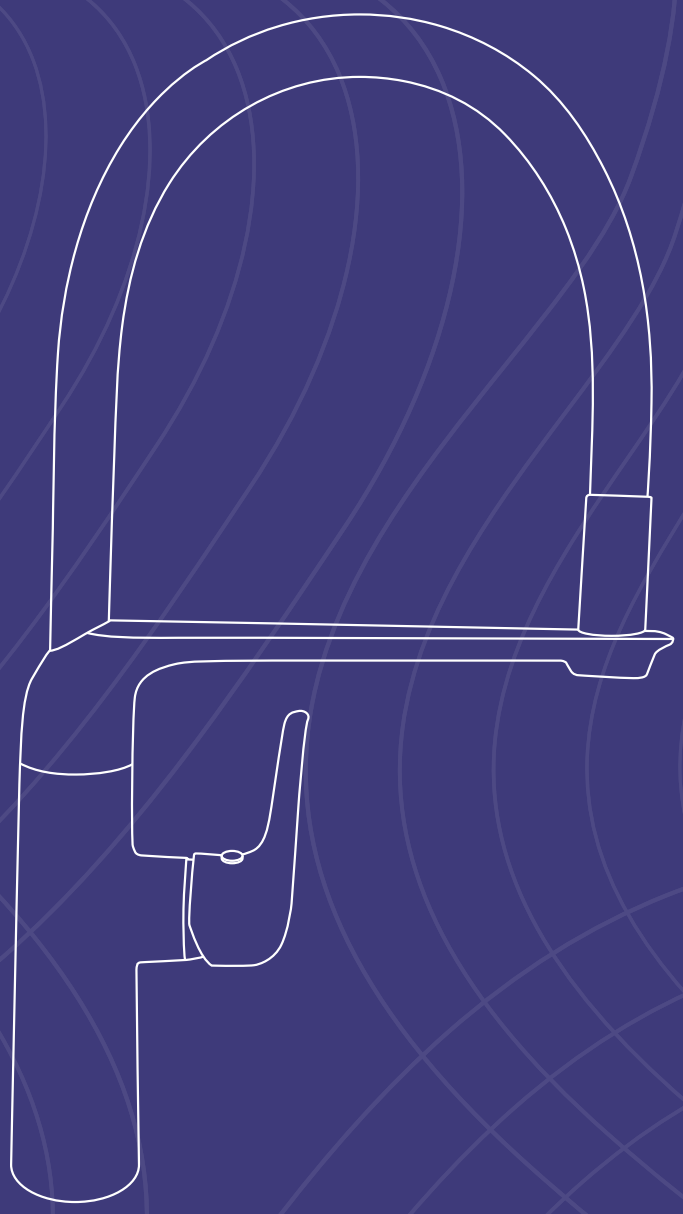

Kuhinjske baterije

Kuhinja je tradicionalno mesto u kojem se svakodnevno odvijaju mali porodični rituali i stvaraju trenuci za pamćenje. Stoga svaki pažljivo odabrani element predstavlja Vaš lični stil uređenja. Bilo da volite uglađenost i minimalizam ili ste pristalica klasičnog, raskošnog ili eklektičnog stila, zaslužujete da u Vašem prostoru raspolažete maksimalnom udobnošću pri upotrebi svakog elementa, koji će pronaći put do ispunjenja Vaših sveobuhvatnih potreba.

4114 Baterija za sudoperu
MINOTTI PRIMA sa 2 cevi

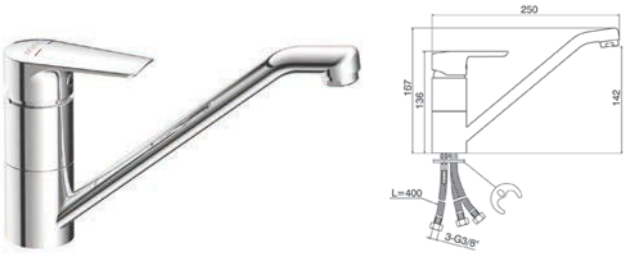

4114-3 Baterija za sudoperu
MINOTTI PRIMA sa 3 cevi

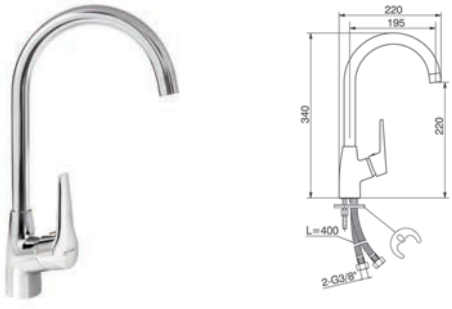

4501 Baterija za sudoperu
MINOTTI PRIMA sa 2 cevi labud lula

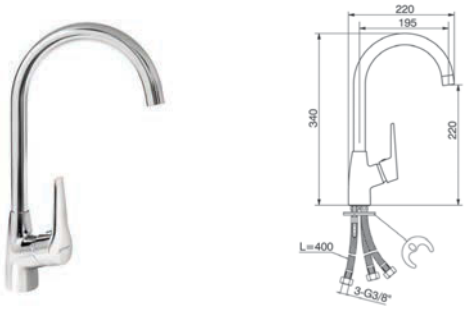

4501-3 Baterija za sudoperu
MINOTTI PRIMA sa 3 cevi labud lula

Kuhinjske baterije
Serija Prima

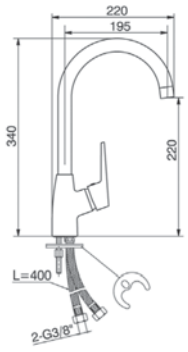

4501C Baterija za sudoperu MINOTTI PRIMA sa 2 cevi labud lula šampanj boja

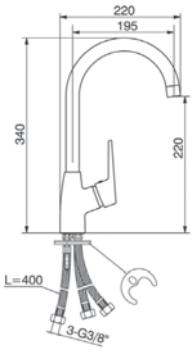

4501-3C Baterija za sudoperu MINOTTI PRIMA sa 3 cevi labud lula šampanj boja

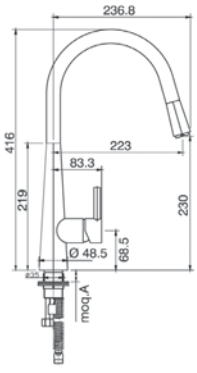

4505 Baterija za sudoperu MINOTTI PRIMA labud sa tušem

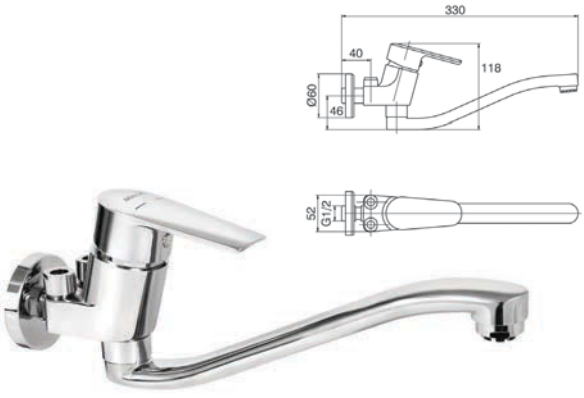

4117 Baterija za protočni bojler MINOTTI PRIMA

4115-S Baterija za sudoperu MINOTTI PRIMA zidna kratka lula

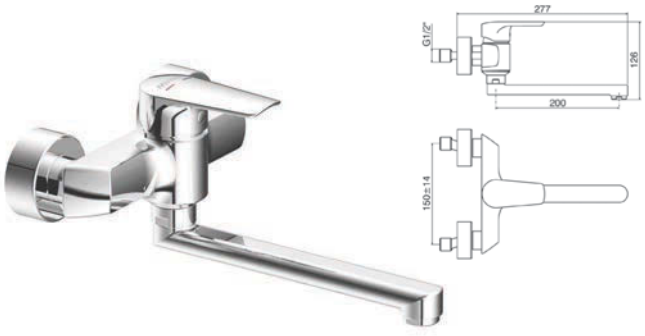

4115-L Baterija za sudoperu MINOTTI PRIMA zidna duga lula

6884 Baterija za sudoperu
MINOTTI STANDARD sa 2 cevi

6884-S Baterija za sudoperu
MINOTTI STANDARD sa 2 cevi kraća

8884 Baterija za sudoperu
MINOTTI STANDARD sa 3 cevi

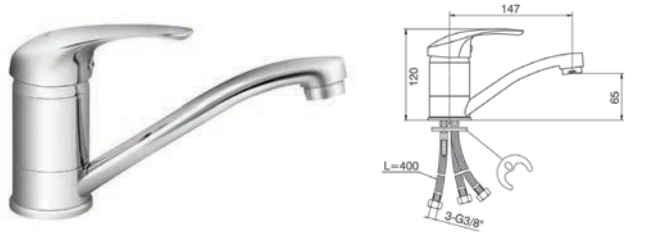

8884-S Baterija za sudoperu
MINOTTI STANDARD sa 3 cevi kraća

Kuhinjske baterije
Serija Standard

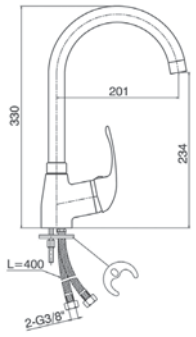

6888 Baterija za sudoperu MINOTTI STANDARD sa 2 cevi labud

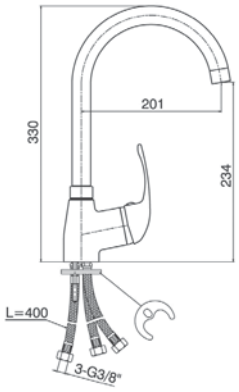

8888 Baterija za sudoperu MINOTTI STANDARD sa 3 cevi labud

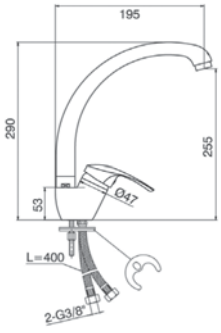

6887 Baterija za sudoperu MINOTTI STANDARD sa 2 cevi labud

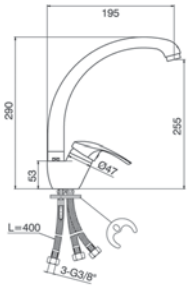

8887 Baterija za sudoperu MINOTTI STANDARD sa 3 cevi labud

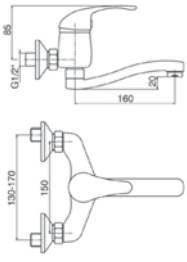

6882 S Baterija za sudoperu MINOTTI STANDARD zidna kratka lula

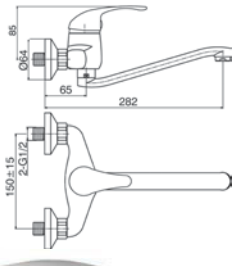

6882 L Baterija za sudoperu MINOTTI STANDARD zidna duga lula

Kuhinjske baterije
Serija Standard

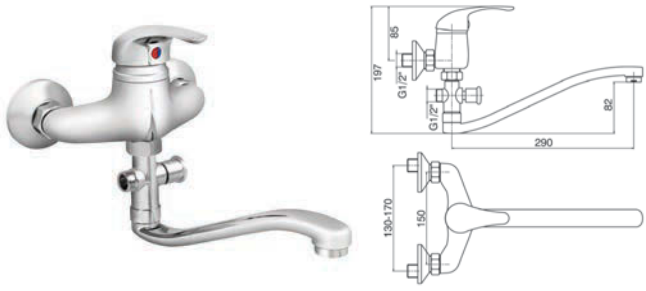

6882-30 Baterija zidna MINOTTI STANDARD švedska lula

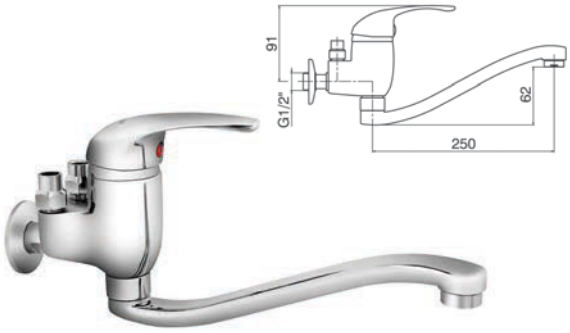

7833 Baterija za protočni bojler MINOTTI STANDARD

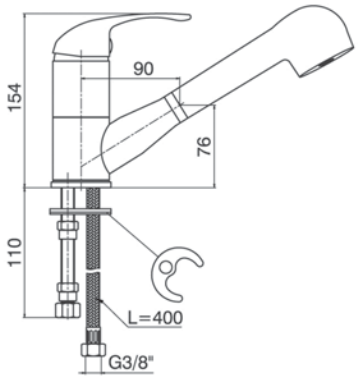

6910 Baterija frizerska MINOTTI STANDARD

Tubo

Serija

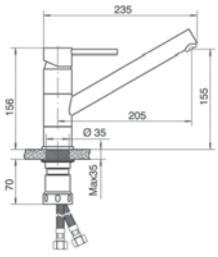

6114 Baterija za sudoperu MINOTTI TUBO sa 2 cevi

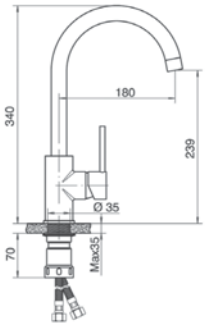

6118 Baterija za sudoperu MINOTTI TUBO sa 2 cevi labud

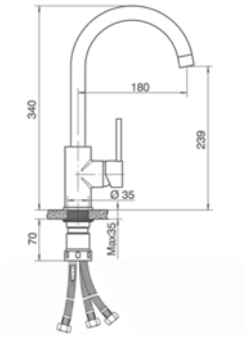

6118-3 Baterija za sudoperu MINOTTI TUBO sa 3 cevi labud

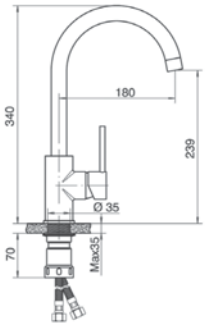

6118C Baterija za sudoperu MINOTTI TUBO sa 2 cevi labud šampanj boja

Kuhinjske baterije
Serija Tubo

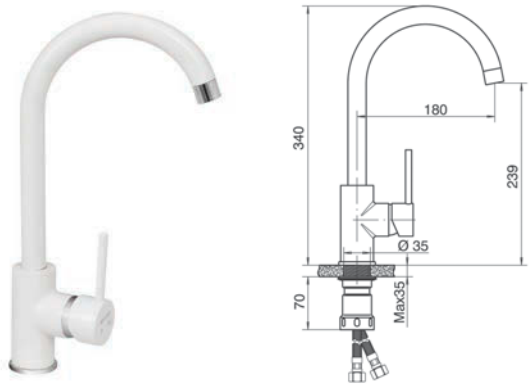

6118W Baterija za sudoperu MINOTTI TUBO sa 2 cevi labud bela boja

6128B Baterija za sudoperu MINOTTI TUBO sa 2 cevi gibljiva lula crna

6129W Baterija za sudoperu MINOTTI TUBO sa 2 cevi gibljiva lula bela

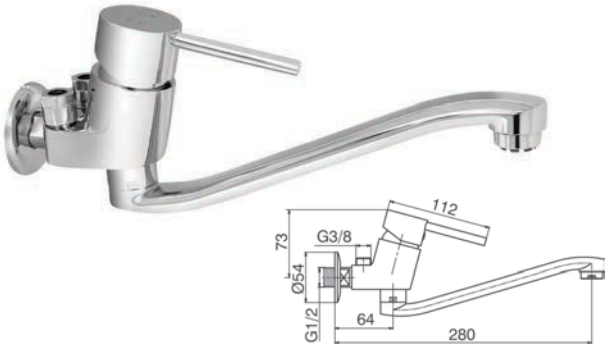

6117 Baterija za protočni bojler MINOTTI TUBO

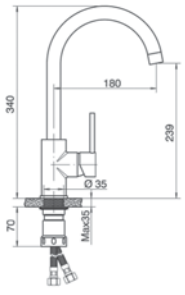

6118B Baterija za sudoperu MINOTTI TUBO DARK ELEGANCE sa 2 cevi labud

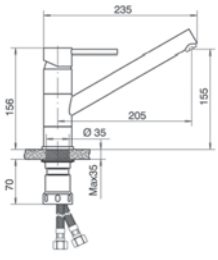

6114B Baterija za sudoperu MINOTTI TUBO DARK ELEGANCE sa 2 cevi

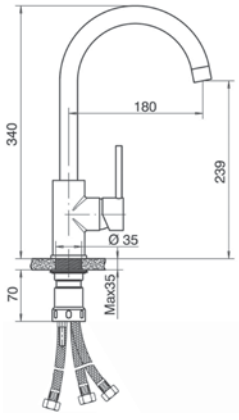

6118-3B Baterija za sudoperu MINOTTI TUBO DARK ELEGANCE sa 3 cevi labud

Minotti

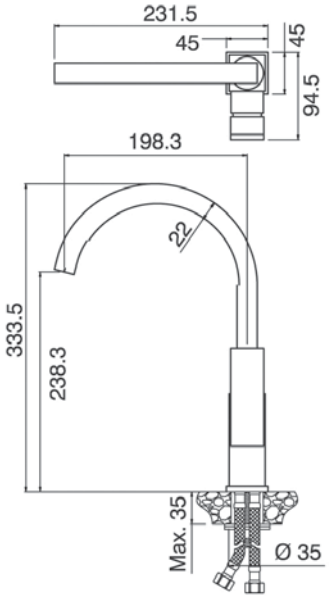

1118 Baterija za sudoperu MINOTTI QUADRA labud

Minotti

2118 Baterija za sudoperu MINOTTI STELA labud

2218 Baterija za sudoperu MINOTTI STELA labud bela / hrom

Kuhinjske baterije
Serija Stela

2318 Baterija za sudoperu MINOTTI STELA labud crna / hrom

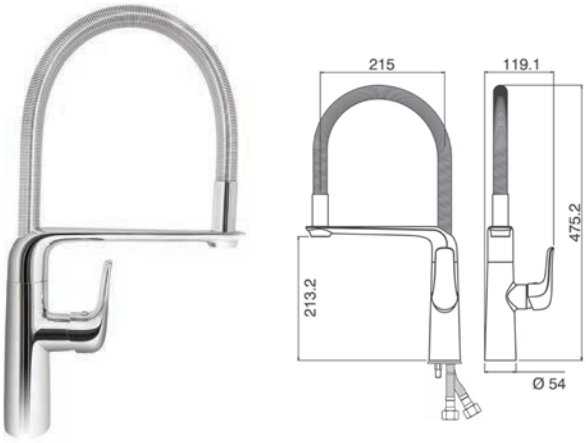

2120 Baterija za sudoperu MINOTTI STELA sa gibljivim izlivom

2119 Baterija za sudoperu MINOTTI STELA

2219 Baterija za sudoperu MINOTTI STELA bela / hrom

7114 Baterija za sudoperu MINOTTI EVA sa 2 cevi

7114S Baterija za sudoperu MINOTTI EVA sa 2 cevi kraća

7114-3 Baterija za sudoperu MINOTTI EVA sa 3 cevi

7114-3S Baterija za sudoperu MINOTTI EVA sa 3 cevi kraća

Kuhinjske baterije
Serija Eva

7888 Baterija sa sudoperu MINOTTI EVA sa 2 cevi labud

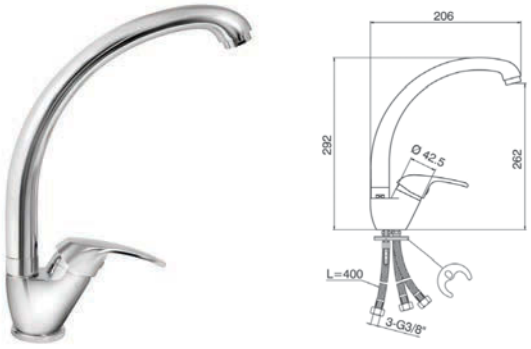

7888-3 Baterija za sudoperu MINOTTI EVA sa 3 cevi labud

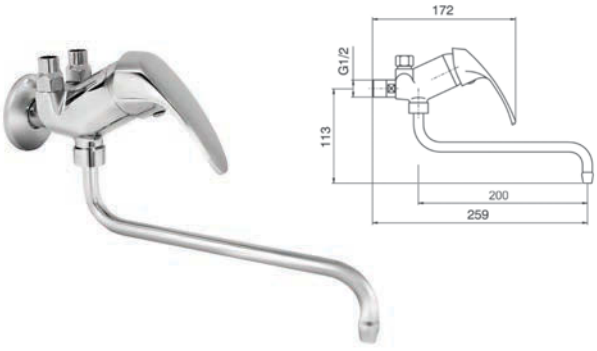

7117 Baterija za protočni bojler MINOTTI EVA

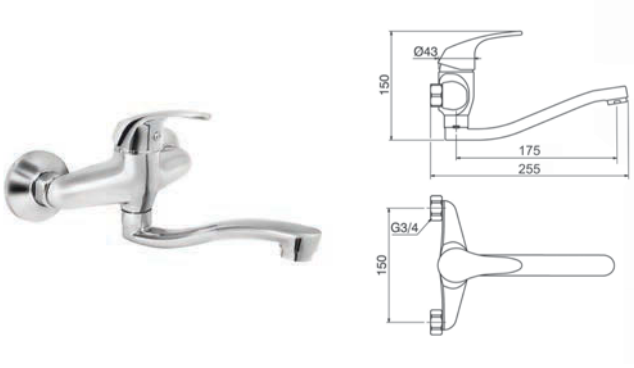

7115S Baterija za sudoperu MINOTTI EVA zidna kratka lula

7115L Baterija za sudoperu MINOTTI EVA zidna duga lula

Viva

Serija

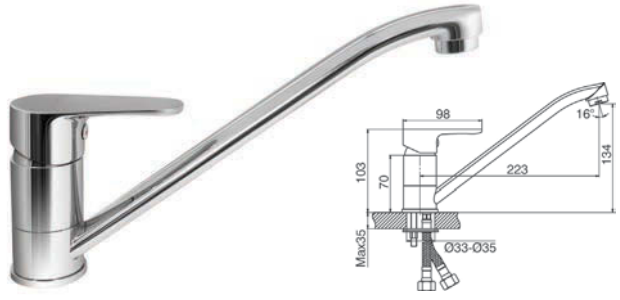

5514 Baterija za sudoperu MINOTTI VIVA sa 2 cevi

5514-S Baterija za sudoperu MINOTTI VIVA sa 2 cevi kraća

5514-3 Baterija za sudoperu MINOTTI VIVA sa 3 cevi

5514-3S Baterija za sudoperu MINOTTI VIVA sa 3 cevi kraća

Kuhinjske baterije
Serija Viva

5588 Baterija za sudoperu MINOTTI VIVA sa 2 cevi labud

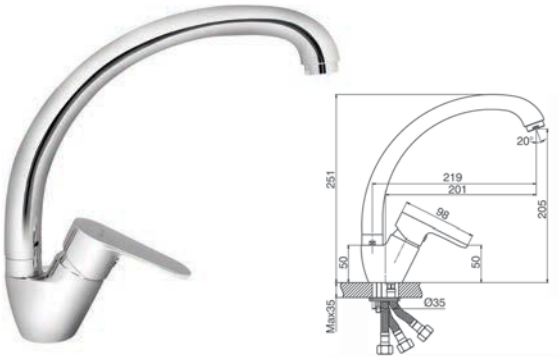

5588-3 Baterija za sudoperu MINOTTI VIVA sa 3 cevi labud

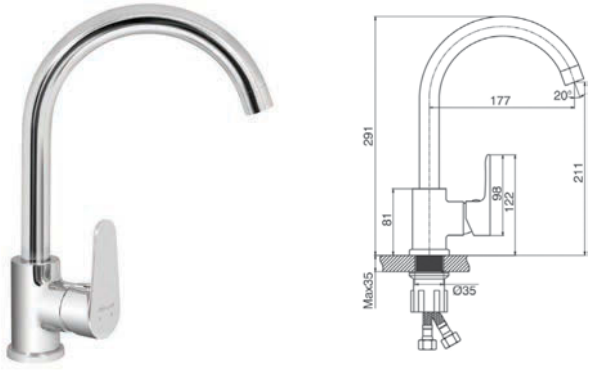

5558 Baterija za sudoperu MINOTTI VIVA sa 2 cevi labud

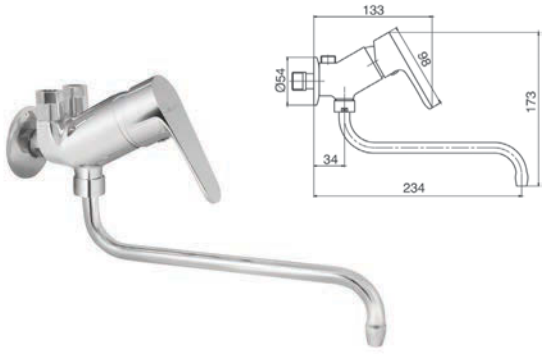

5517 Baterija za protočni bojler MINOTTI VIVA

5515S Baterija za sudoperu MINOTTI VIVA zidna kratka lula

5515L Baterija za sudoperu MINOTTI VIVA zidna duga lula

8114 Baterija za sudoperu
MINOTTI VENETO sa 2 cevi

8114-S Baterija za sudoperu
MINOTTI VENETO sa 2 cevi kraća

8114-3 Baterija za sudoperu
MINOTTI VENETO sa 3 cevi

8114-3S Baterija za sudoperu
MINOTTI VENETO sa 3 cevi kraća

Kuhinjske baterije
Serija Veneto

8118-2 Baterija sa sudoperu
MINOTTI VENETO sa 2 cevi labud

8118-3 Baterija za sudoperu
MINOTTI VENETO sa 3 cevi labud

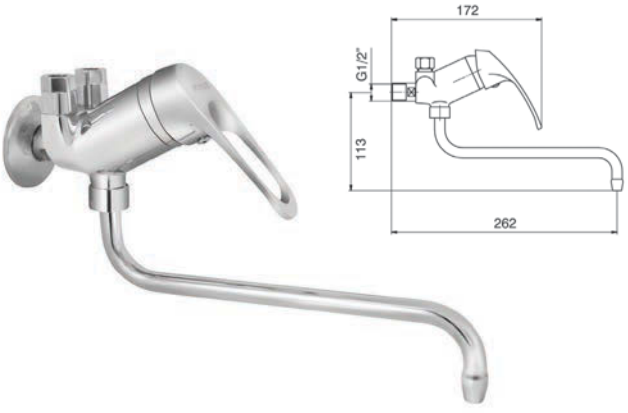

8117 Baterija za protočni bojler
MINOTTI VENETO

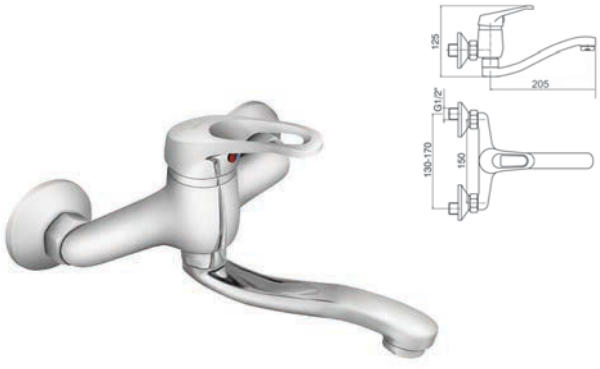

8115 S Baterija za sudoperu
MINOTTI VENETO zidna kratka lula

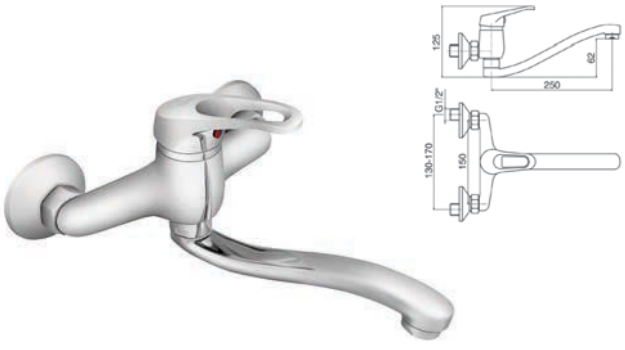

8115 L Baterija za sudoperu
MINOTTI VENETO zidna duga lula

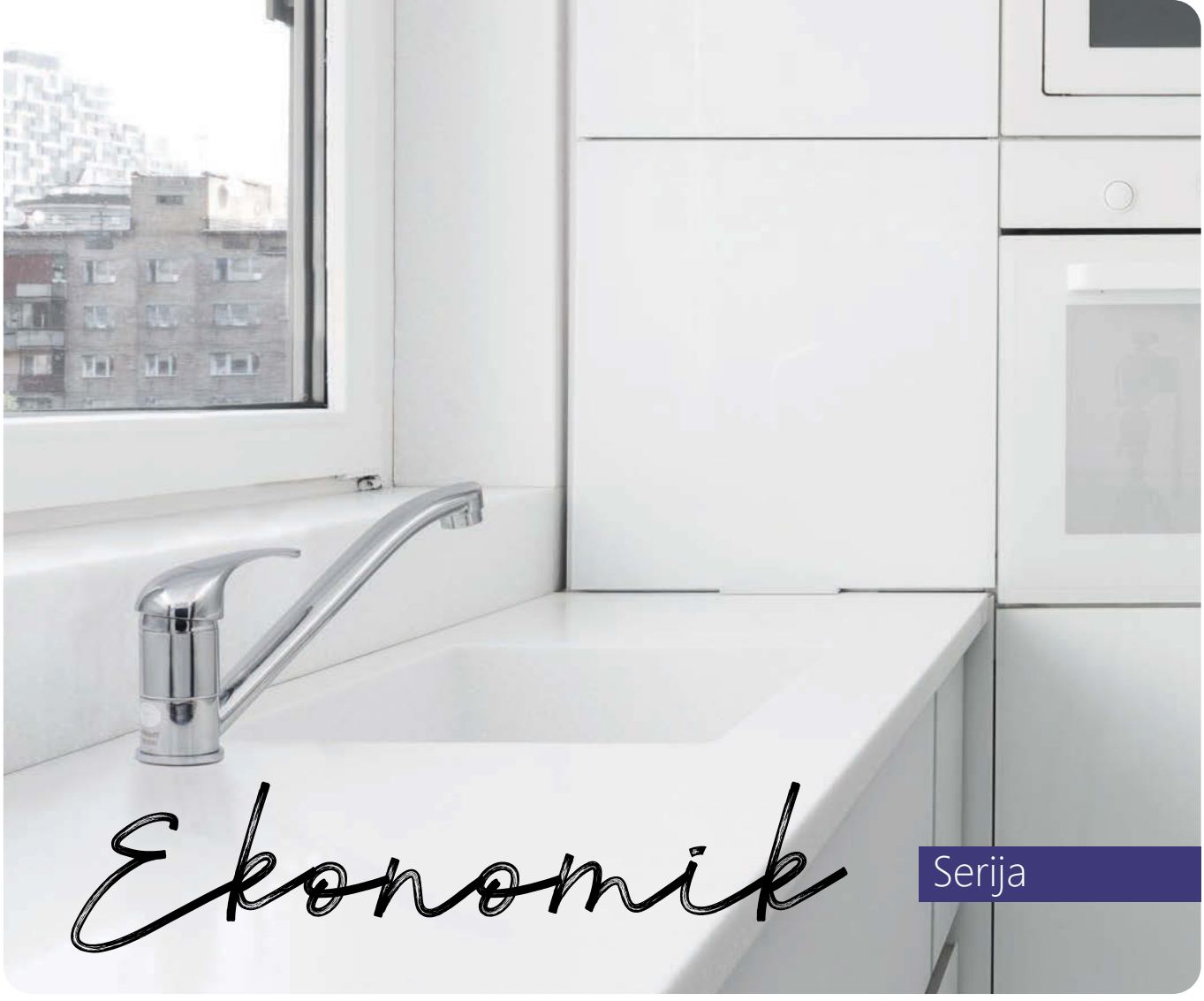

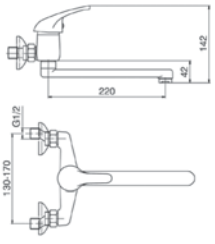

3115 L Baterija za sudoperu
MINOTTI EKONOMIK zidna duga lula

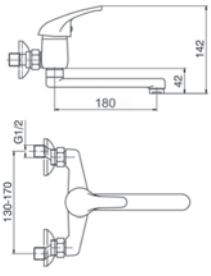

3115 S Baterija za sudoperu
MINOTTI EKONOMIK zidna kratka lula

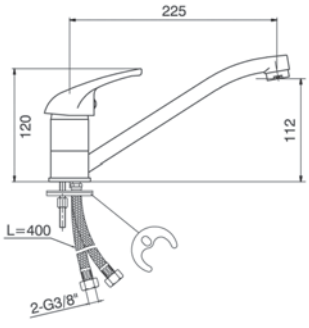

3114 Baterija za sudoperu MINOTTI EKONOMIK sa 2 cevi

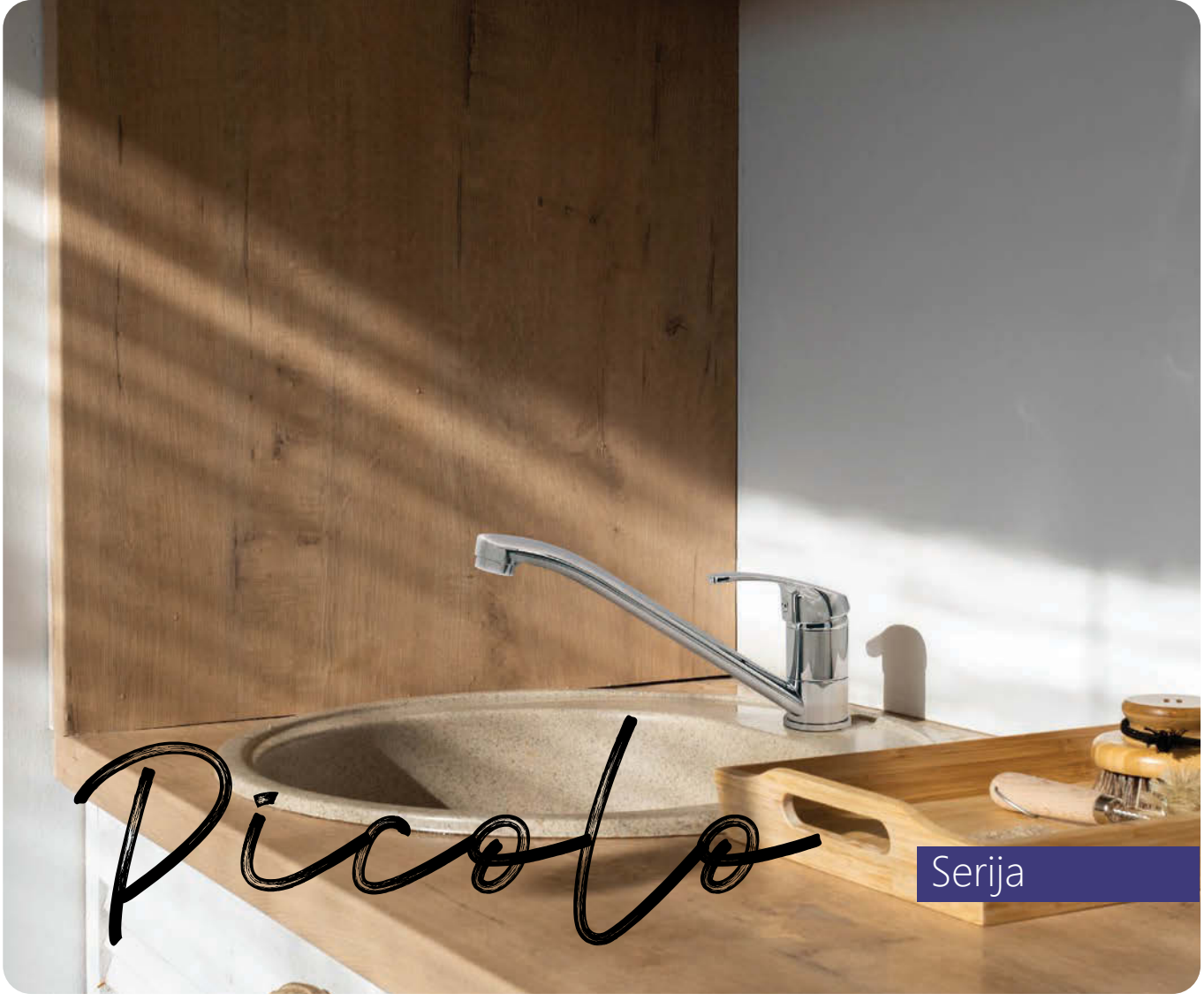

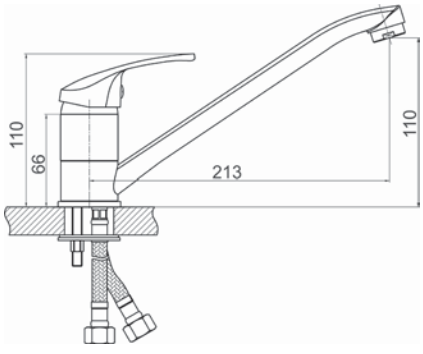

4414 Baterija za sudoperu MINOTTI PICOLO sa 2 cevi

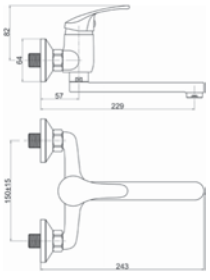

4415 S Baterija za sudoperu
MINOTTI PICOLO zidna kratka lula

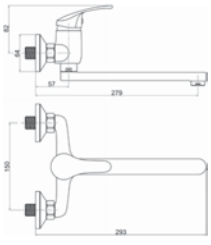

4415 L Baterija za sudoperu
MINOTTI PICOLO zidna duga lula

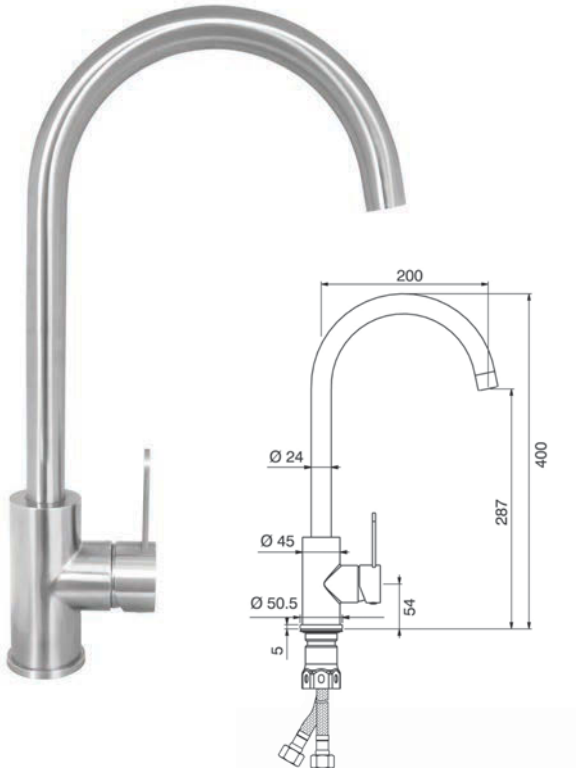

4555 Baterija za sudoperu MINOTTI 4555 S/S sa 2 cevi

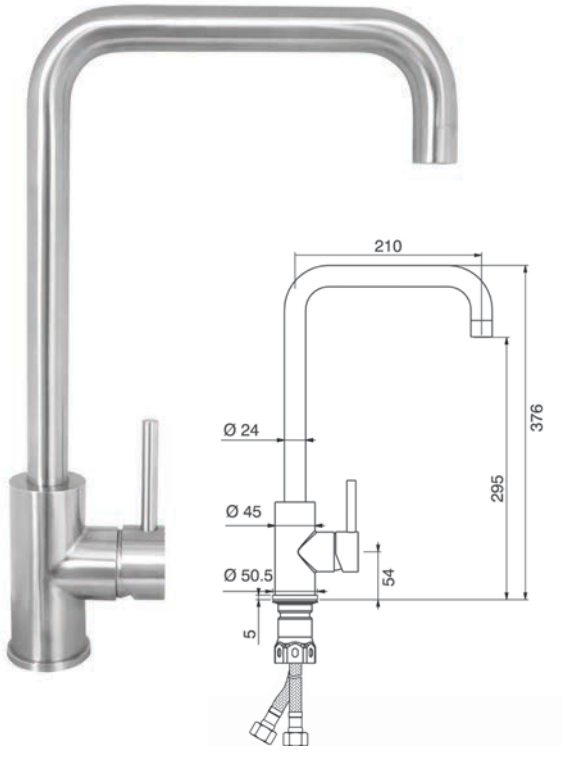

4557 Baterija za sudoperu MINOTTI 4557 S/S sa 2 cevi

CR27087CN

Baterija za sudoperu EMMEVI BETA NEW sa 2 cevi

CR27084CN

Baterija za sudoperu EMMEVI BETA NEW
sa 2 cevi sa izvlačećim tušem

CR89077

Baterija za sudoperu EMMEVI NICLA sa 2 cevi

CR89076

Baterija za sudoperu EMMEVI NICLA sa 2 cevi sa izvlačećim tušem

CR45070

Baterija za sudoperu EMMEVI PIPER
sa 2 cevi sa izvlačećim tušem

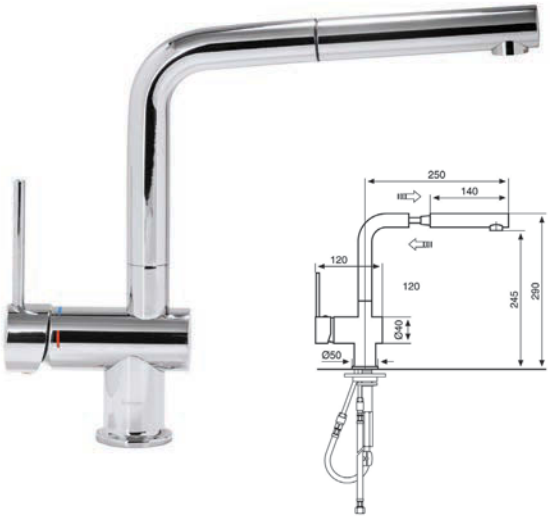

CR45079ND

Baterija za sudoperu EMMEVI PIPER
sa 3 cevi sa izvlačećim tušem

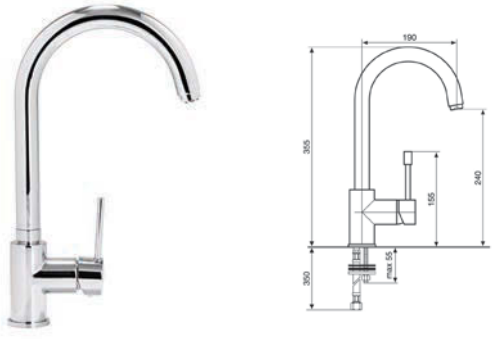

CR71047LP Baterija za sudoperu EMMEVI EDEN sa 2 cevi

CR71047LPND Baterija za sudoperu EMMEVI EDEN sa 3 cevi

CR71066LP Baterija za sudoperu EMMEVI EDEN sa 2 cevi sa izvlačećim tušem

CR71066LPND Baterija za sudoperu EMMEVI EDEN sa 3 cevi sa izvlačećim tušem

Baterije za posebne namene

Specifičnost Vašeg poslovnog ili privatnog prostora ponekad podrazumeva i sasvim posebnu opremu, prilagođenu visokoj frekventnosti, strogim higijenskim zahtevima i drugim spoljašnjim faktorima. Stoga Minotti baterije za posebne namene pružaju odličan izbor, pouzdane funkcije i neosporan kvalitet koji garantuje dugotrajnu upotrebu, a sve to prateći savremene trendove u dizajnu i implementirajući inovativne tehnologije.

Senzorske i potisne baterije

MS-9095 Baterija za lavabo MINOTTI senzorska 220W/6V

MS-9090 Baterija za lavabo MINOTTI senzorska 220W/6V T/H

Baterije za posebne namene

Senzorske i potisne baterije

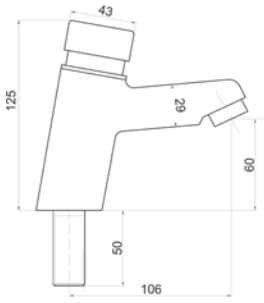

1011 Baterija za lavabo MINOTTI
potisna ravni izliv

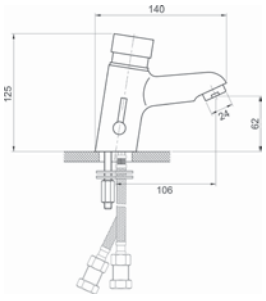

1021 Baterija za lavabo MINOTTI
potisna ravni izliv T/H

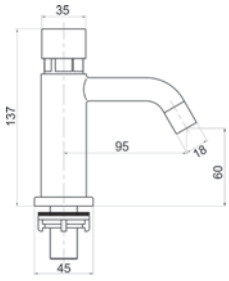

1013 Baterija za lavabo MINOTTI
potisna krivi izliv

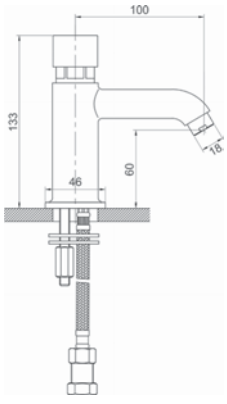

1023 Baterija za lavabo MINOTTI
potisna krivi izliv T/H

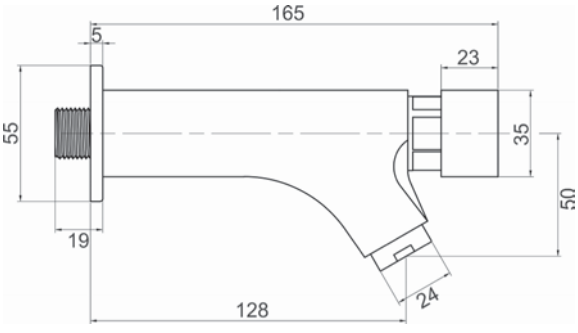

2006 Baterija za lavabo MINOTTI
potisna zidna

Baterije za posebne namene

Senzorske i potisne baterije

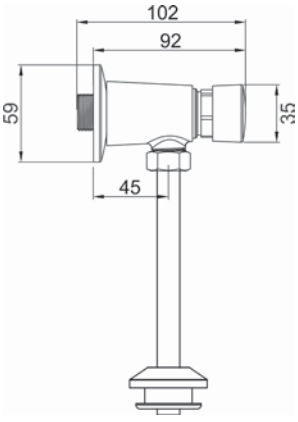

3001 Baterija za pisoar MINOTTI potisna okrugla

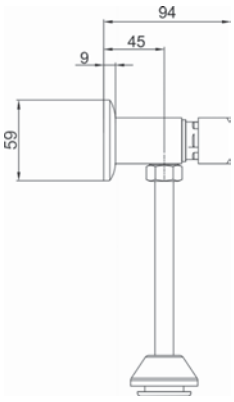

3007 Baterija za pisoar MINOTTI potisna četvrtasta

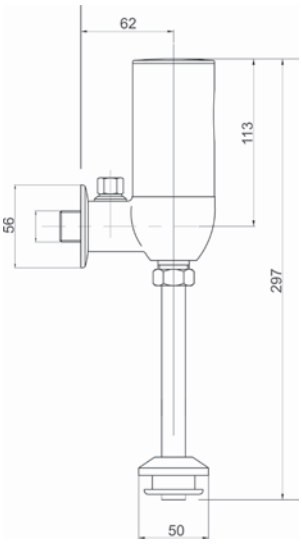

303MX Senzorska baterija za pisoar MINOTTI 303 senzorska

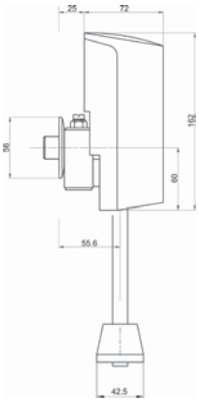

302MX Senzorska baterija za pisoar MINOTTI 302 senzorska

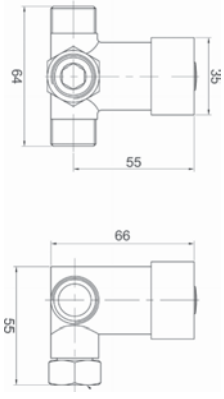

MV-9096 Mešajući ventil MINOTTI

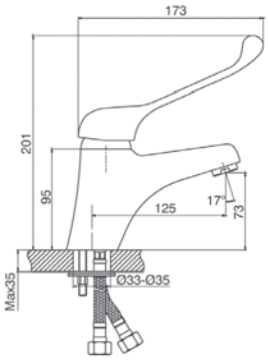

6885/H40 Baterija za lavabo MINOTTI STANDARD lekarska

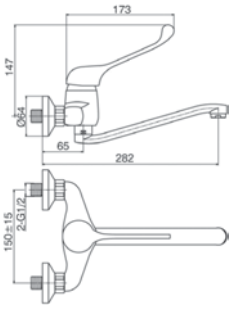

6882L/H40 Baterija za sudoperu MINOTTI STANDARD zidna duga lula lekarska

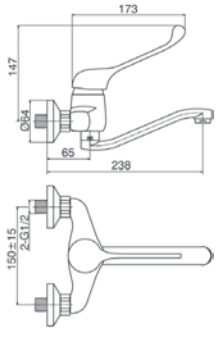

6882S/H40 Baterija za sudoperu MINOTTI STANDARD zidna kratka lula lekarska

Baterije za posebne namene
Lekarske baterije

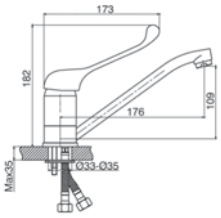

6884-S/H40 Baterija za sudoperu MINOTTI STANDARD sa 2 cevi kraća lekarska

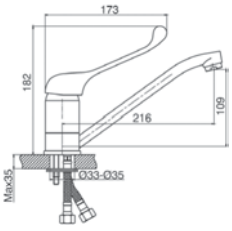

6884/H40 Baterija za sudoperu MINOTTI STANDARD sa 2 cevi lekarska

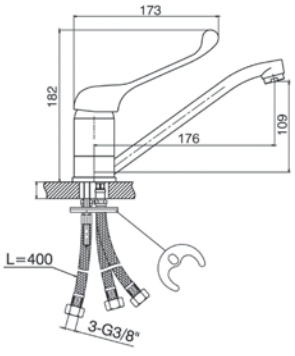

8884-S/H40 Baterija za sudoperu MINOTTI STANDARD sa 3 cevi kraća lekarska

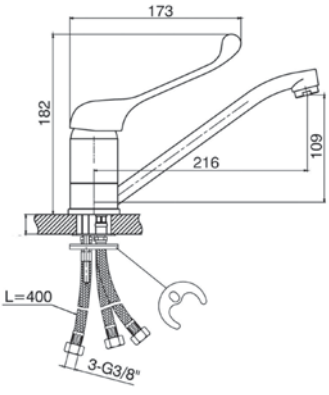

8884/H40 Baterija za sudoperu MINOTTI STANDARD sa 3 cevi lekarska

Slavine za hladnu vodu

MH-9012-L Baterija za lavabo MINOTTI zidna S lula 200

MH-9012-S Baterija za lavabo MINOTTI zidna S lula 150

MH-9012-U Baterija za lavabo MINOTTI zidna U lula 200

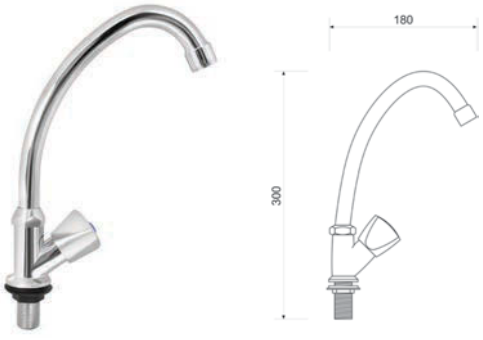

MH-9018-J Baterija za lavabo MINOTTI labud lula

Baštenske slavine

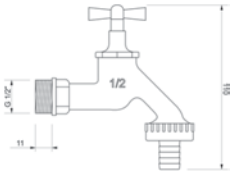

CF2005 1234 Baštenska slavina MINOTTI 1/2x3/4 lux hrom mat

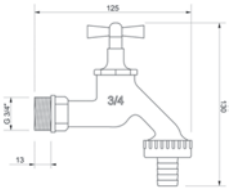

CF2005 341 Baštenska slavina MINOTTI 3/4x1 lux hrom mat

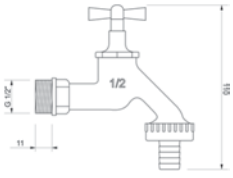

CF2006 1234 Baštenska slavina MINOTTI 1/2x3/4 hrom sa stop biksnom

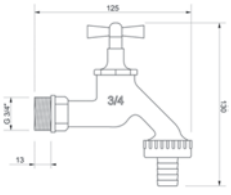

CF2006 341 Baštenska slavina MINOTTI 3/4x1 hrom sa stop biksnom

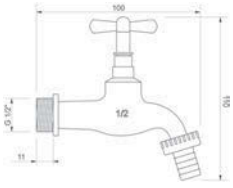

CF2001 1234 Baštenska slavina MINOTTI 1/2x3/4 MS

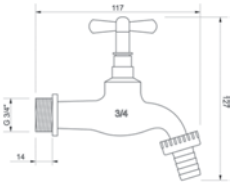

CF2001 341 Baštenska slavina MINOTTI 3/4x1 MS

Baterije za posebne namene
Baštenske slavine

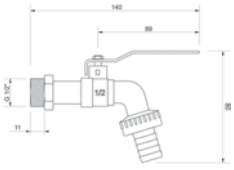

CF2004 1234 Baštenska slavina MINOTTI 1/2x3/4 kugla

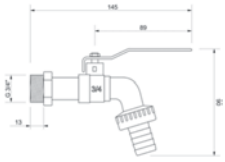

CF2004 341 Baštenska slavina MINOTTI 3/4x1 kugla

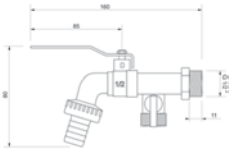

CF2008 123434 Baštenska slavina MINOTTI 1/2x3/4x3/4 sa ispustom

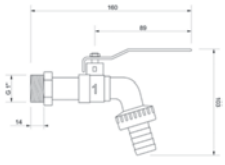

CF2009 154 Baštenska slavina MINOTTI 1x5/4

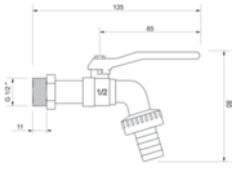

CF2003 1234 Baštenska slavina MINOTTI 1/2x3/4 ekonomik kugla

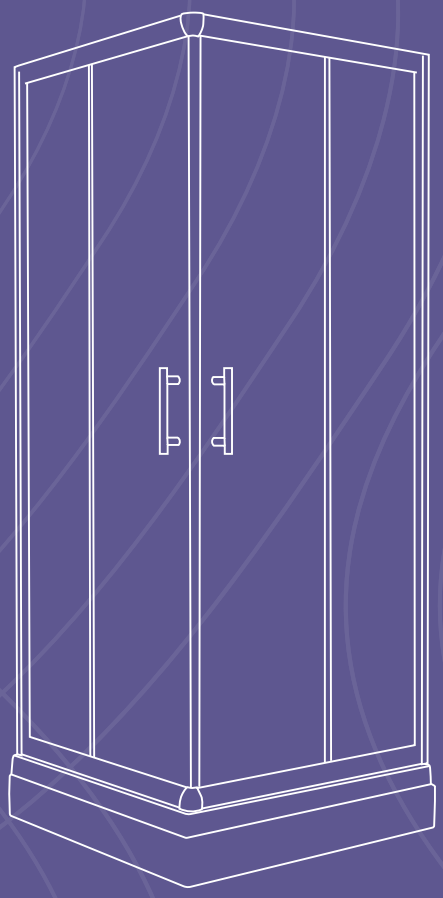

Tuš kabine i paravani

Od modernog i funkcionalnog kupatila deli Vas samo odluka. U ponudi su tuš kabine sa kadicom, tuš kabine, paravani za kadu i tuš kadice sa ili bez demontažne maske, a Minotti nudi širok izbor po pitanju dimenzija, materijala i nijansi, kako bismo Vam olakšali prilagođavanje individualnom stilu uređenja i postigli maksimalnu iskoristivost Vašeg prostora.

Tuš kabine

JL144GL Tuš kabina MINOTTI JL 1000x700x1800 staklo 4mm mat leva sa kadicom

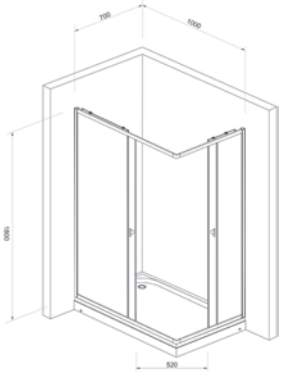

JL144GR Tuš kabina MINOTTI JL 1000x700x1800 staklo 4mm mat desna sa kadicom

Serija Minotti

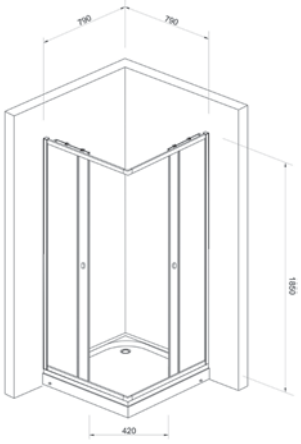

JL4180 Tuš kabina MINOTTI JL 800x800x1850
staklo 4mm mat

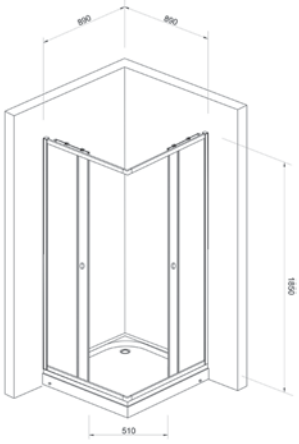

JL4190 Tuš kabina MINOTTI JL 900x900x1850
staklo 4mm mat

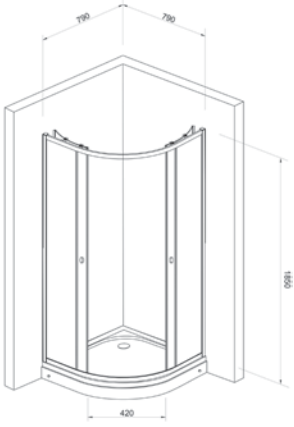

JL4280 Tuš kabina MINOTTI JL R800x1850
staklo 4mm mat

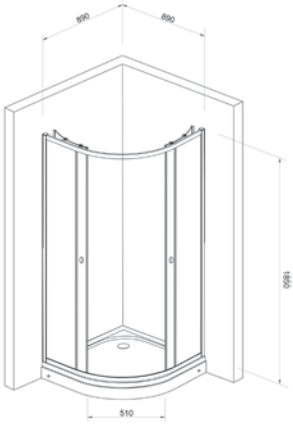

JL4290 Tuš kabina MINOTTI JL R800x1850
staklo 4mm mat

Tuš kabine i paravani
Serija Minotti

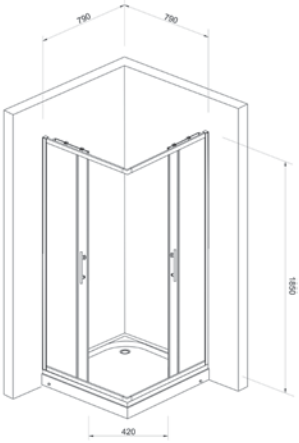

JA5182 Tuš kabina MINOTTI JA 800x800x1850
staklo 5mm providno

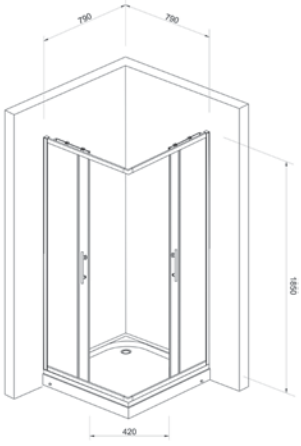

JA5180 Tuš kabina MINOTTI JA 800x800x1850
staklo 5mm mat

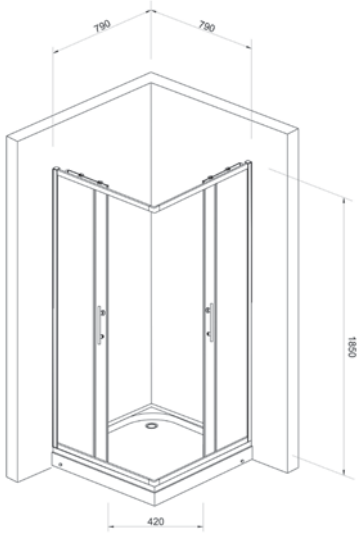

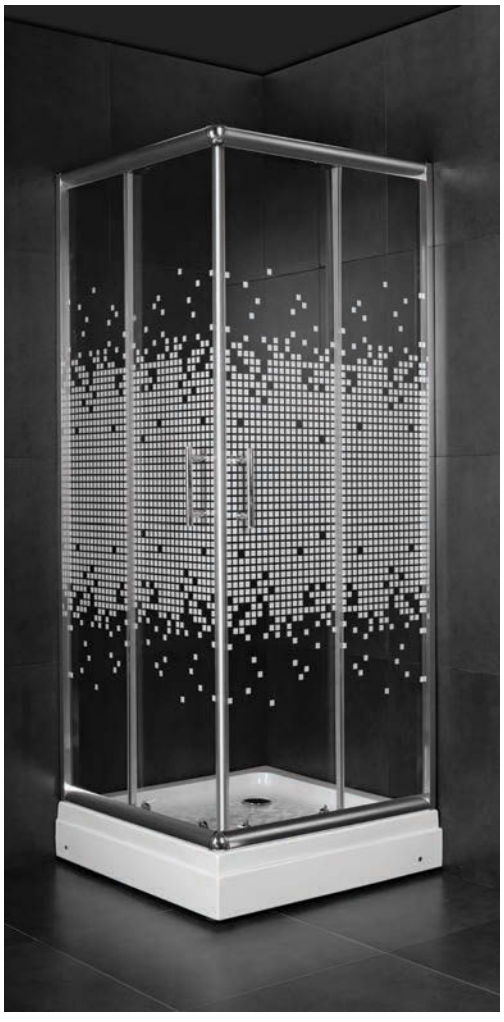

JAK5181 Tuš kabina MINOTTI JA 800x800x1850
staklo 5mm sa kvadratićima

Serija Minotti

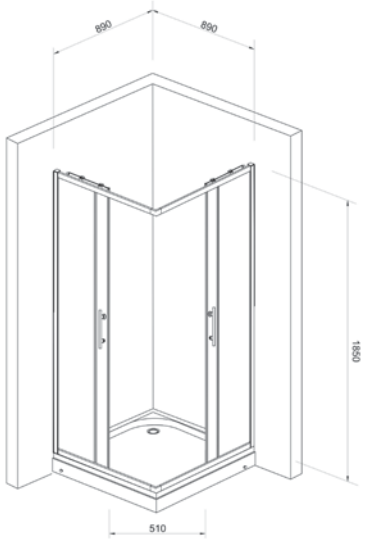

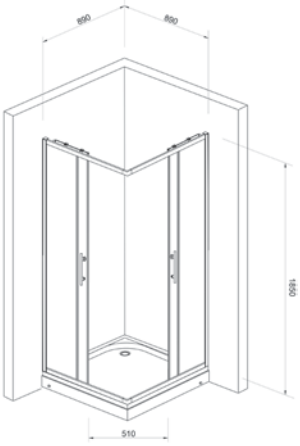

JA5190 Tuš kabina MINOTTI JA 900x900x1850
staklo 5mm mat

JA5192 Tuš kabina MINOTTI JA 900x900x1850
staklo 5mm providno

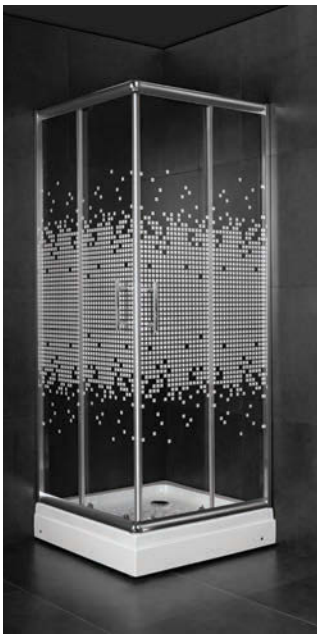

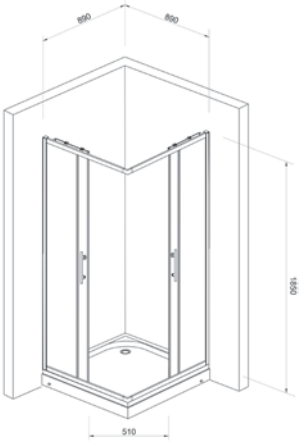

JAK5191 Tuš kabina MINOTTI JA 900x900x1850
staklo 5mm sa kvadratićima

Tuš kabine i paravani
Serija Minotti

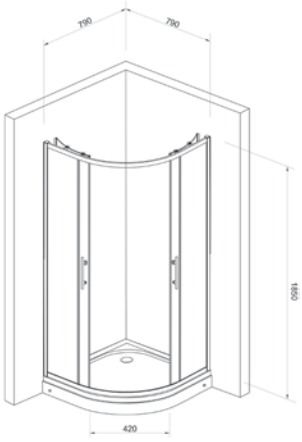

JA5282 Tuš kabina MINOTTI JA R800x1850
staklo 5mm providno

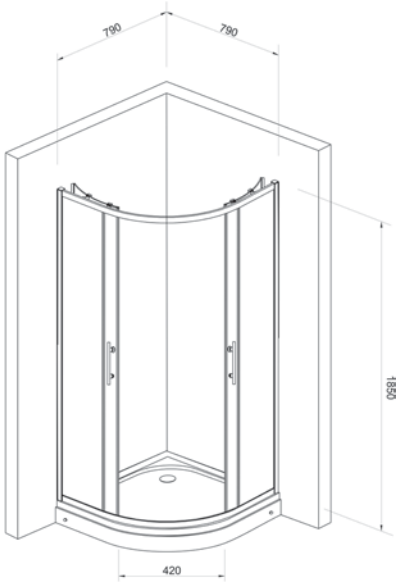

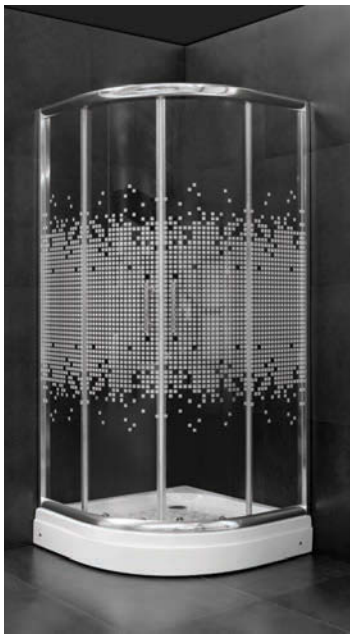

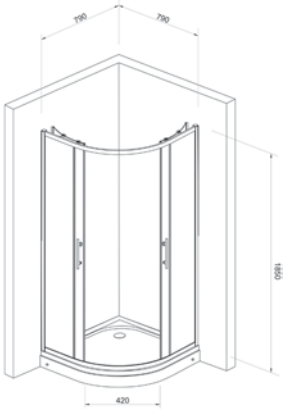

JAK5281 Tuš kabina MINOTTI JA R800x1850
staklo 5mm sa kvadratićima

JA5280 Tuš kabina MINOTTI JA R800x1850
staklo 5mm mat

Serija Minotti

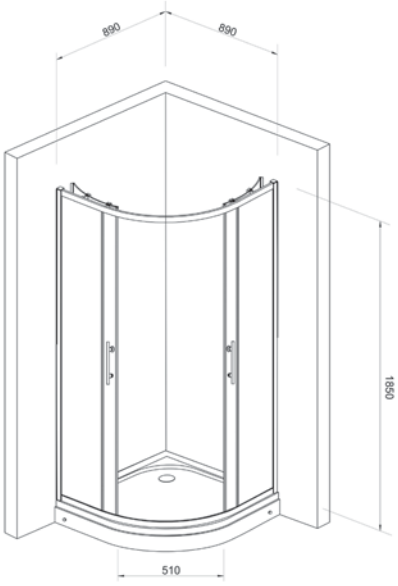

JAK5291 Tuš kabina MINOTTI JA R900x1850 staklo 5mm sa kvadratićima

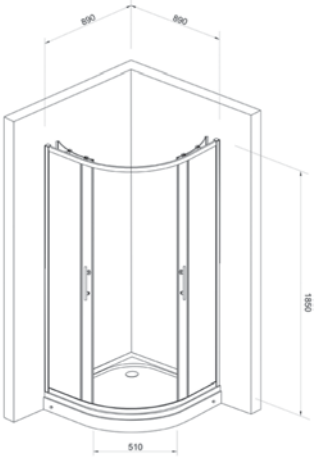

JA5292 Tuš kabina MINOTTI JA R900x1850 staklo 5mm providno

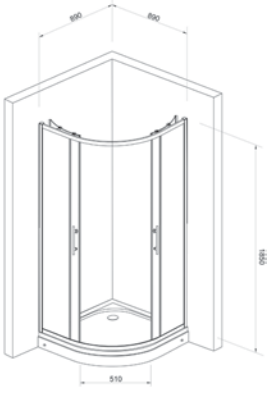

JA5290 Tuš kabina MINOTTI JA R900x1850 staklo 5mm mat

Serija Minotti

JD616-L Paravan za kadu MINOTTI 850x1500 staklo 6mm mat L/R

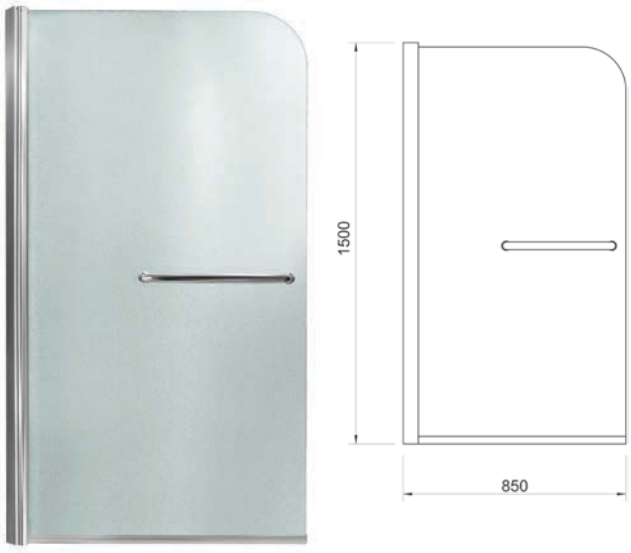

JD616-D Paravan za kadu MINOTTI 850x1500 staklo 6mm mat L/R

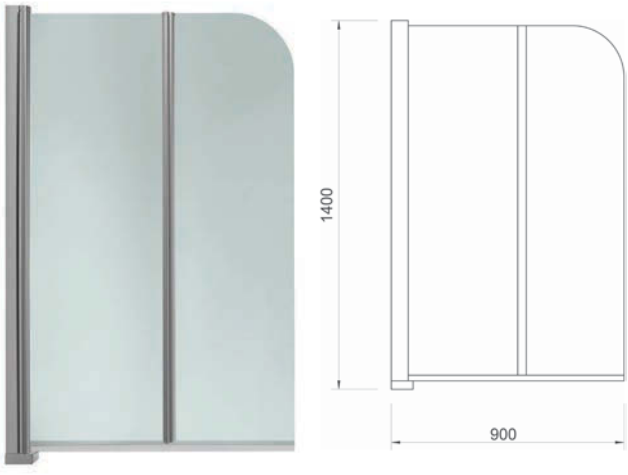

MQS500L Paravan za kadu 500+400x1400 staklo 6mm levi

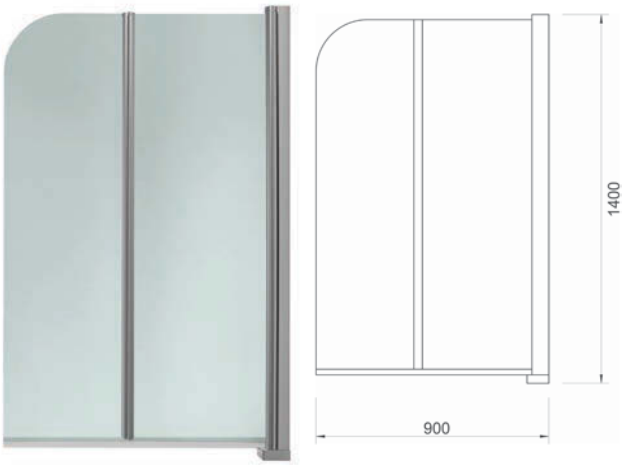

MQS500R Paravan za kadu 500+400x1400 staklo 6mm desni

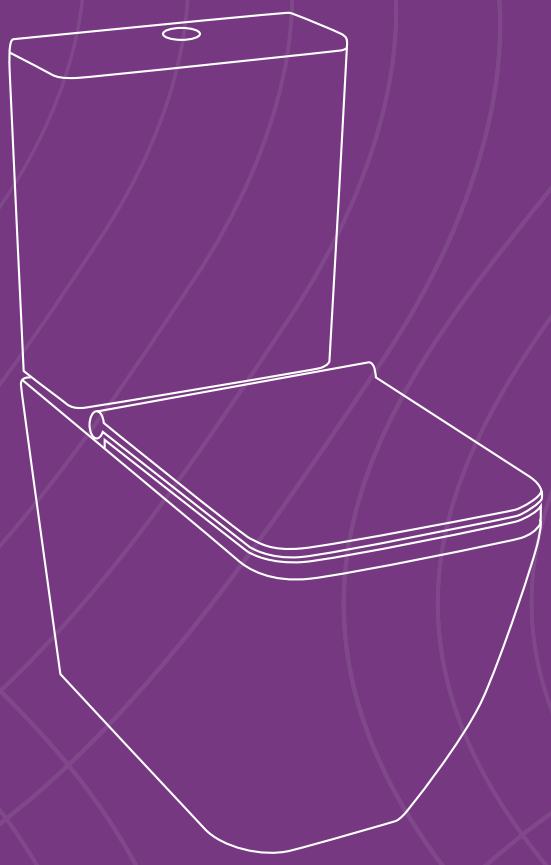

Sanitarije

Kvalitetne sanitarije su investicija koja će Vašem novom kupatilu dati estetiku i dugotrajnost kakve priželjkujete. Od velikog izbora nadgradnih stilizovanih lavaboa – mermernih i kamenih, preko konzolnih šolja, monoblokova, pisoara i bidea renomiranih brendova, pa sve do prateće opreme za sanitarije, u našoj ponudi ćete pronaći sve elemente za kupatilo po sopstvenom ukusu i u skladu sa Vašim specifičnim potrebama.

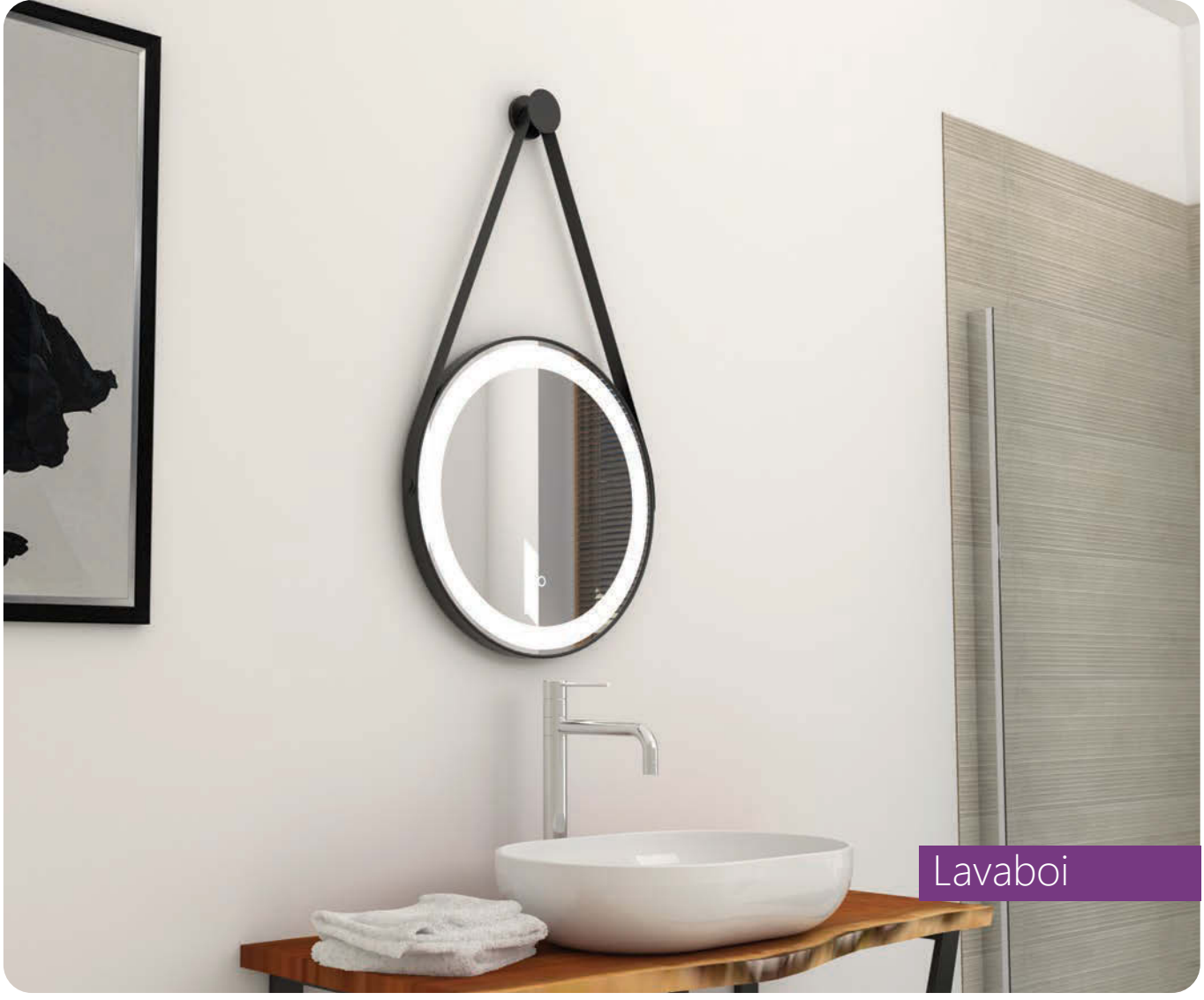

Lavaboi

7034 Lavabo nadgradni MINOTTI
400x425x155 sa otvorom za slavinu

7001 Lavabo nadgradni MINOTTI
460x420x160 sa otvorom za slavinu

7000 Lavabo nadgradni MINOTTI
460x460x145 sa otvorom za slavinu

7003 Lavabo nadgradni MINOTTI
515x380x150 sa otvorom za slavinu

Lavaboi

7035 Lavabo nadgradni MINOTTI 525x420x155 sa otvorom za slavinu

7035CM Lavabo nadgradni MINOTTI 525x420x155 sa otvorom za slavinu mat crni

7002 Lavabo nadgradni MINOTTI 600x425x135 sa otvorom za slavinu

7002CM Lavabo nadgradni MINOTTI 600x425x135 sa otvorom za slavinu mat crni

7014L Lavabo nadgradni MINOTTI 405x205x105 sa otvorom za slavinu levi

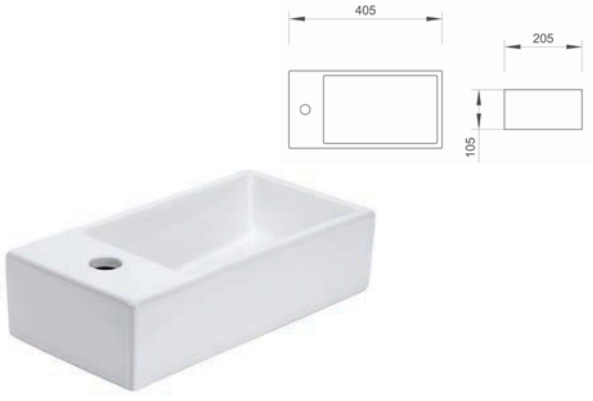

7014D Lavabo nadgradni MINOTTI 405x205x105 sa otvorom za slavinu desni

Lavaboi

7018 Lavabo nadgradni MINOTTI
Ø465x160 sa otvorom za slavinu

7019 Lavabo nadgradni MINOTTI
410x420x150 sa otvorom za slavinu

7032 Lavabo nadgradni MINOTTI
500x380x120 sa otvorom za slavinu

7020 Lavabo nadgradni MINOTTI
585x420x150 sa otvorom za slavinu

7012 Lavabo nadgradni MINOTTI
800x400x135 sa otvorom za slavinu

7017 Lavabo nadgradni MINOTTI
440x440x140

Lavaboi

7006 Lavabo nadgradni MINOTTI 415x415x135

7005 Lavabo nadgradni MINOTTI 480x370x130

7036 Lavabo nadgradni MINOTTI 505x340x110

7004 Lavabo nadgradni MINOTTI 585x370x125

7010 Lavabo nadgradni MINOTTI 605x355x115

7011CM Lavabo nadgradni MINOTTI 605x355x115 mat crni

Lavaboi

7008 Lavabo nadgradni MINOTTI
Ø415x155

7008BM Lavabo nadgradni MINOTTI
Ø415x155 mat beli

7008CM Lavabo nadgradni MINOTTI
Ø415x155 mat crni

7008PM Lavabo nadgradni MINOTTI
Ø415x155 mat plavi

7008KM Lavabo nadgradni MINOTTI
Ø415x155 mat bež

7009S Lavabo nadgradni MINOTTI
Ø410x160 silver

Lavaboi

7033 Lavabo nadgradni MINOTTI
565x398x130

7030 Lavabo nadgradni MINOTTI
615x360x155

7030BM Lavabo nadgradni MINOTTI
615x360x155 mat beli

7030BE Lavabo nadgradni MINOTTI
615x360x155 mat bež

7030CM Lavabo nadgradni MINOTTI
615x360x155 mat crni

7030SZ Lavabo nadgradni MINOTTI
615x360x155 mat svetlo zeleni

7013BM Lavabo nadgradni MINOTTI
600x415x135 mat beli

7007 Lavabo nadgradni MINOTTI
Ø358x137

7015 Lavabo nadgradni MINOTTI
Ø410x145

7016G Lavabo nadgradni MINOTTI
Ø410x145 mat sivi

Mermerni i kameni lavaboi

SCWP9 Lavabo nadgradni MINOTTI DIYA
Ø450x120 mermerni

SCWP10 Lavabo nadgradni MINOTTI
420x450x120 mermerni

SCW17 Lavabo nadgradni MINOTTI SANAYA
Ø400x150 mermerni

Mermerni i kameni lavaboi

SCW16 Lavabo nadgradni MINOTTI SUNSIME Ø400x150 mermerni

WS18 Lavabo nadgradni MINOTTI ROUGH Ø400x150 mermerni

SCW18 rough Lavabo nadgradni MINOTTI ODELISSE ROUGH Ø400x150 mermerni

WS26 Lavabo nadgradni MINOTTI LILU ROUGH Ø500x150 mermerni

RSG1 Lavabo nadgradni MINOTTI RIVERSTONE kameni

**Svaki primerak je unikatan*

SCW18 Lavabo nadgradni MINOTTI ODELISSE Ø400x150 mermerni

MBL PURE SET 01

Monoblok JIKA PURE sa duroplast wc daskom vario BTW

MBL PURE SET 02

Monoblok JIKA PURE sa soft close wc daskom vario BTW

Sanitarija Jika

8324230003021 Bide JIKA PURE BTW

8304210003041 Konzolni bide JIKA PURE

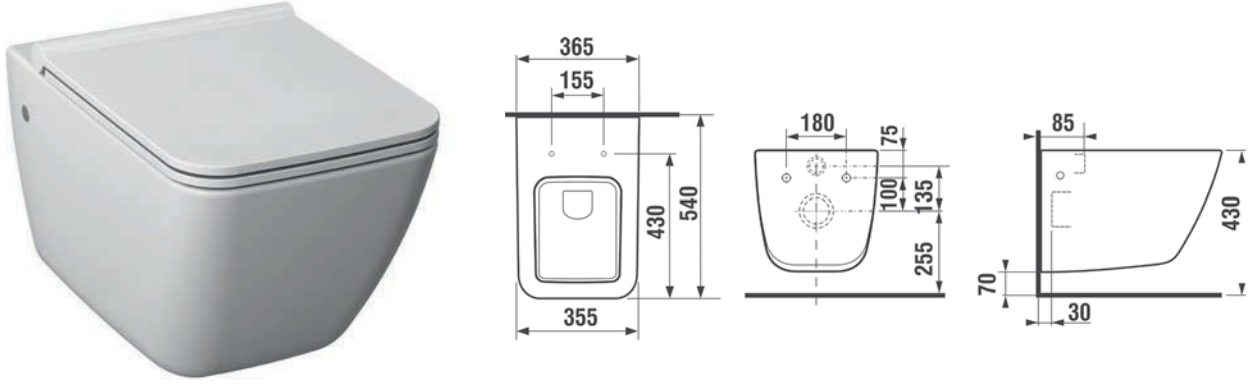

8204230000001 Konzolna šolja JIKA PURE

8227470000001 WC šolja JIKA PRO simplon

8227460000001 WC šolja JIKA PRO baltik

Sanitarija Jika

07898 Monoblok JIKA PRO simplon

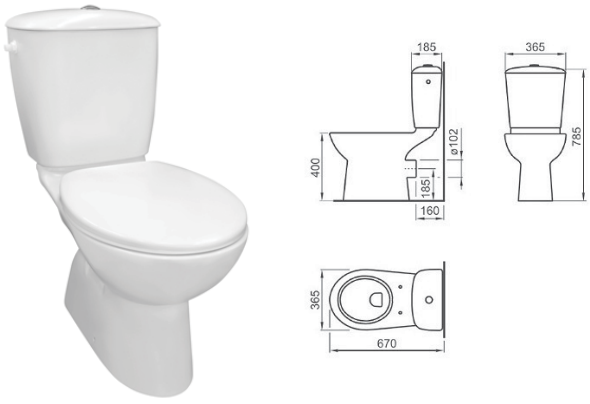

07897 Monoblok JIKA PRO baltik

07763 Konzolna šolja JIKA PRO

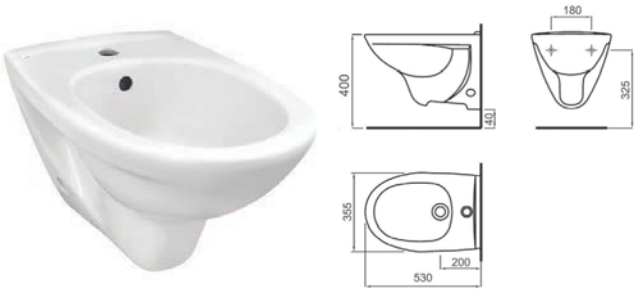

07900 Konzolni bide JIKA PRO

07896 Bide JIKA PRO

06579 Lavabo JIKA PRO 55cm

**proizvod dolazi bez stuba*

Sanitarija Jika

07910 Lavabo JIKA PRO 60cm

**proizvod dolazi bez stuba*

8153930001041 Lavabo JIKA ZETA 40cm

**proizvod dolazi bez baterije*

8103900001041 Lavabo JIKA ZETA 50cm

**proizvod dolazi bez baterije*

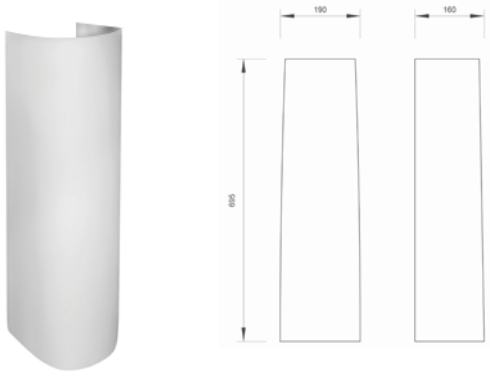

07895 Stopa za lavabo JIKA PRO

07902 Polustub JIKA PRO

** proizvod dolazi bez lavaboa i baterije*

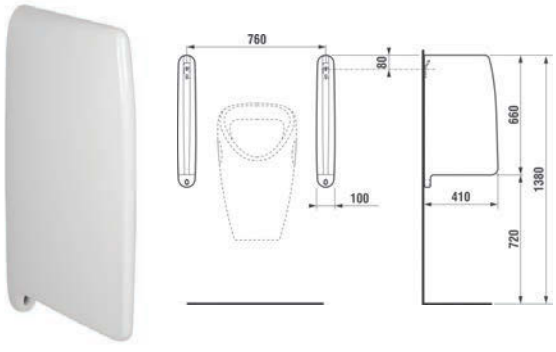

8476010000001 Pisoarska pregrada JIKA SPLIT

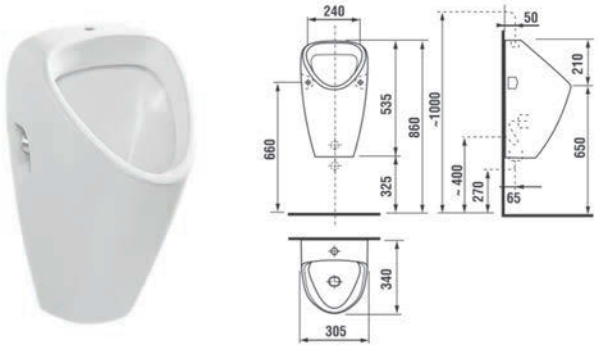

8430600000001 Pisoar JIKA GOLEM unutrašnji dovod vode

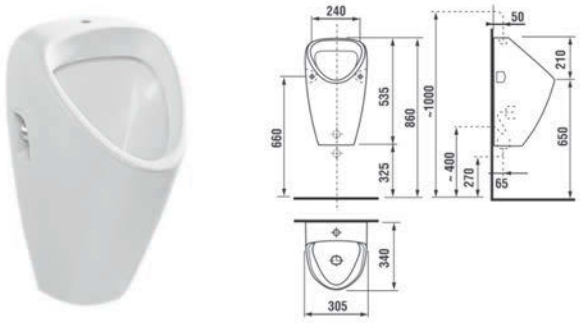

8430610000001 Pisoar JIKA GOLEM spoljni dovod vode

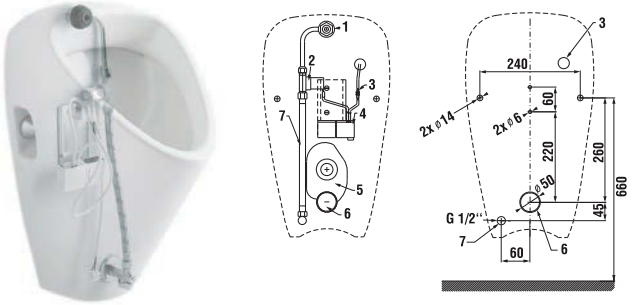

8430700004891 Pisoar JIKA GOLEM senzorsko ispiranje, baterijsko napajanje

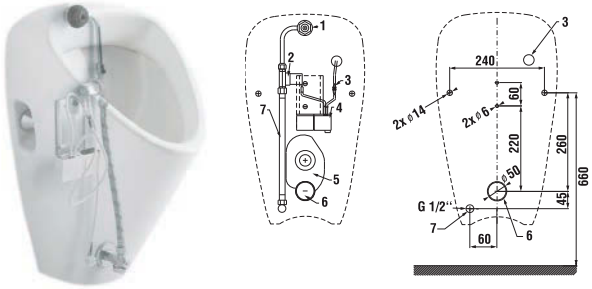

8430700004831 Pisoar JIKA GOLEM senzorsko ispiranje, antivandal 220/24V

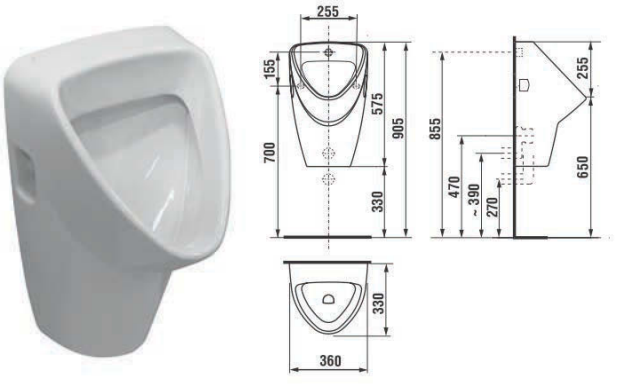

8402000000001 Pisoar JIKA LIVO skriveni dovod vode

8402010000001 Pisoar JIKA LIVO spoljni dovod vode

Sanitarija Jika

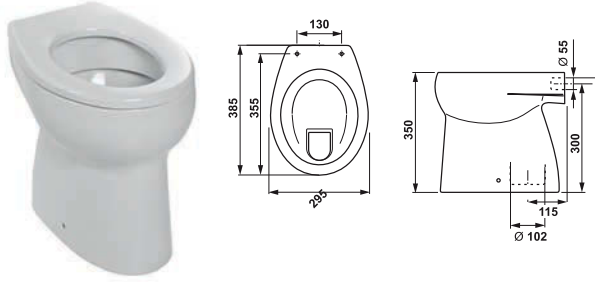

8220370000001 WC šolja JIKA BABY simplon

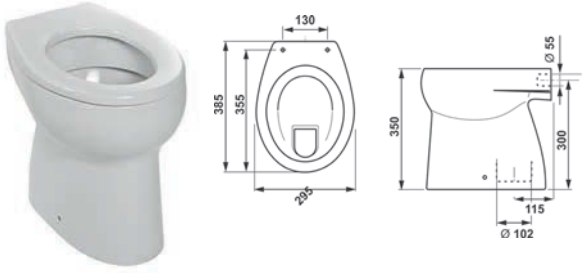

8220360000001 WC šolja JIKA BABY baltik

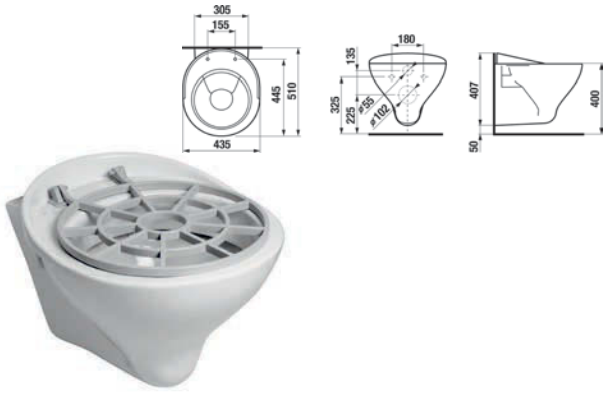

8510490000001 Trokadero konzolni JIKA sa rešetkom

8510460000001 Trokadero JIKA MIRA sa rešetkom baltik

8950710000001	Transformator JIKA GOLEM 220/24V za tri pisoara	
8948070000001	Cev za pisoar JIKA 1/2	
8948080000001	Manžetna za pisoar JIKA GOLEM	
8903490008911	Šrafovi JIKA za montažu pisoara hrom kapa	
8903490008901	Šrafovi JIKA za montažu pisoara bela kapa	

WC daske

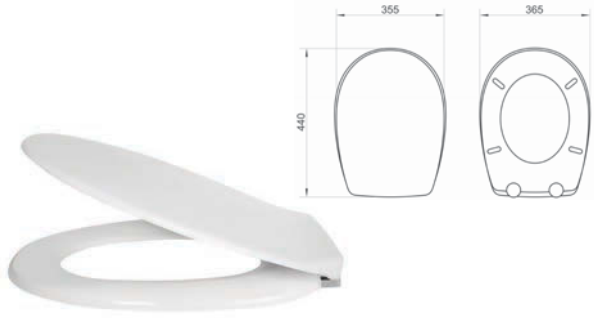

MD121 WC daska MINOTTI duroplast bela soft close

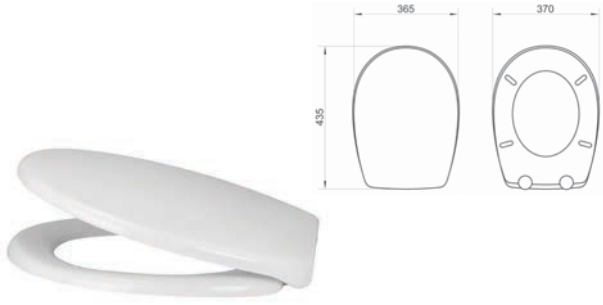

MD122 WC daska MINOTTI duroplast bela soft close EASY take off

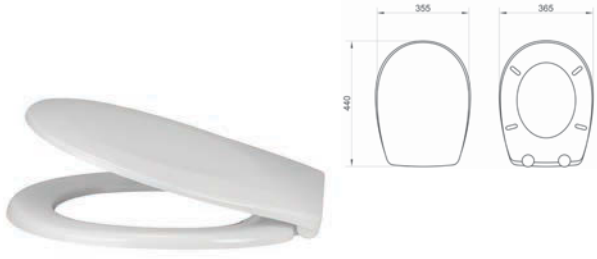

MD123 WC daska MINOTTI duroplast bela soft close take off

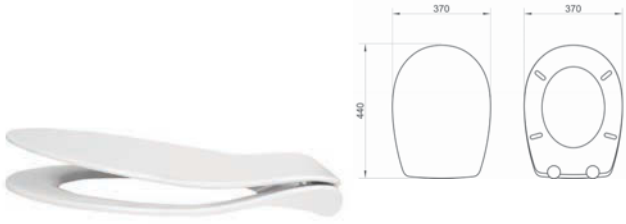

MD150 WC daska MINOTTI duroplast soft close bela slim take off

WC daske

MD111 WC daska MINOTTI duroplast bela
soft close take off

MD112 WC daska MINOTTI duroplast crna
soft close take off

MD113 WC daska MINOTTI duroplast crvena
soft close take off

MD114 WC daska MINOTTI duroplast grafitna
soft close take off

JIKA

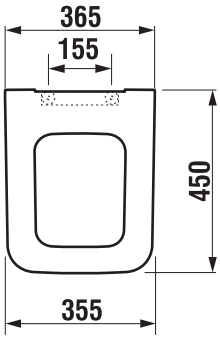

8934213000631 WC daska JIKA PURE
duroplast

JIKA

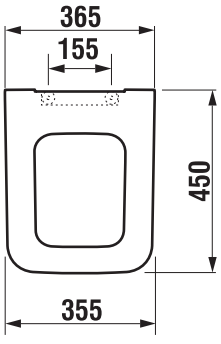

8934223000631 WC daska JIKA PURE
soft close duroplast

JIKA

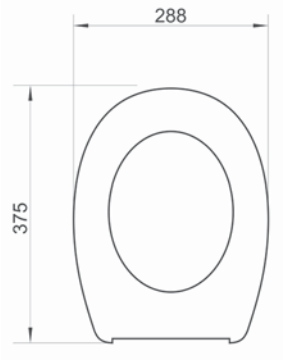

8970373000001 WC daska JIKA BABY bez poklopca duroplast

visam

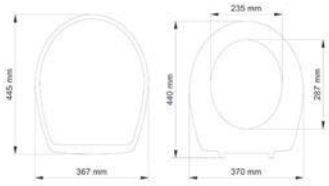

509-001 WC daska VISAM KLASIK duroplast bela inox šarke

visam

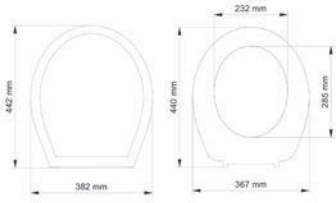

501-001 WC daska VISAM SARDUNYA duroplast bela plastične šarke

visam

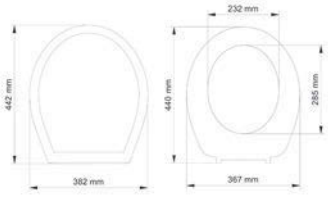

502-001 WC daska VISAM SARDUNYA duroplast bela inox šarke

visam

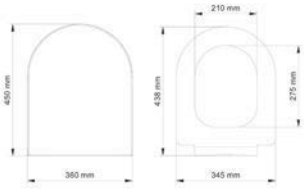

530-001 WC daska VISAM AKSAYA duroplast bela soft close take off

visam

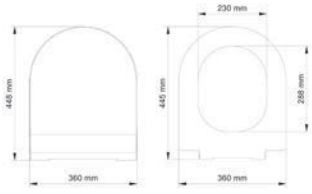

512-001 WC daska VISAM ACELYA duroplast bela soft close slim

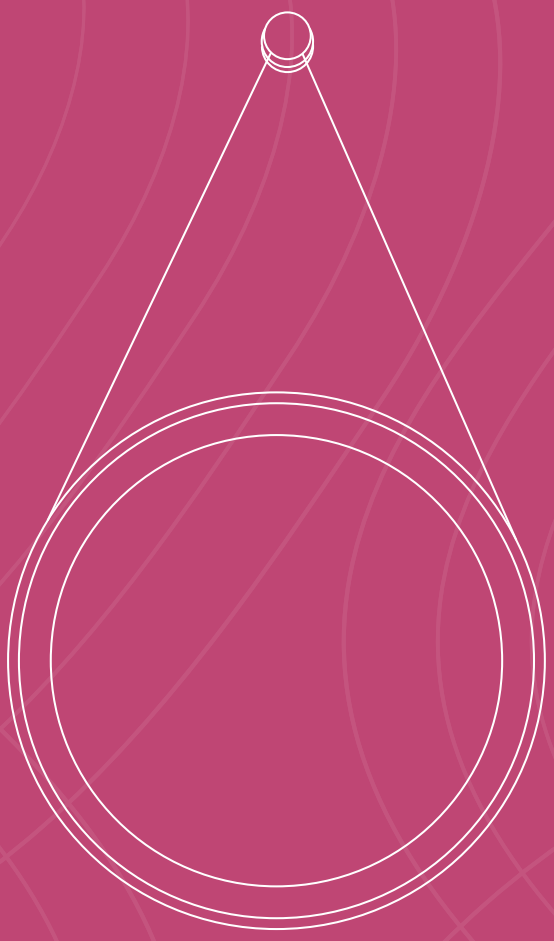

Ogledala

Ogledala već dugo vremena ne predstavljaju samo praktičan i neophodan element kupatila, već i priliku da i u prostor u kojem Vam svaki dan počinje i završava se unesete dodir elegancije i svoje ličnosti. Zbog toga su u Minotti ponudi, osim standardnih ogledala u najčešće korišćenim dimenzijama i oblicima, i ekskluzivna ogledala sa ili bez LED osvetljenja i ogledala sa funkcijom odmagljivanja, pa možete efikasno spojiti praktičnost sa kreiranjem opuštajuće atmosfere u svom kupatilu.

Ogledala

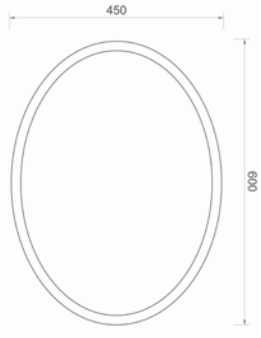

1005 Ogledalo MINOTTI 600x450

1006 Ogledalo MINOTTI 600x450

1008 Ogledalo MINOTTI 600x450

1018 Ogledalo MINOTTI 500x700

Ogledala
Serija Minotti

FH310 Ogledalo MINOTTI 500x700

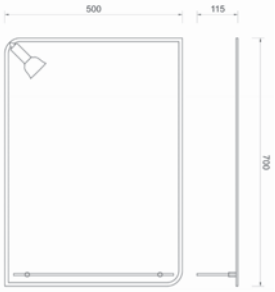

FH307 Ogledalo MINOTTI 500x700

T117 Ogledalo MINOTTI 600x800

T213 Ogledalo MINOTTI 600x800

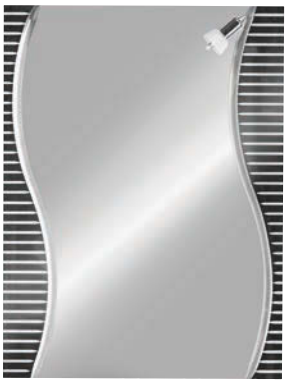

A153 Ogledalo MINOTTI 600x800

NY1008 Ogledalo MINOTTI 8”

NY1276 Ogledalo MINOTTI 6”

Ogledala sa LED osvetljenjem

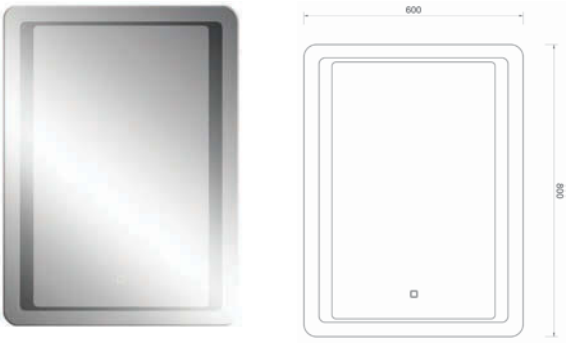

H-158 Ogledalo MINOTTI 600x800 sa LED osvetljenjem

H-158D Ogledalo MINOTTI 600x800 sa LED osvetljenjem i funkcijom odmagljivanja

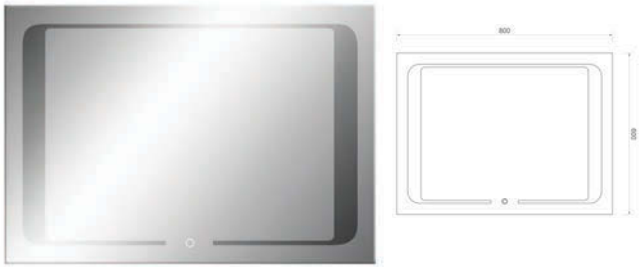

H-155 Ogledalo MINOTTI 800x600 sa LED osvetljenjem

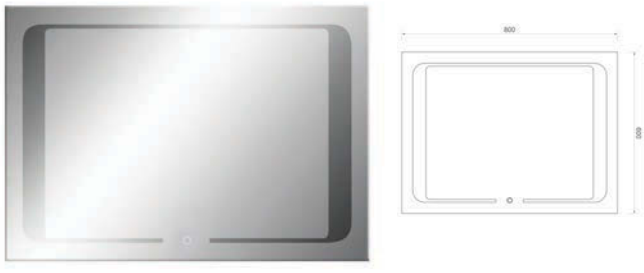

H-155D Ogledalo MINOTTI 800x600 sa LED osvetljenjem i funkcijom odmagljivanja

Ogledala sa LED osvetljenjem
Serija Minotti

H-226 Ogledalo MINOTTI 450x800 sa LED osvetljenjem

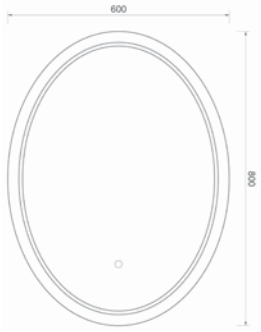

H-211 Ogledalo MINOTTI 600x800 sa LED osvetljenjem

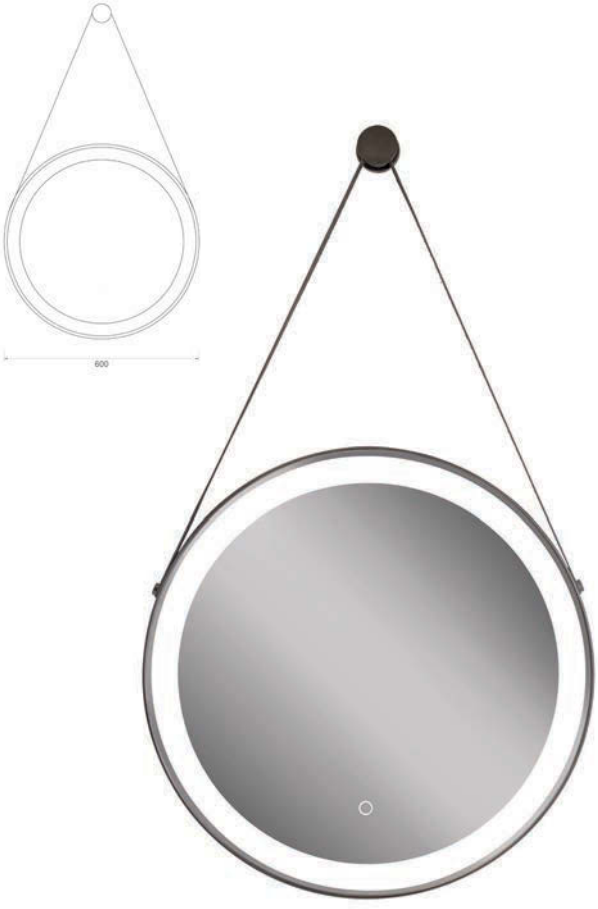

H-001-60 Ogledalo MINOTTI Ø600 sa LED osvetljenjem i kožnim kaišem

H-001-50 Ogledalo MINOTTI Ø500 sa LED osvetljenjem i kožnim kaišem

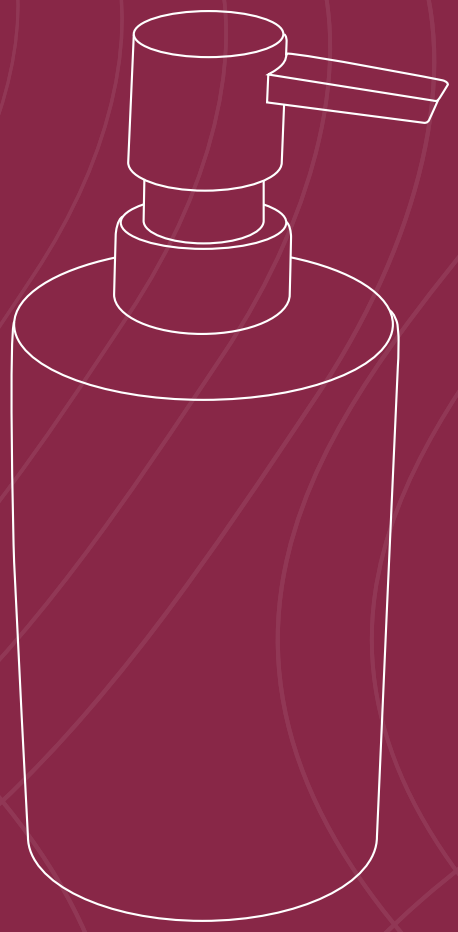

Galanterija

Galanterija Minotti je pravi primer da i najsitniji detalji mogu napraviti veliku razliku već u prvom utisku koji imate pri ulasku u kupatilo ili kuhinju. Držači peškira, sapuna, bade mantila, WC četke, čaša, toalet papira i ubrusa su neizostavni detalji koji uz svoju nezamenljivu funkcionalnost mogu ponuditi i usklađenost stila uređenja sa glavnim elementima prostorije, unoseći dašak harmonije u Vaš prostor.

80633 Držač toalet papira MINOTTI

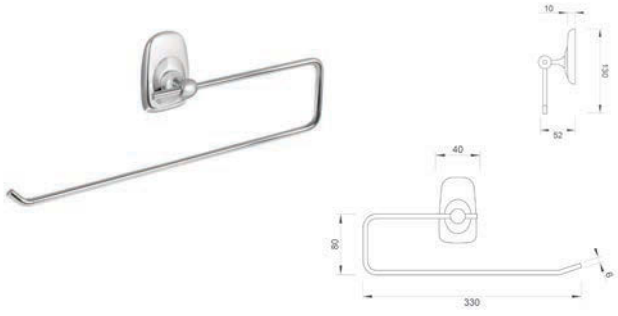

80633A Držač ubrusa MINOTTI

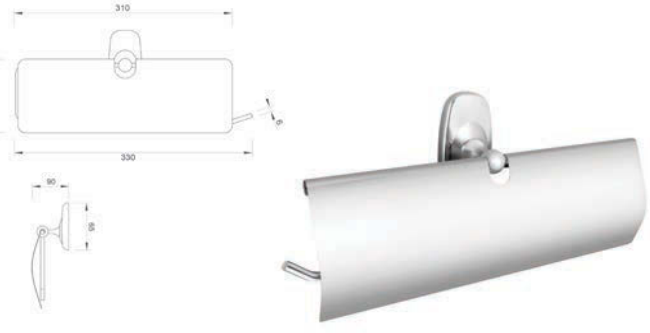

80633C Držač ubrusa MINOTTI sa poklopcem

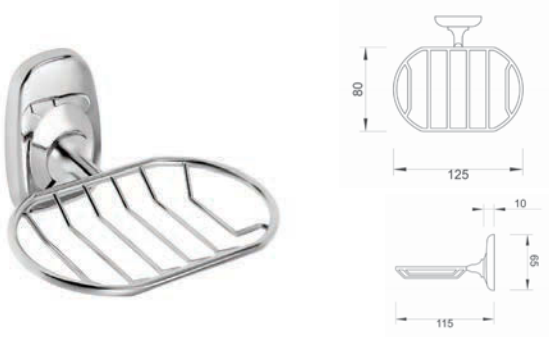

80651 Držač sapuna MINOTTI žičani

Serija 80600

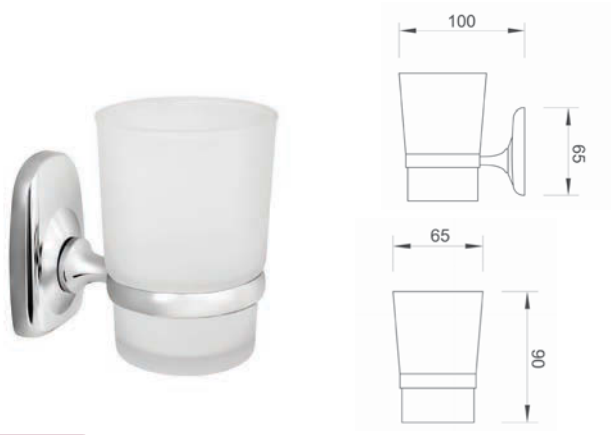

80638 Držač čaše MINOTTI staklo

80652 Držač čaše MINOTTI staklo dupli

80650 Držač WC četke MINOTTI zidni

80639 Držač sapuna MINOTTI staklo

80638A Dozer sapuna MINOTTI staklo

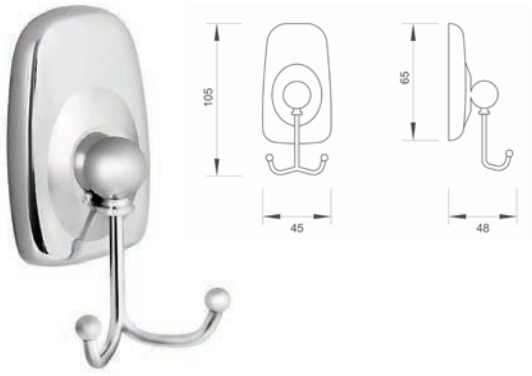

80635 Držač bade mantila MINOTTI

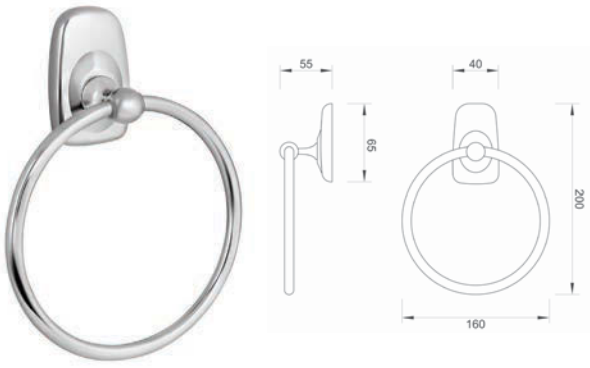

80632 Držač peškira MINOTTI mali

80624 Držač peškira MINOTTI

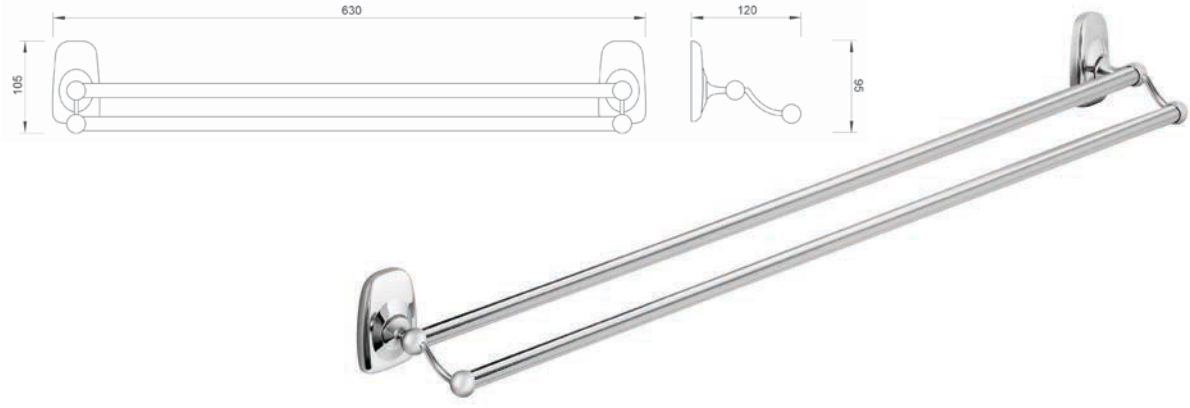

80625 Držač peškira MINOTTI dupli

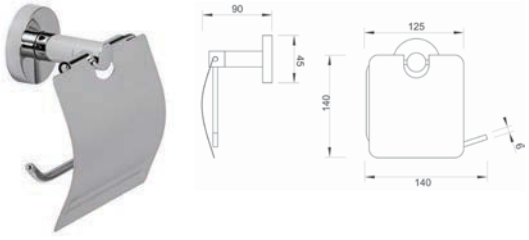

50733 Držač toalet papira MINOTTI

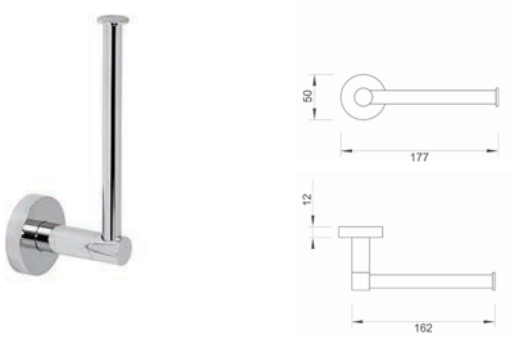

50733D Držač toalet papira MINOTTI ravni

50733-A Držač ubrusa MINOTTI

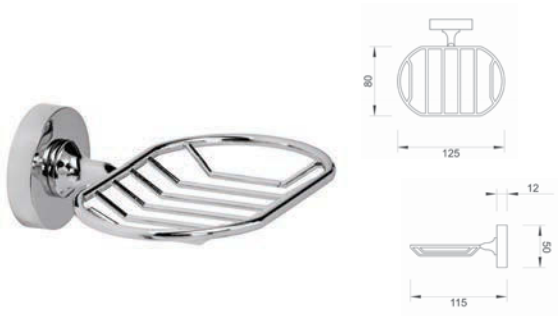

50751 Držač sapuna MINOTTI žičani

Serija 50700

50738 Držač čase MINOTTI staklo

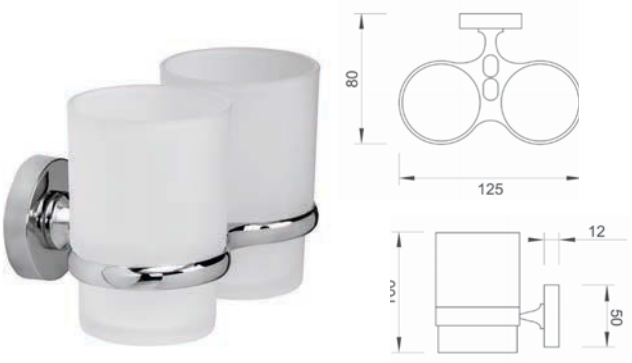

50752 Držač čaše MINOTTI staklo dupli

50750 WC četka MINOTTI

50739 Držač sapuna MINOTTI staklo

50738-A Dozer sapuna MINOTTI staklo

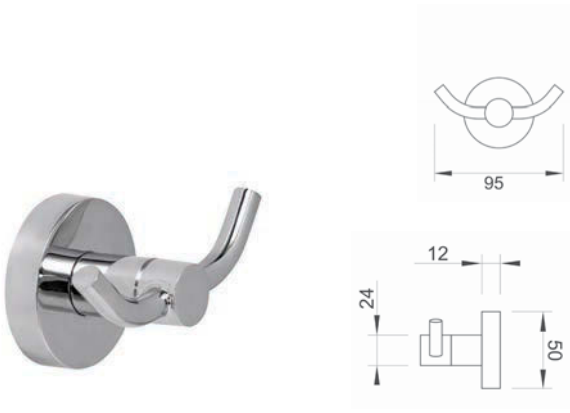

50735 Držač bade mantila MINOTTI

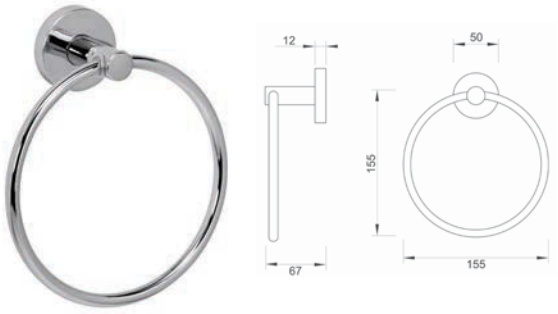

50732 Držač peskira MINOTTI mali

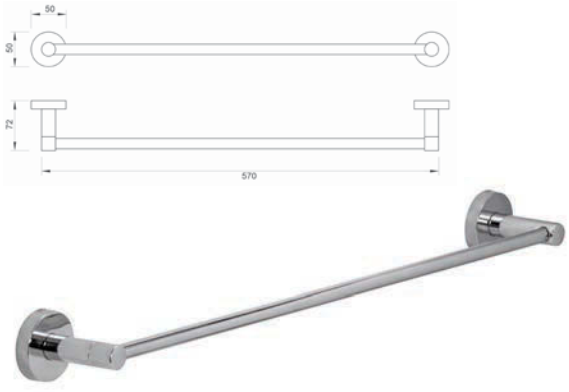

50724 Držač peskira MINOTTI

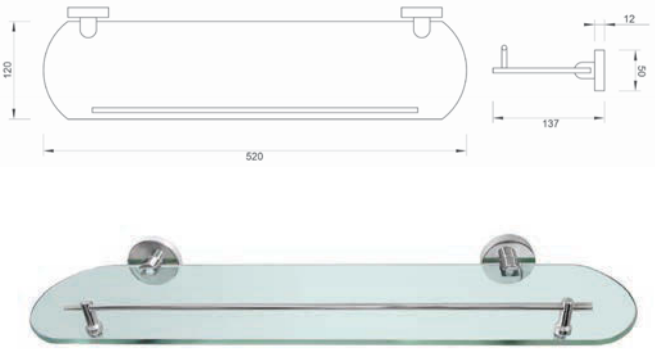

50737 Etažer MINOTTI

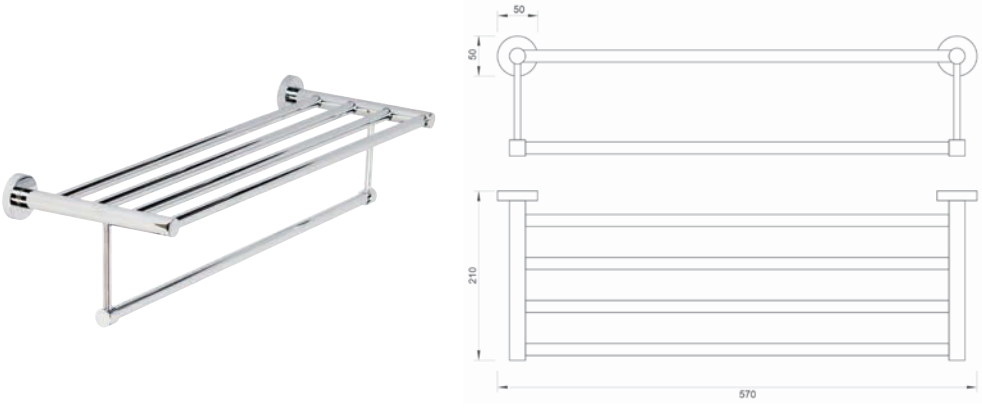

50720 Držač peškira MINOTTI hotelski

Serija 50700 DE

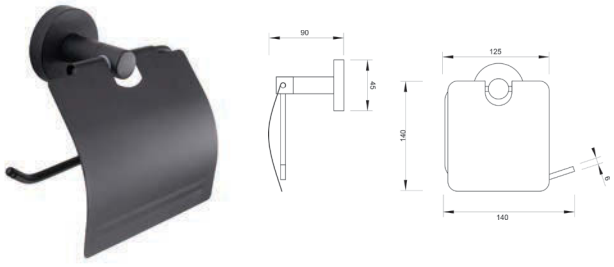

50733B Držač toalet papira MINOTTI DARK ELEGANCE

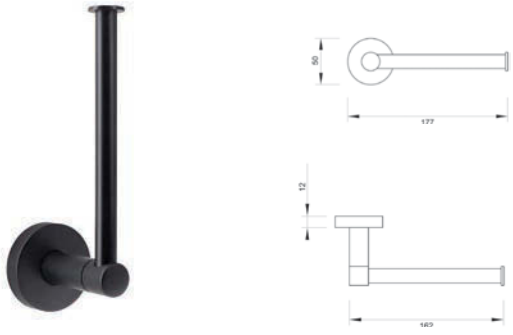

50733DB Držač toalet papira MINOTTI DARK ELEGANCE ravni

50735B Držač bade mantila MINOTTI DARK ELEGANCE

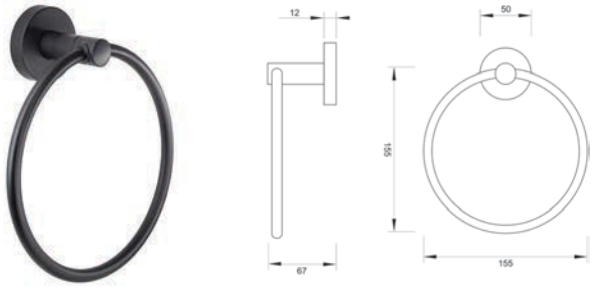

50732B Držač peskira MINOTTI DARK ELEGANCE mali

Serija 50700 DE

50739B Držač sapuna MINOTTI DARK ELEGANCE staklo

50738B Držač čase MINOTTI DARK ELEGANCE staklo

50750B WC četka MINOTTI DARK ELEGANCE

50738AB Dozer sapuna MINOTTI DARK ELEGANCE staklo

50737B Etažer MINOTTI DARK ELEGANCE hotelski

Serija 50700 DE

50724B Držač peskira MINOTTI
DARK ELEGANCE

50720B Držač peškira MINOTTI
DARK ELEGANCE hotelski

Multi-Care

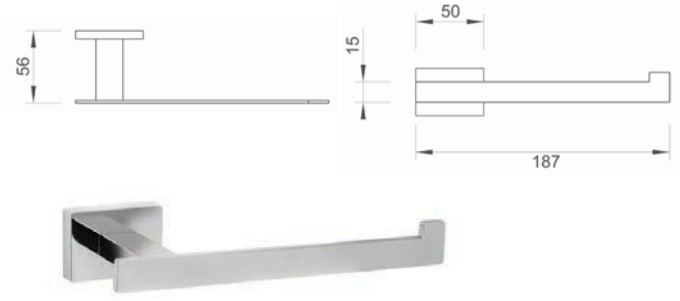

20733 Držač toalet papira MINOTTI

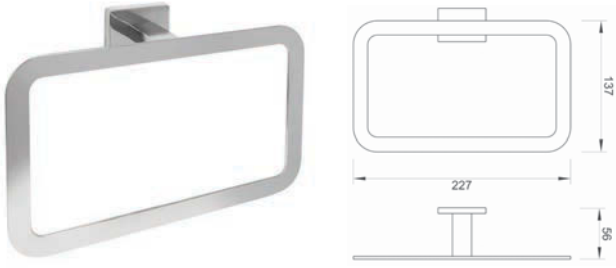

20732 Držač peskira MINOTTI mali

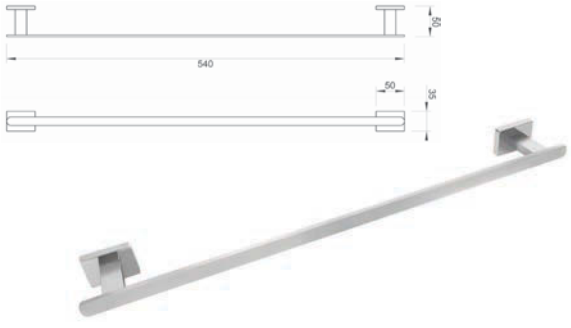

20724 Držač peskira MINOTTI

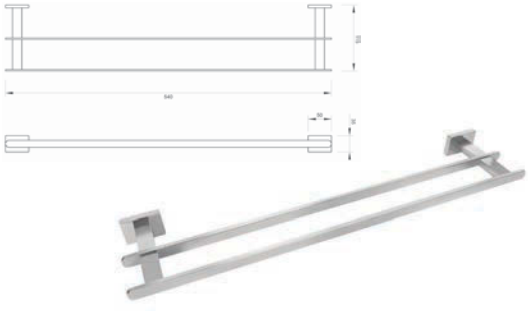

20725 Držač peskira MINOTTI dupli

Serija 20700

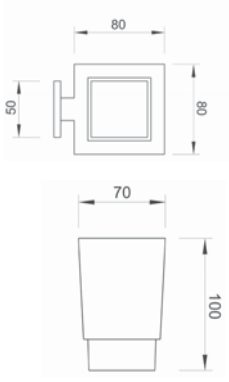

20738 Držač čase MINOTTI

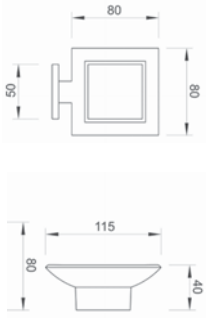

20739 Držač sapuna MINOTTI staklo

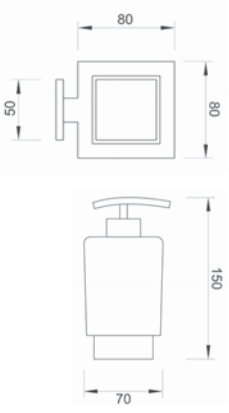

20738A Dozer sapuna MINOTTI

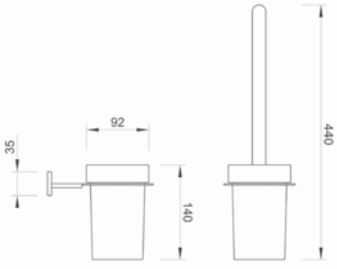

20750 Držač WC četke MINOTTI zidni

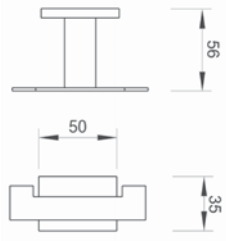

20735 Držač bade mantila MINOTTI

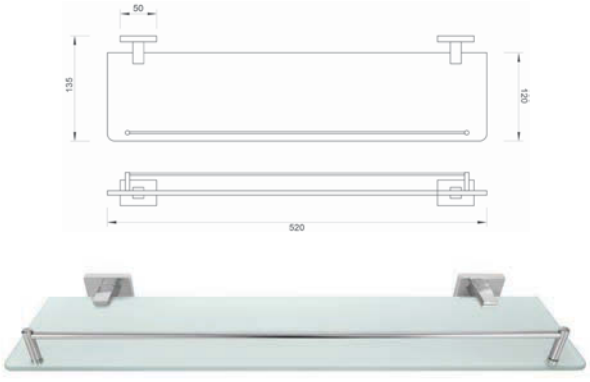

20737 Etažer MINOTTI staklo

Kupatilska galanterija 6/1 set

7500 Kupatilska galanterija MINOTTI set 6/1

8300 Kupatilska galanterija MINOTTI set 6/1

80600 Kupatilska galanterija MINOTTI set 6/1

3100 Kupatilska galanterija MINOTTI set 6/1

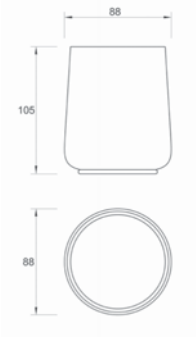

BM7802 Čaša MINOTTI B stojeća

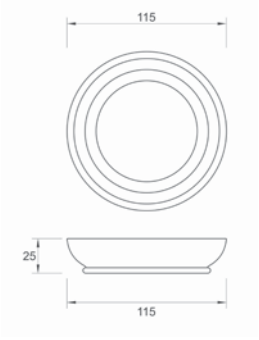

BM7803 Držač sapuna MINOTTI B stojeći

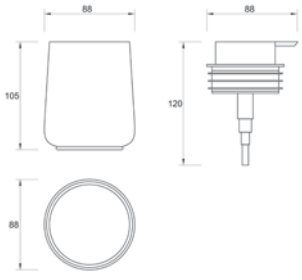

BM7800 Dozer sapuna MINOTTI B stojeći

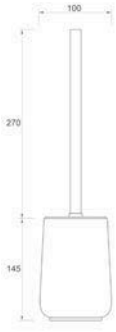

BM7804 WC četka MINOTTI B stojeća

Stojeća galanterija
Serija W72

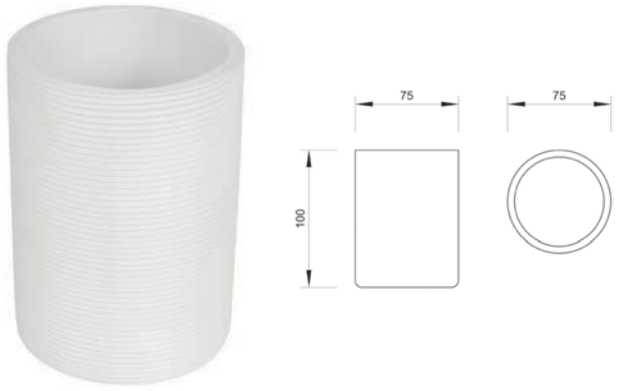

W7202 Čaša MINOTTI W stojeća

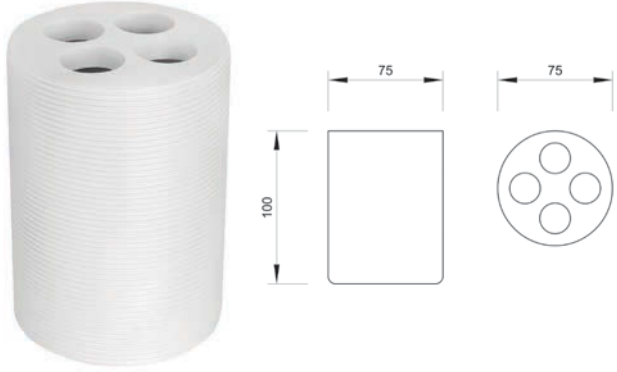

W7201 Držač četkica MINOTTI W stojeći

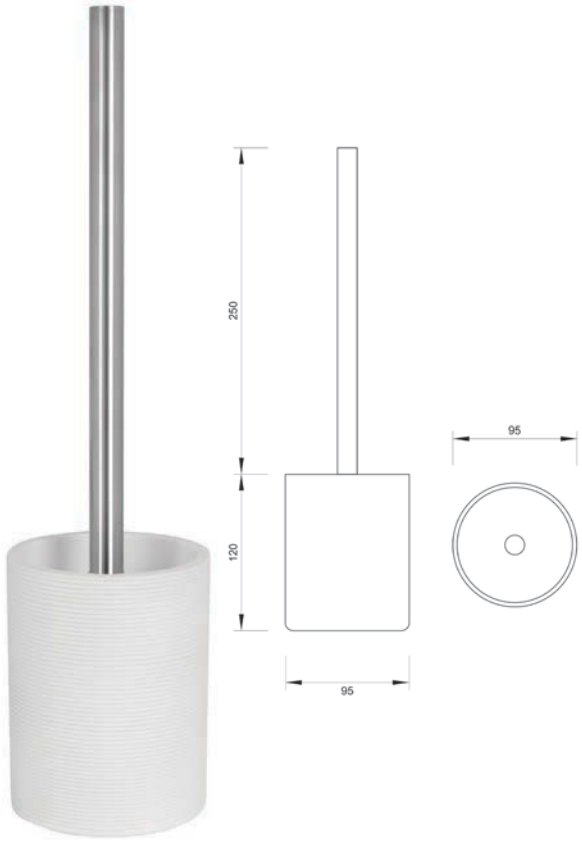

W7204 WC četka MINOTTI W stojeća

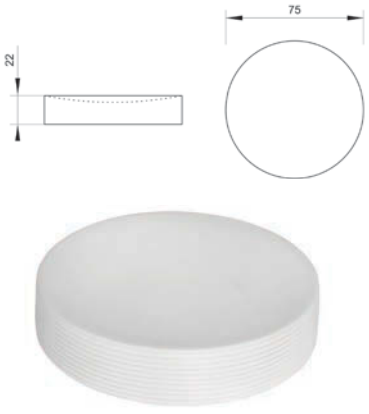

W7203 Držač sapuna MINOTTI W stojeći

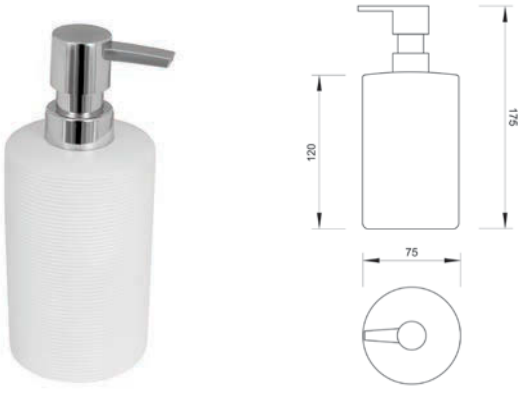

W7200 Dozer sapuna MINOTTI W stojeći

Stojeća galanterija
Serija S71

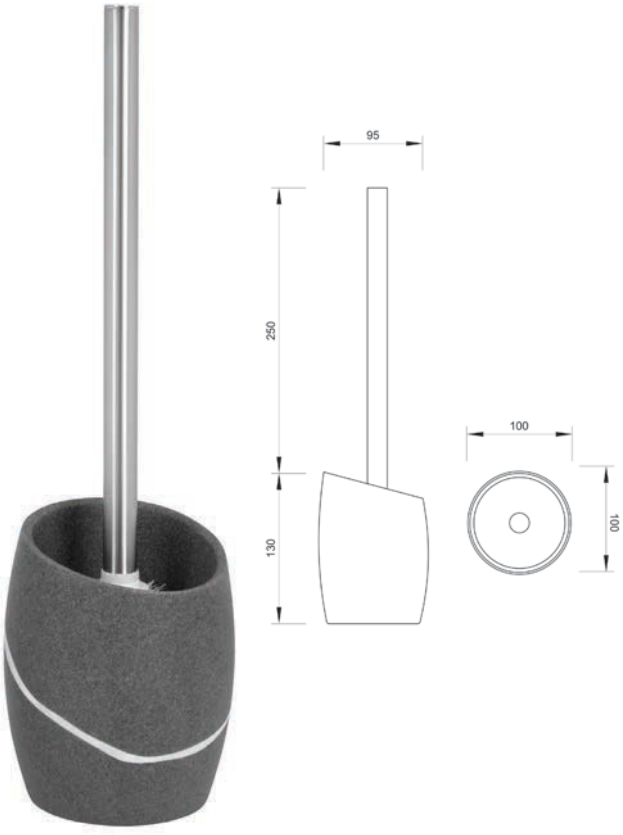

S7104 WC četka MINOTTI S stojeća

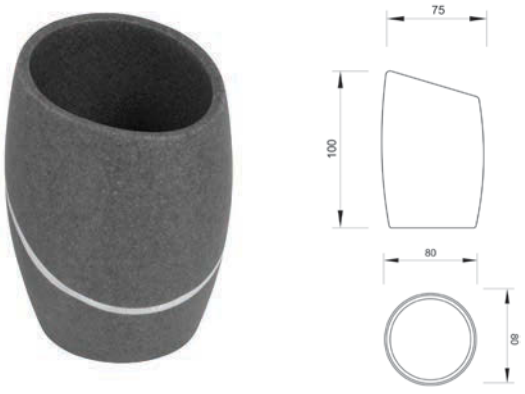

S7102 Čaša MINOTTI S stojeća

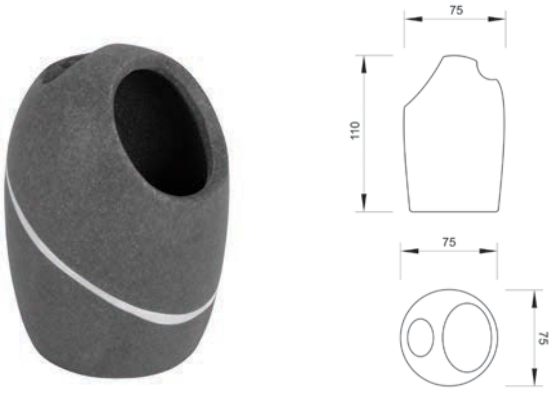

S7101 Držač četkica MINOTTI S stojeći

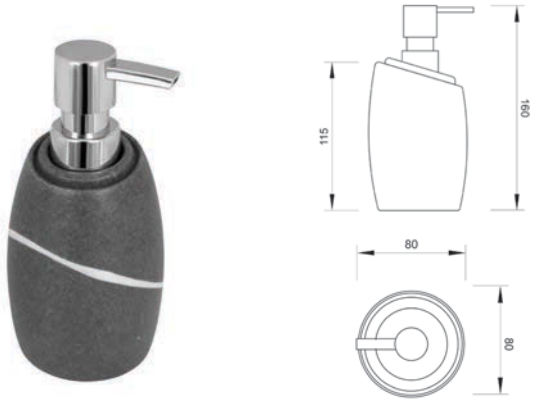

S7100 Dozer sapuna MINOTTI S stojeći

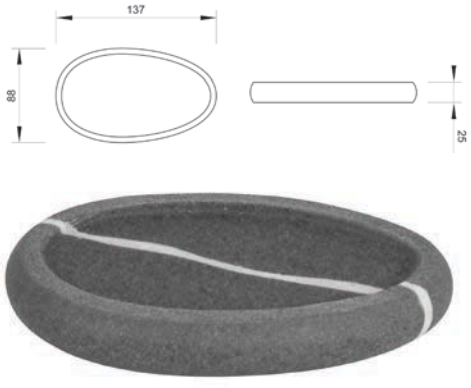

S7103 Držač sapuna MINOTTI S stojeći

Stojeća galanterija
Serija C73

C7302 Čaša MINOTTI C stojeća

C7301 Držač četkica MINOTTI C stojeći

C7304 WC četka MINOTTI C stojeća

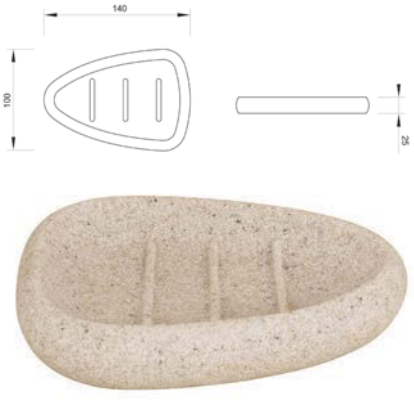

C7303 Držač sapuna MINOTTI C stojeći

C7300 Dozer sapuna MINOTTI C stojeći

Stojeća galanterija
Serija C76

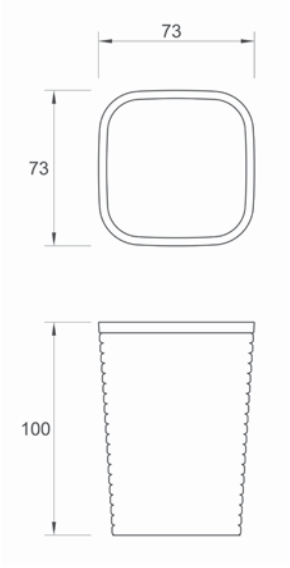

C7602 Čaša MINOTTI C76 stojeća

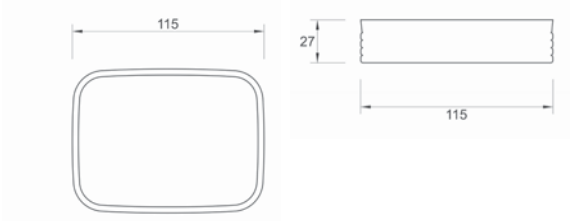

C7603 Držač sapuna MINOTTI C76 stojeći

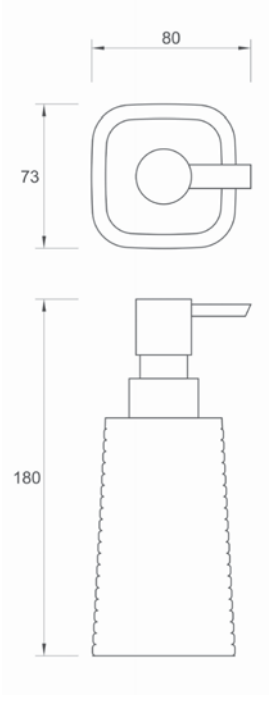

C7600 Dozer sapuna MINOTTI C76 stojeći

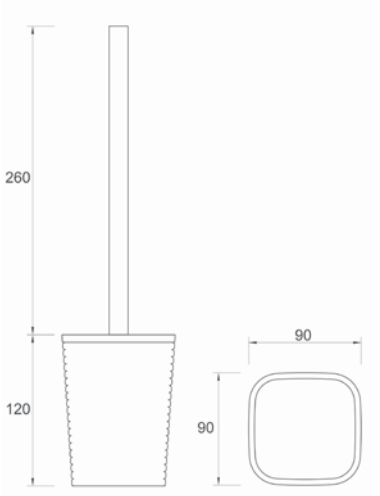

C7604 WC četka MINOTTI C76 stojeća

Stojeća galanterija
Serija Z74

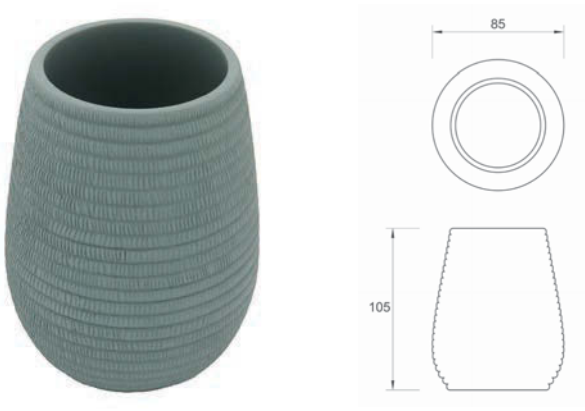

Z7402 Čaša MINOTTI Z stojeća

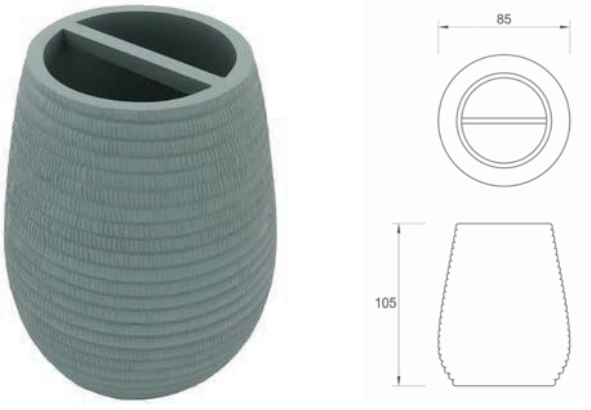

Z7401 Držač četkica MINOTTI Z stojeći

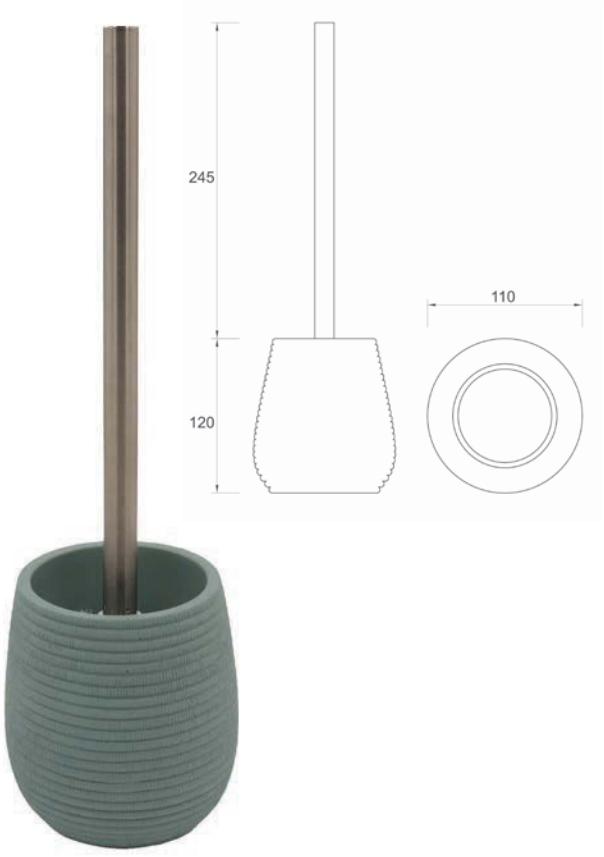

Z7404 WC četka MINOTTI Z stojeća

Z7403 Držač sapuna MINOTTI Z stojeći

Z7400 Dozer sapuna MINOTTI Z stojeći

Stojeća galanterija
Serija C75

C7504 WC četka MINOTTI C75 stojeća

C7502 Čaša MINOTTI C75 stojeća

C7501 Držač četkica MINOTTI C75 stojeći

C7503 Držač sapuna MINOTTI C75 stojeći

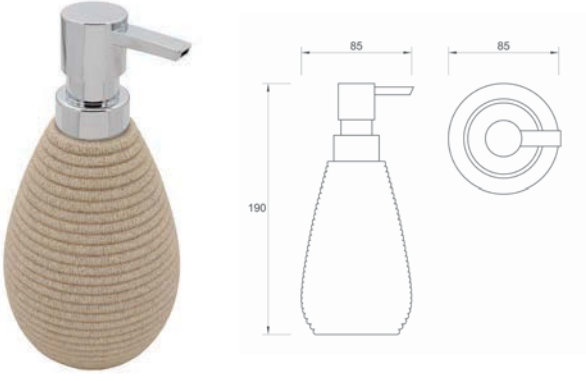

C7500 Dozer sapuna MINOTTI C75 stojeći

Stojeća galanterija
Serija Z77

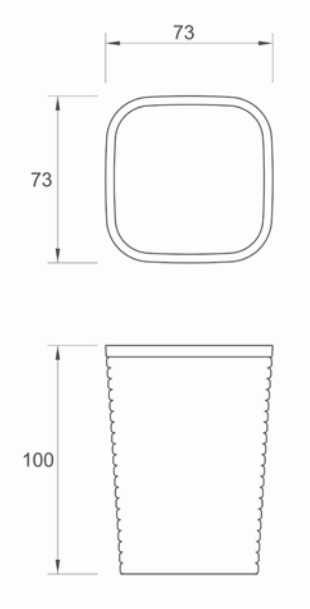

S7702 Čaša MINOTTI Z77 stojeća

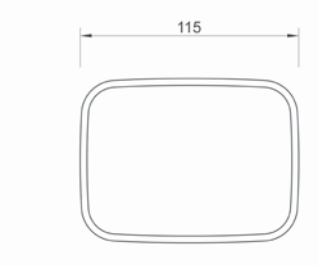

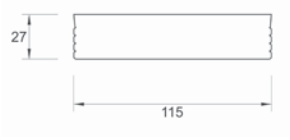

S7703 Držač sapuna MINOTTI Z77 stojeći

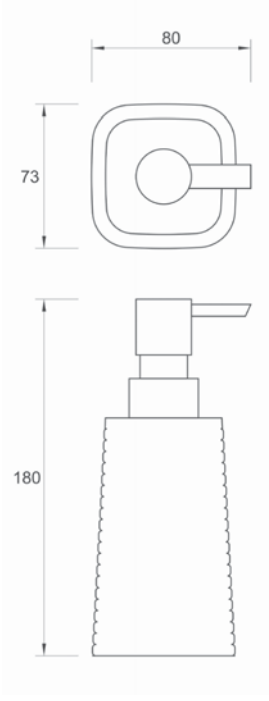

S7700 Dozer sapuna MINOTTI Z77 stojeći

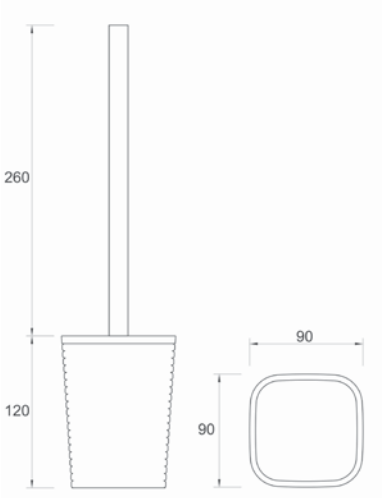

S7704 WC četka MINOTTI Z77 stojeća

Stojeća galanterija
Serija B64

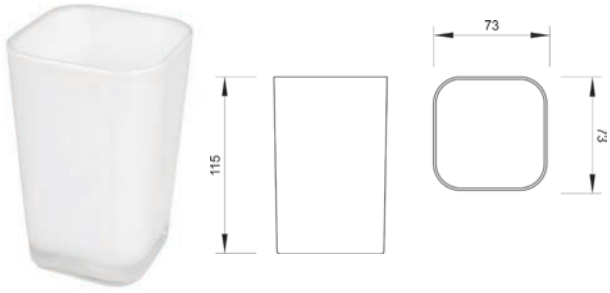

B6422 Čaša MINOTTI B stojeća bela

B6421 Držač četkica MINOTTI B stojeći beli

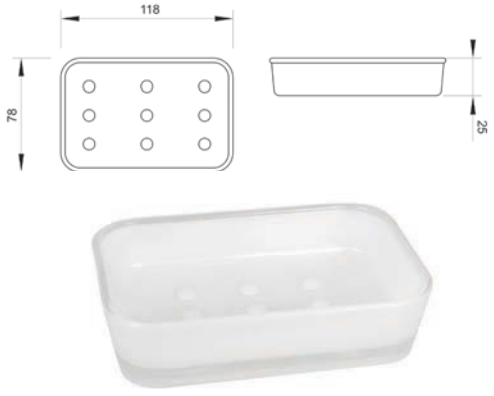

B6423 Držač sapuna MINOTTI B stojeći beli

B6420 Dozer sapuna MINOTTI B stojeći beli

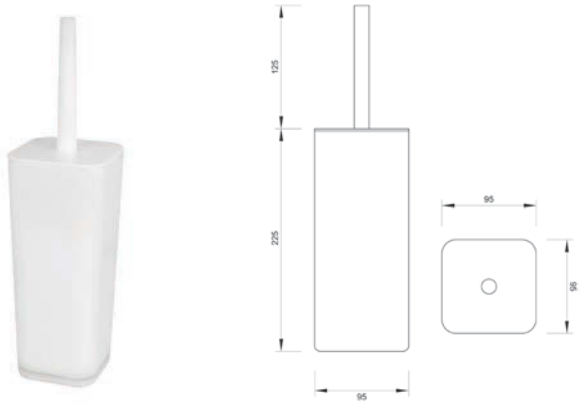

B6424 WC četka MINOTTI B stojeća bela

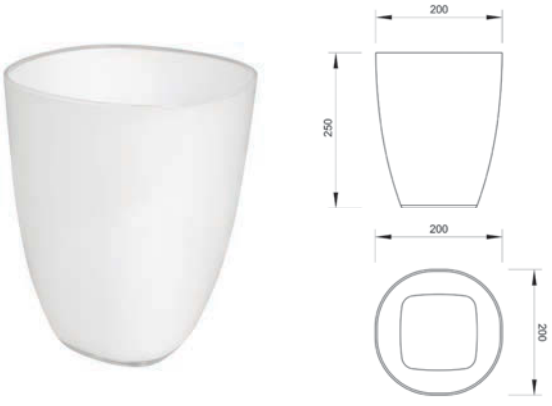

B6425 Kanta za otpatke MINOTTI B stojeća

Stojeća galanterija
Serija G64

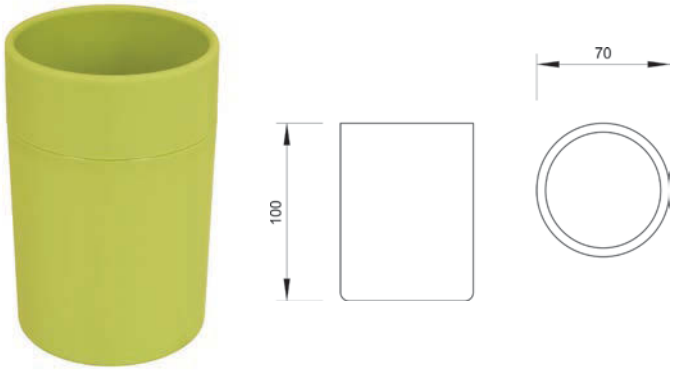

G6402 Čaša MINOTTI G stojeća zelena

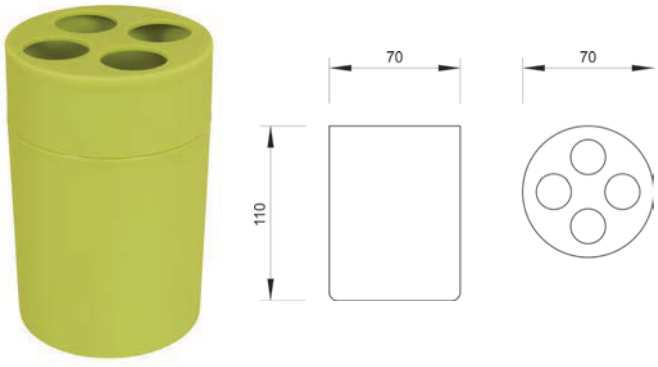

G6401 Držač četkica MINOTTI G stojeći zeleni

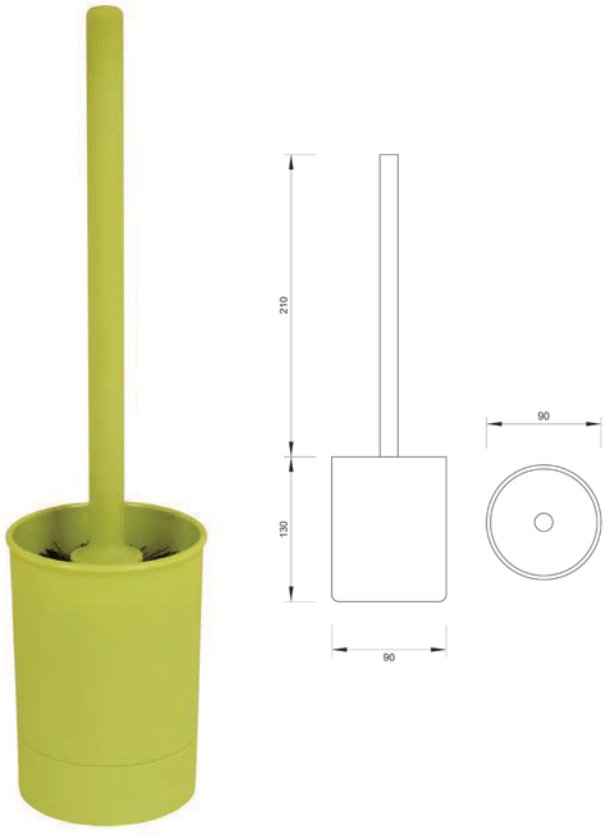

G6404 WC četka MINOTTI G stojeća zelena

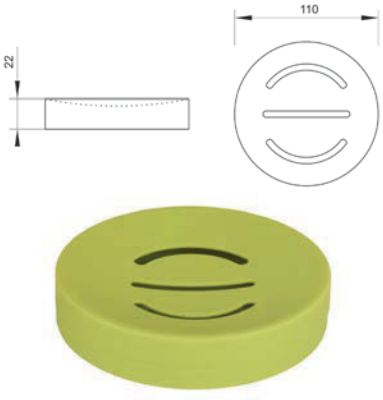

G6403 Držač sapuna MINOTTI G stojeći zeleni

G6400 Dozer sapuna MINOTTI G stojeći zeleni

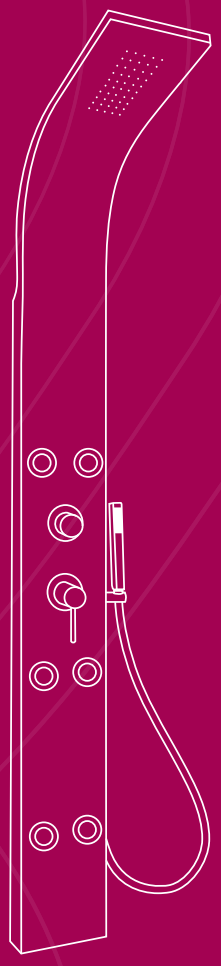

Oprema za kupatila

U opremanju kupatila potrebno je doneti pregršt odluka, a Minotti oprema za kupatila nudi širok izbor tuševa – usponskih, tuš ruža, tuš ručica i creva za tuš, kako za rezidencijalne, tako i za komercijalne prostore. Tako ćete u našoj ponudi pronaći i dozere sapuna, zavese i prostirke za kupatilo, žičane police, ali i masažne stubove, sušače i fenomate.

Masažni stubovi

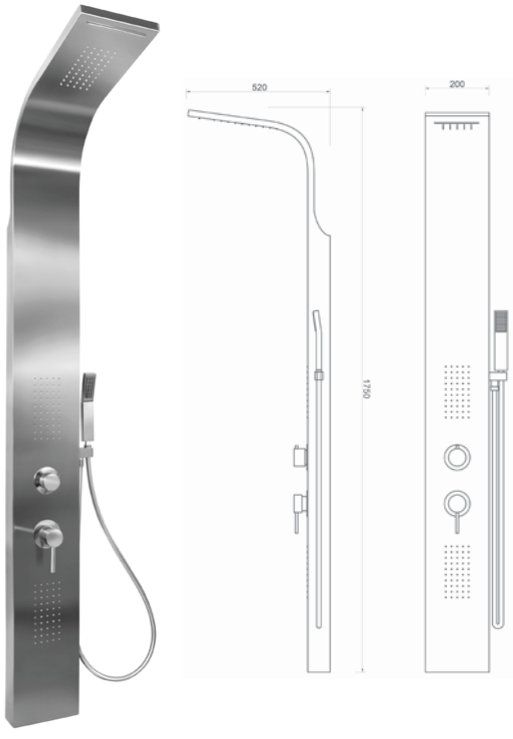

MST-100 Masažni stub MINOTTI inox sa slapom

MST-200 Masažni stub MINOTTI inox

Masažni stubovi

MST-300 Masažni stub MINOTTI inox sa slapom

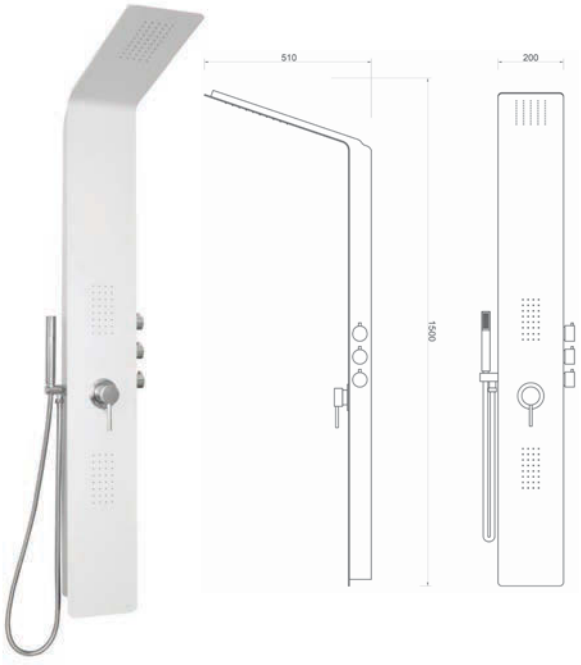

MST-350 Masažni stub MINOTTI beli

MST-360 Masažni stub MINOTTI crni sa slapom

MST-400 Masažni stub MINOTTI inox sjajni sa slapom

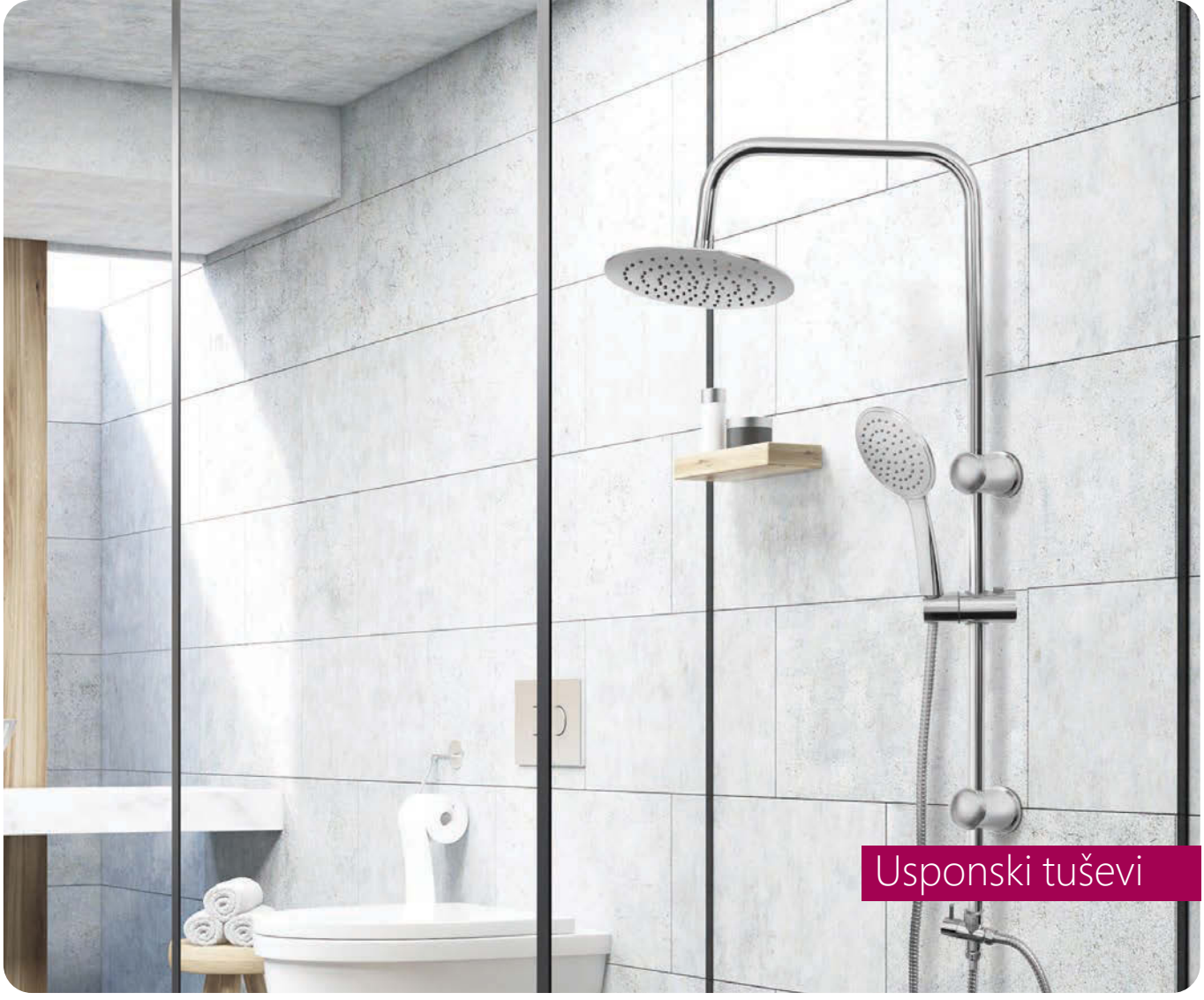

Usponski tuševi

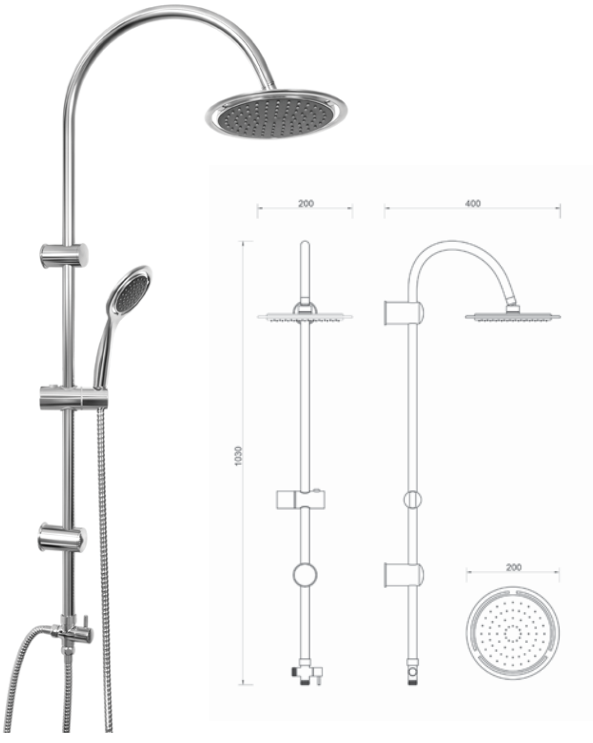

MUT-260 Usponski tuš MINOTTI okrugli komplet

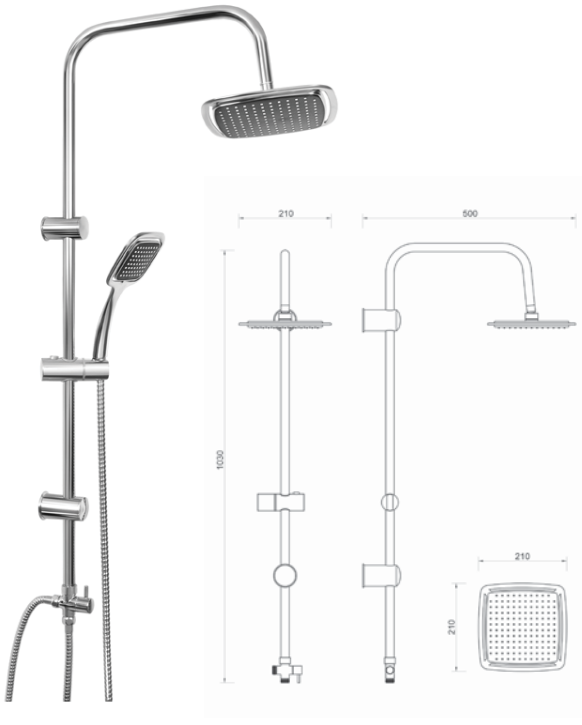

MUT-360 Usponski tuš MINOTTI četvrtasti komplet

Usponski tuševi

MUT-265 Usponski tuš MINOTTI okrugli komplet

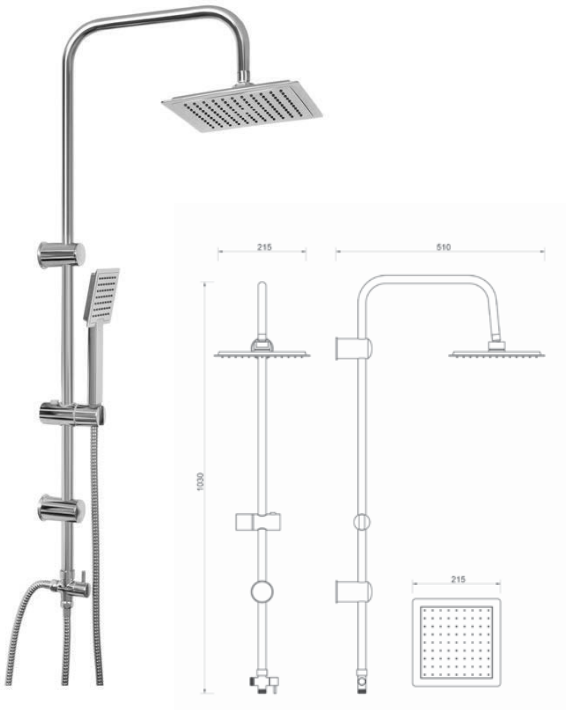

MUT-365 Usponski tuš MINOTTI četvrtasti komplet

MUT-270 Usponski tuš MINOTTI crni okrugli komplet

MUT-370 Usponski tuš MINOTTI crni četvrtasti komplet

Usponski tuševi

MUT-261 Usponski tuš MINOTTI okrugli komplet

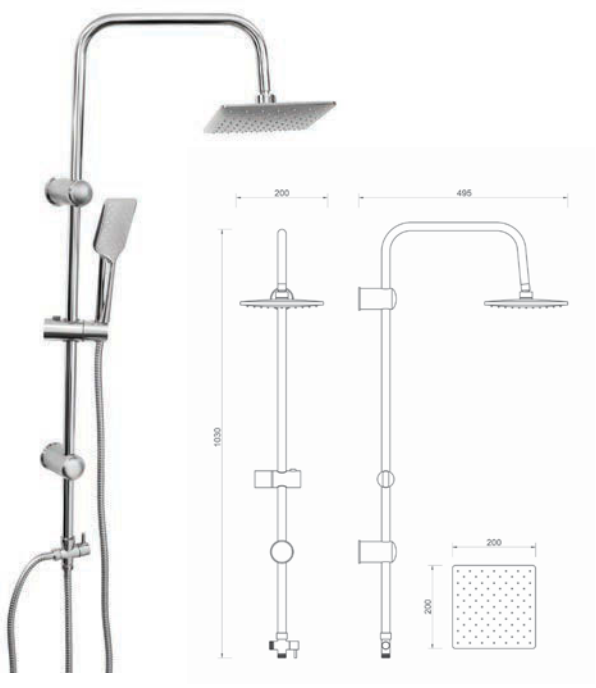

MUT-361 Usponski tuš MINOTTI četvrtasti komplet

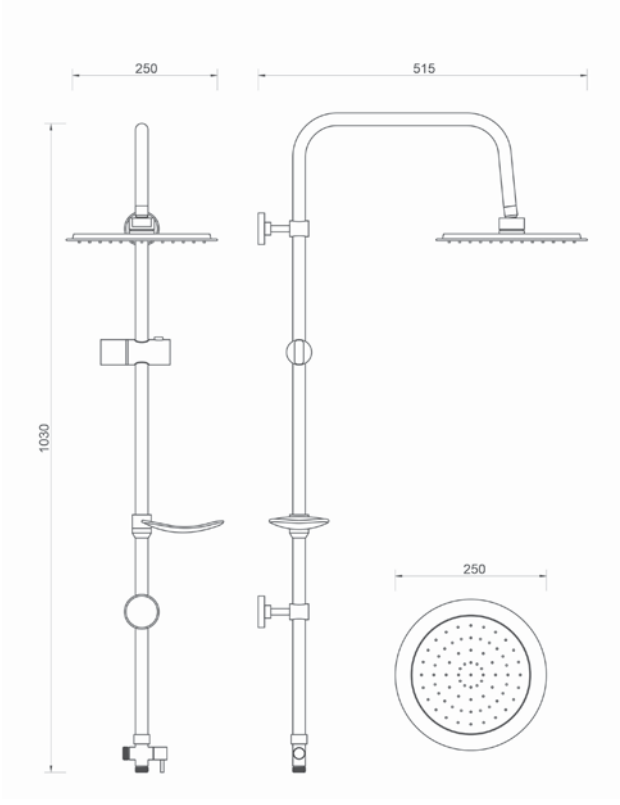

MUT-160 Usponski tuš MINOTTI okrugli komplet

Tuš ruže

MRT-110 Ruža tuša MINOTTI
Ø100 ABS hrom

MRT-111 Ruža tuša MINOTTI
Ø100 5F ABS hrom

MRT-260 Ruža tuša MINOTTI
okrugla

MRT-360 Ruža tuša MINOTTI
210x210

Tuš ruže

MRT-265 Ruža tuša MINOTTI

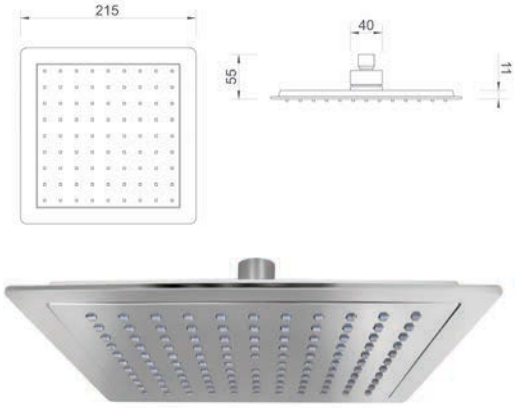

MRT-365 Ruža tuša MINOTTI

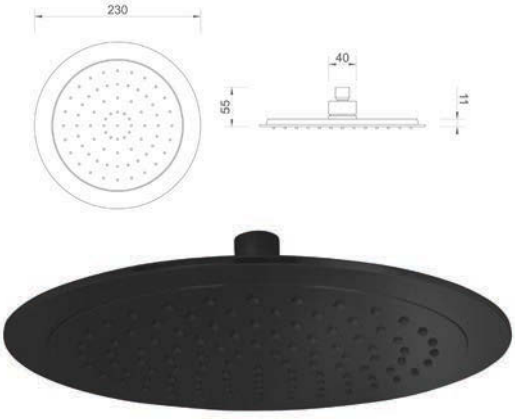

MRT-270 Ruža tuša MINOTTI crna

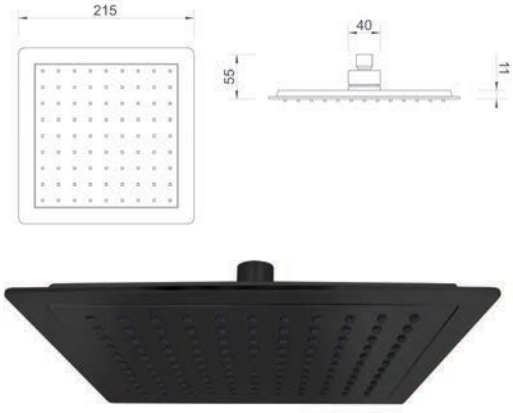

MRT-370 Ruža tuša MINOTTI crna

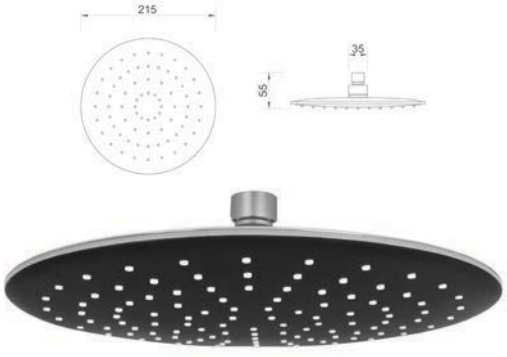

MRT-261 Ruža tuša MINOTTI
Ø215

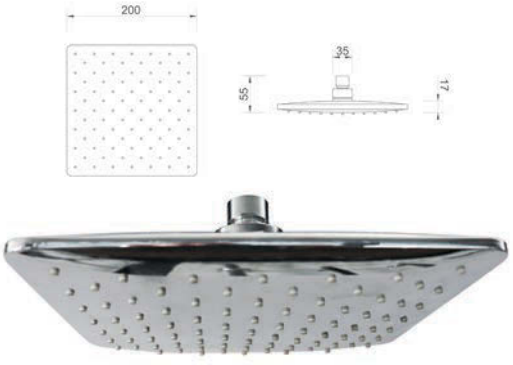

MRT-361 Ruža tuša MINOTTI
200x200

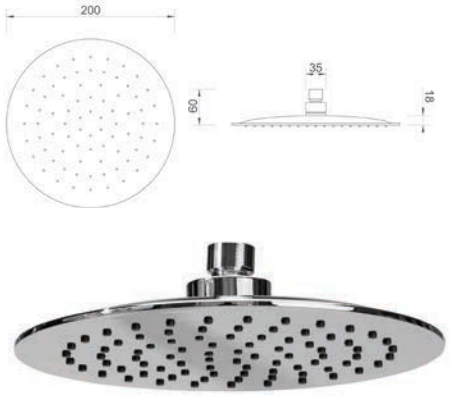

MRT-720 Ruža tuša MINOTTI Ø200 ABS hrom

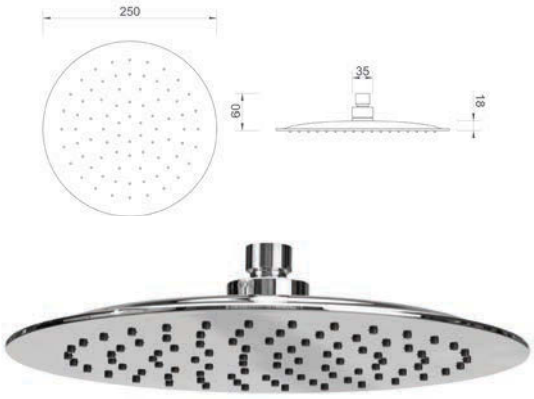

MRT-725 Ruža tuša MINOTTI Ø250 ABS hrom

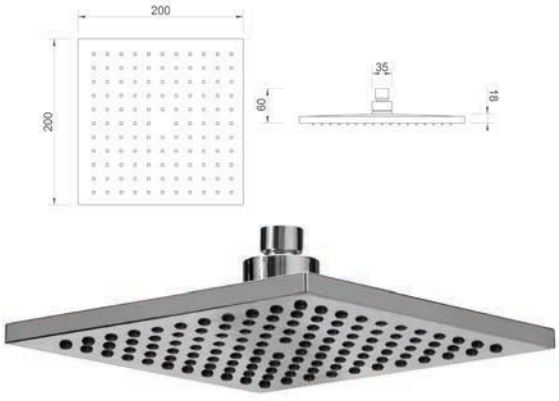

MRT-820 Ruža tuša MINOTTI 200x200 ABS hrom

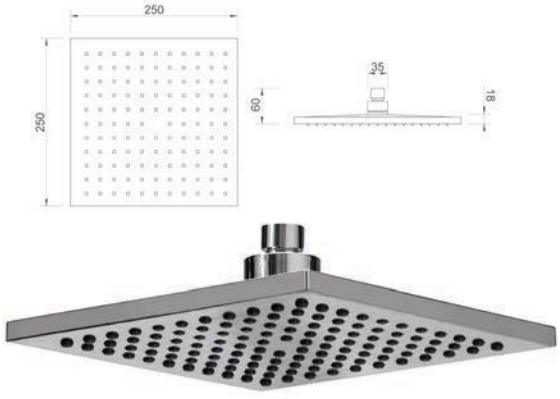

MRT-825 Ruža tuša MINOTTI 250x250 ABS hrom

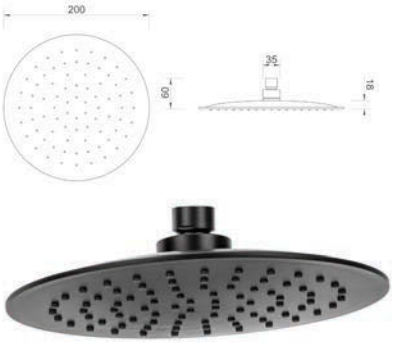

MRT200B Ruža tuša MINOTTI DARK ELEGANCE ABS Ø200

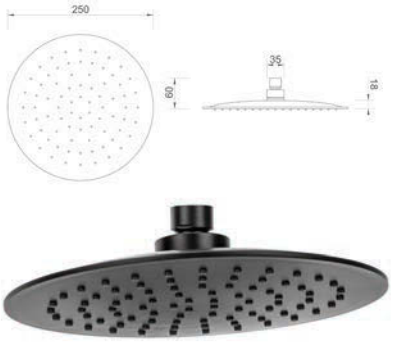

MRT225B Ruža tuša MINOTTI DARK ELEGANCE ABS Ø250

Tuš ruže

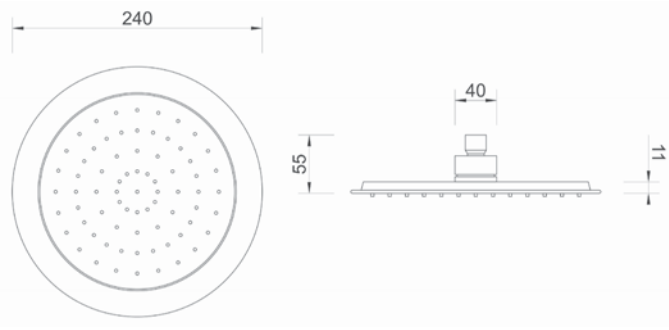

MNT-115 Držač ruže tuša 125mm

MRT-240 Ruža tuša MINOTTI Ø240

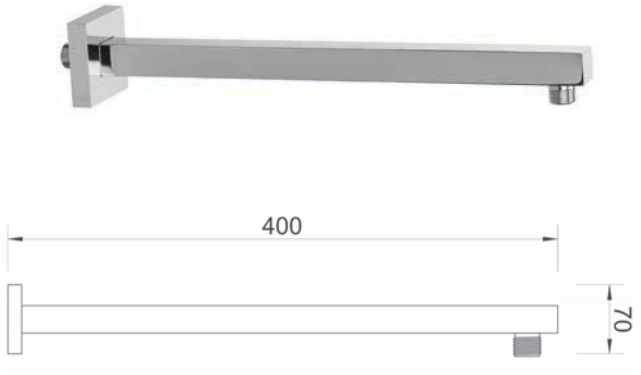

MDR-401 Držač ruže tuša MINOTTI četvrtasti 400

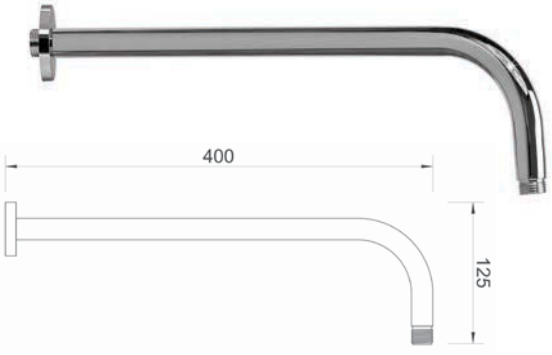

MDR-400 Držač ruže tuša MINOTTI okrugli 400

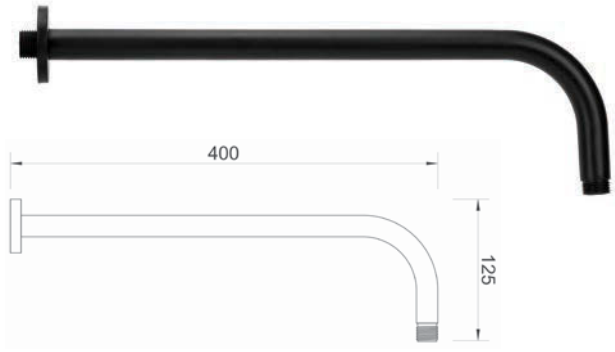

MNT-400B Držač ruže tuša MINOTTI DARK ELEGANCE okrugli 400

Tuš ručice

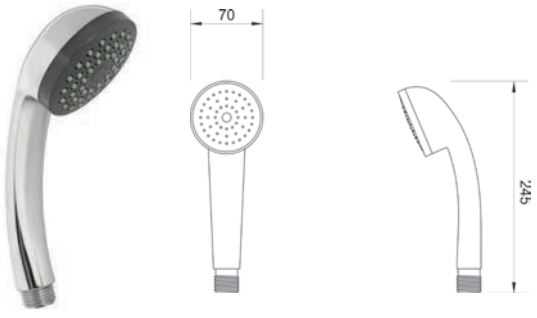

DF-2883 Tuš ručica MINOTTI 2883

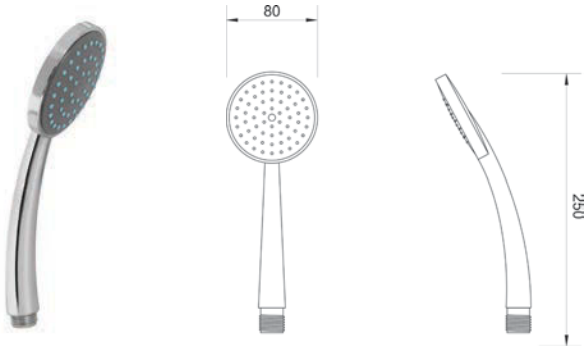

DF-2526 Tuš ručica MINOTTI 2526

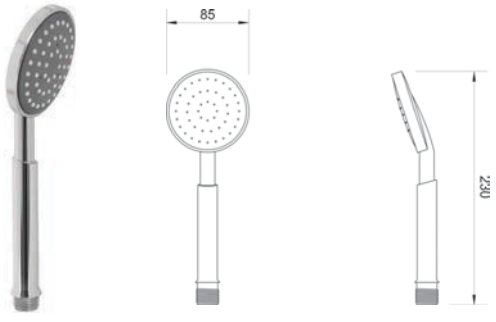

DF-2525 Tuš ručica MINOTTI 2525

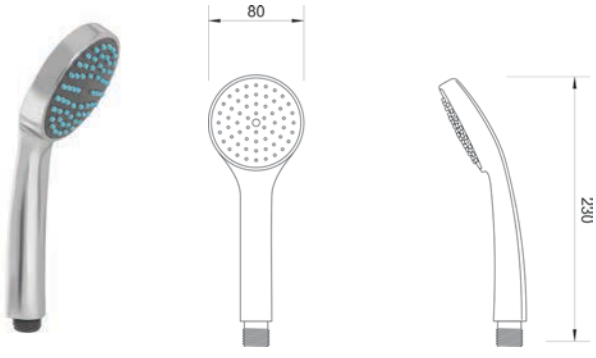

DF-2527 Tuš ručica MINOTTI 2527

Tuš ručice

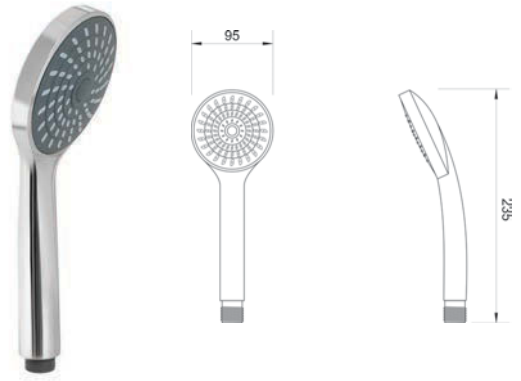

DF-2528 Tuš ručica MINOTTI 2528

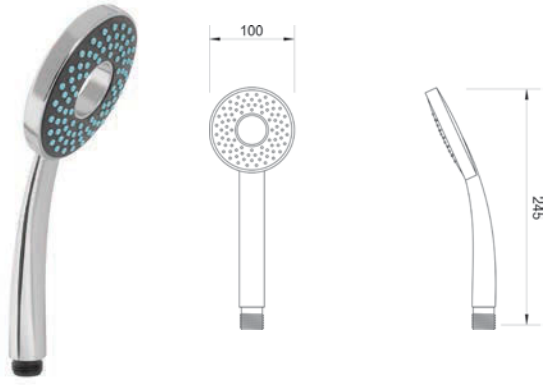

DF-2529 Tuš ručica MINOTTI 2529

DF-2360 Tuš ručica MINOTTI 2360

DF-2260 Tuš ručica MINOTTI 2260

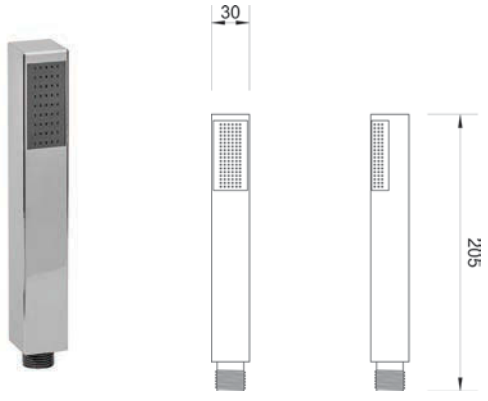

DF-2800 Tuš ručica MINOTTI 2800

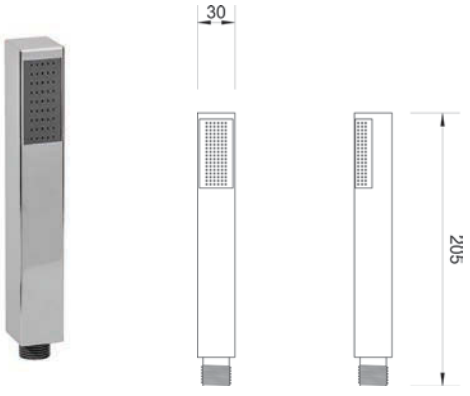

DF-820 Tuš ručica MINOTTI 820

Tuš ručice

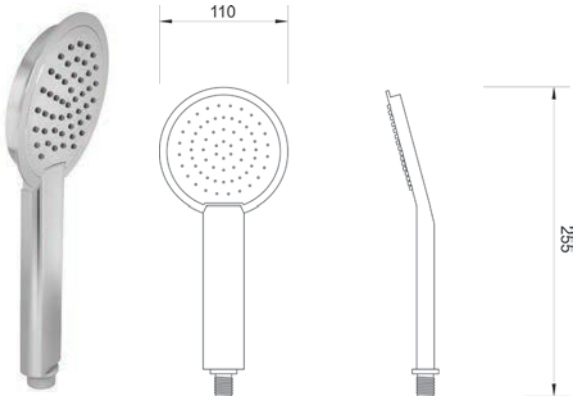

DF-2265 Tuš ručica MINOTTI 2265

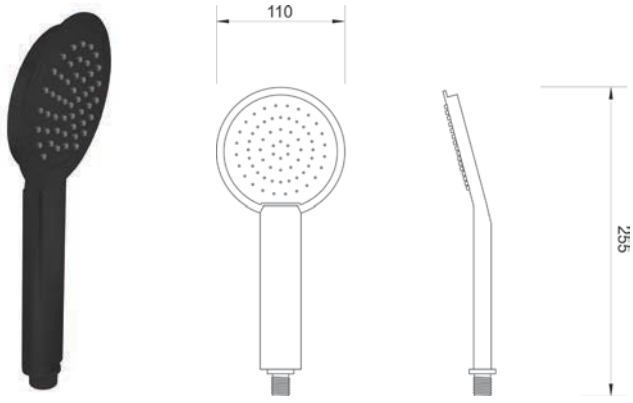

DF-270 Tuš ručica MINOTTI 2265

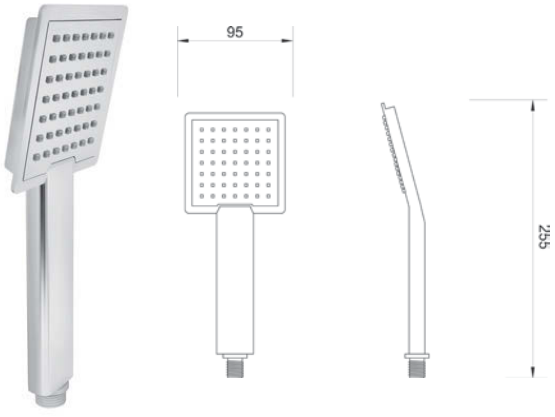

DF-2365 Tuš ručica MINOTTI 2365

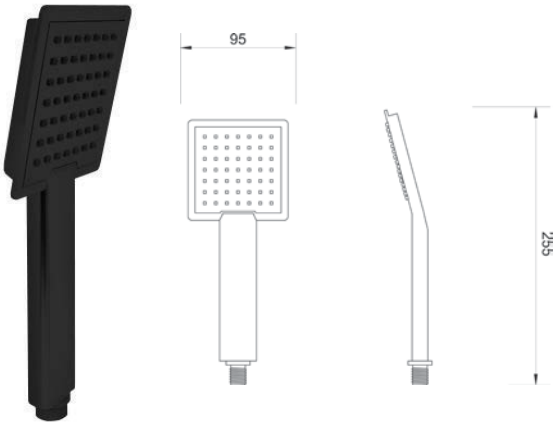

DF-370 Tuš ručica MINOTTI 2365

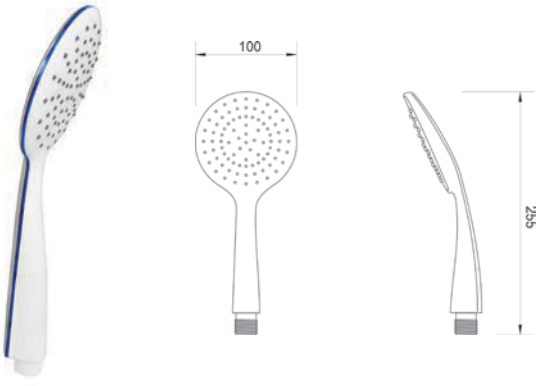

DF-2263 Tuš ručica MINOTTI 2263 bela / hrom

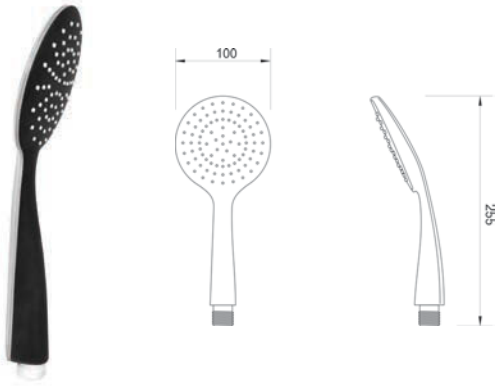

DF-2261 Tuš ručica MINOTTI 2261

Tuš ručice

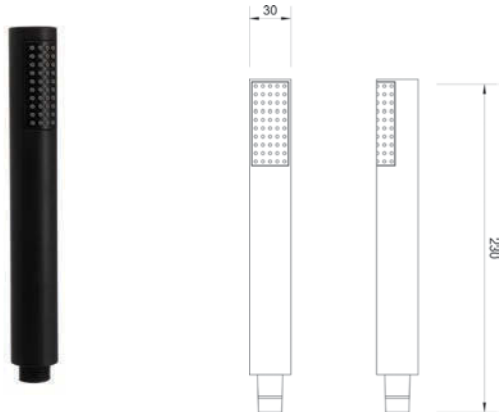

DF-2900B Tuš ručica MINOTTI

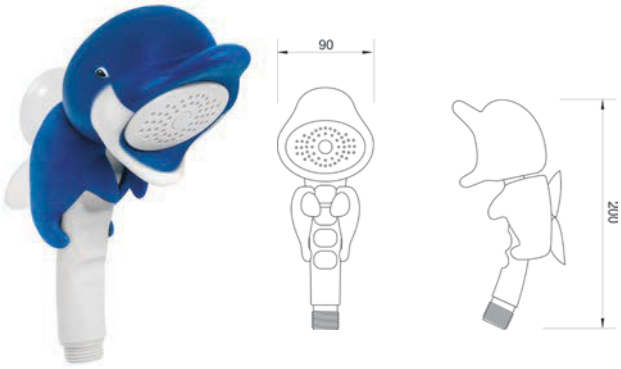

DF-2510 Tuš ručica MINOTTI 2510 delfin

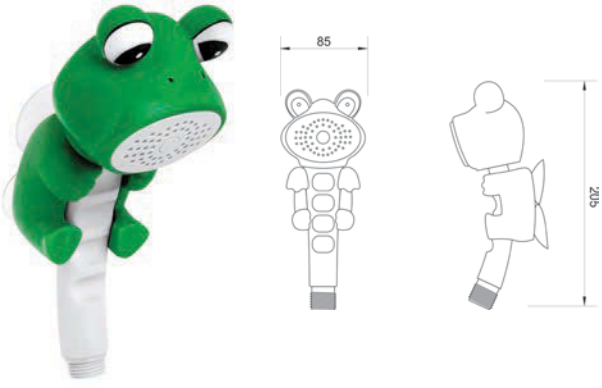

DF-2511 Tuš ručica MINOTTI 2511 žaba

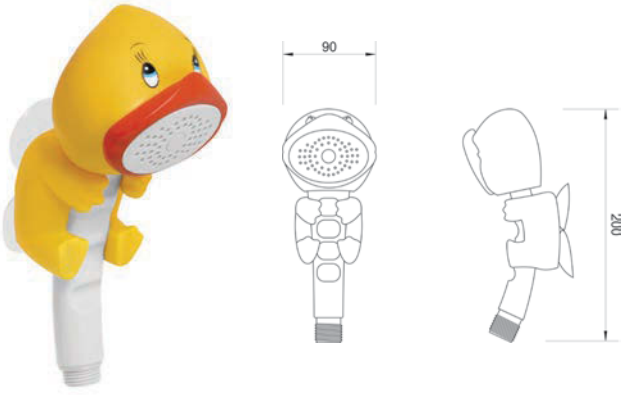

DF-2512 Tuš ručica MINOTTI 2512 patka

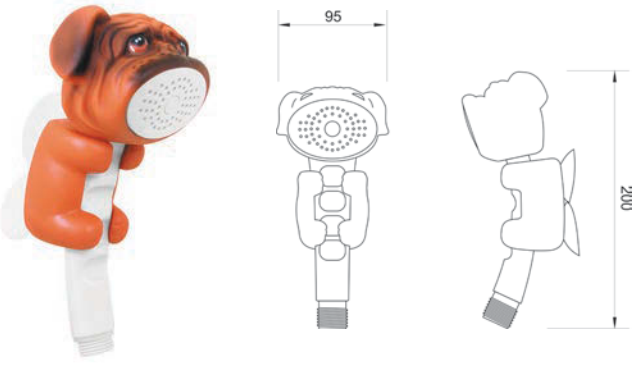

DF-2515 Tuš ručica MINOTTI 2515 pas

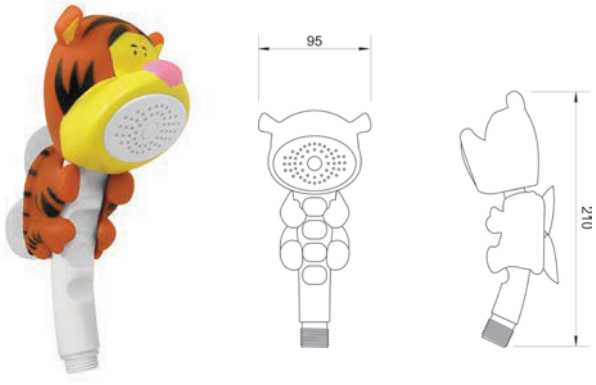

DF-2514 Tuš ručica MINOTTI 2514 tigar

Tuš ručice

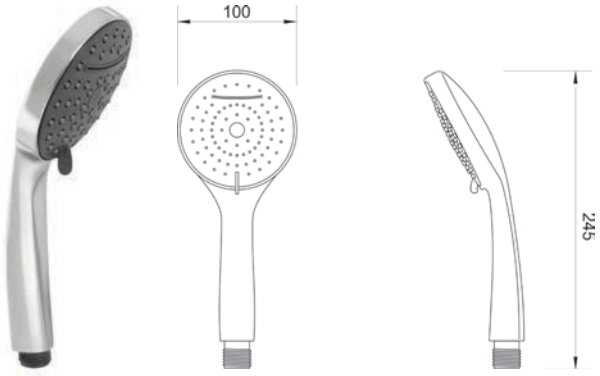

DF-2530 Tuš ručica MINOTTI 2530 2F

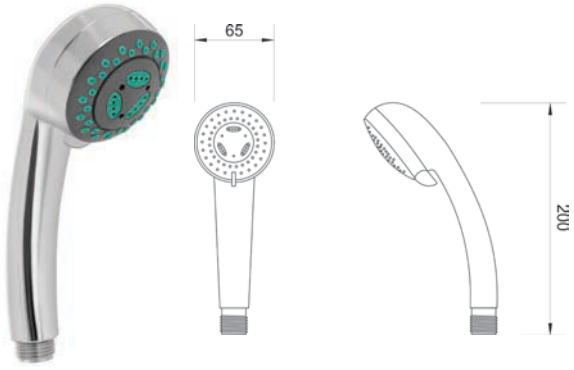

DF-2832 Tuš ručica MINOTTI 2832 2F

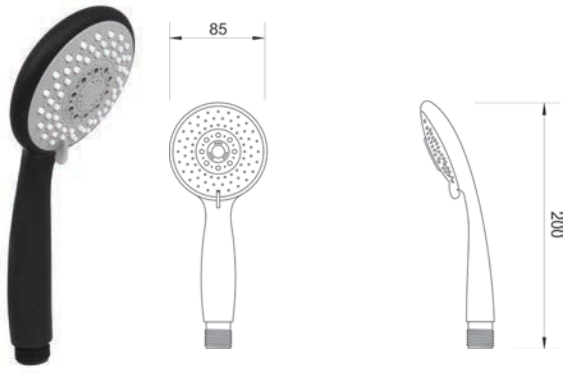

DF-2522 Tuš ručica MINOTTI 2522 crna

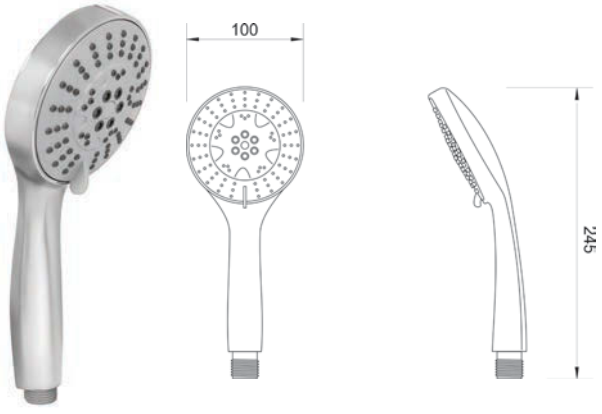

DF-2553 Tuš ručica MINOTTI 2535 3F

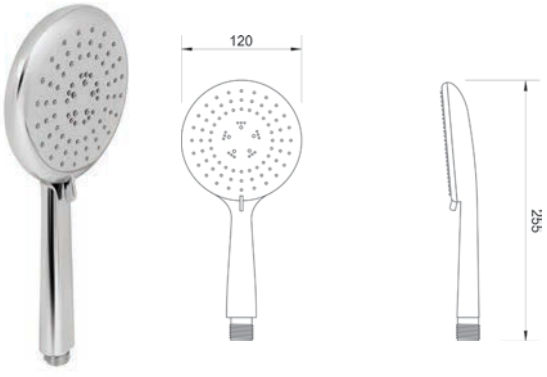

DF-2534 Tuš ručica MINOTTI 2534 3F

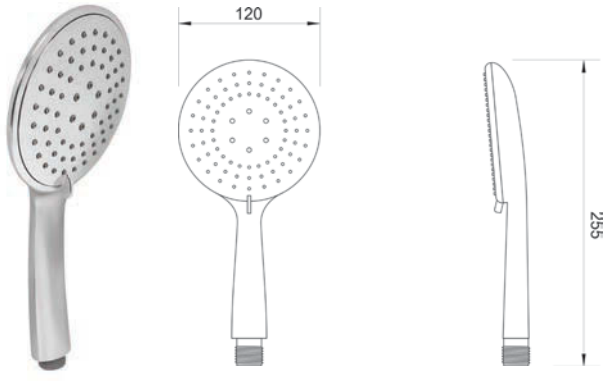

DF-2262 Tuš ručica MINOTTI 2262 3F

Tuš ručice

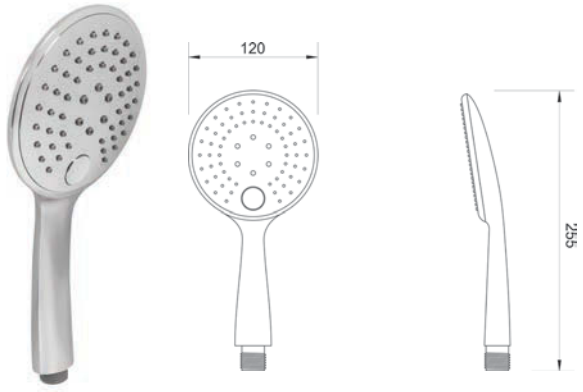

DF-2536 Tuš ručica MINOTTI 2536 3F

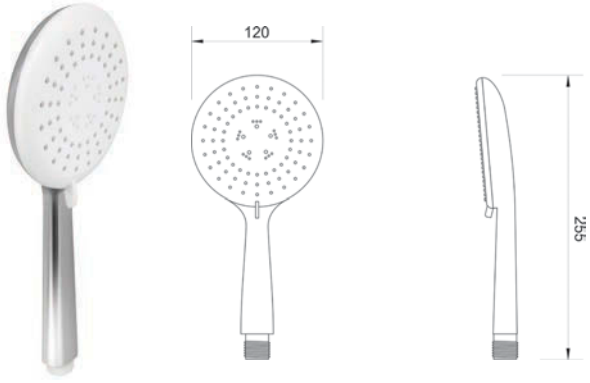

DF-2535 Tuš ručica MINOTTI 2535 3F

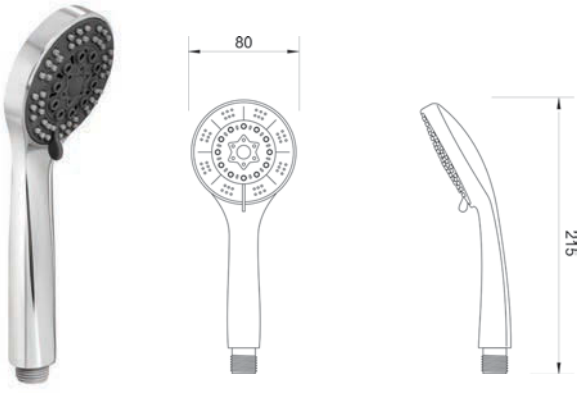

DF-2833 Tuš ručica MINOTTI 2833

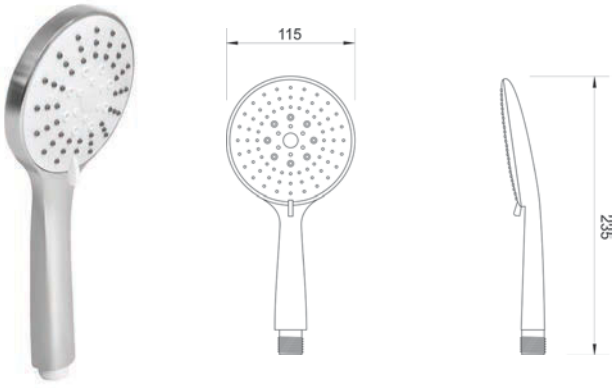

DF-2410 Tuš ručica MINOTTI 2410 5F

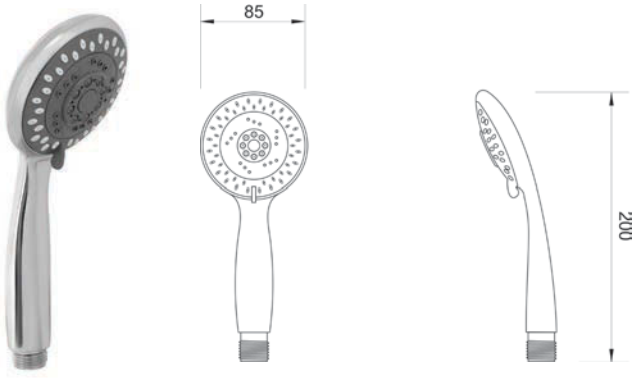

DF-2531 Tuš ručica MINOTTI 2531 5F

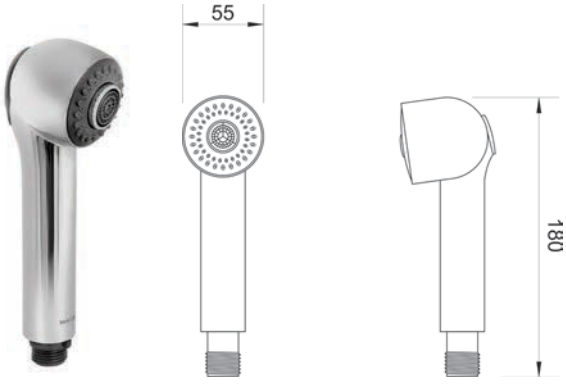

DF-2611 Tuš ručica MINOTTI 2611 frizerska

Držači tuš ručice

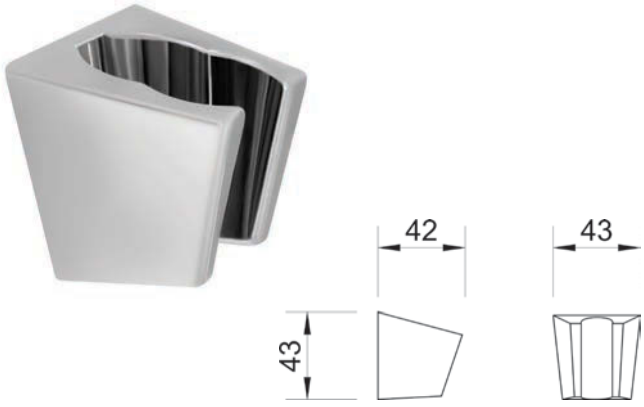

DF-2541 Držač tuš ručice MINOTTI 2541

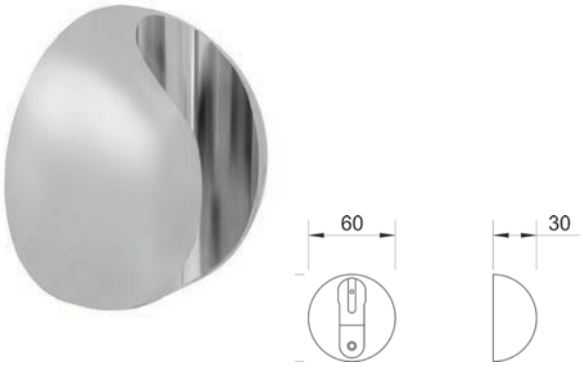

DF-2542 Držač tuš ručice MINOTTI 2542

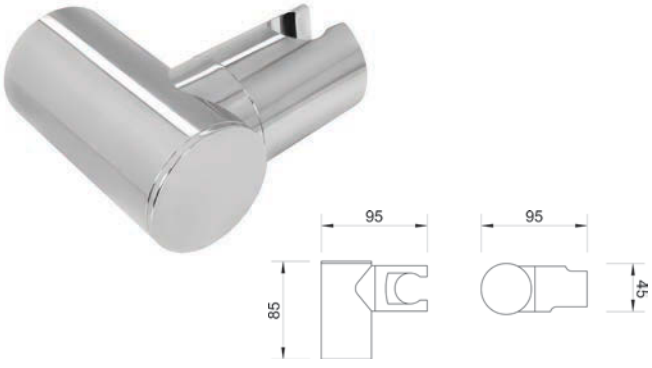

DF-2540 Držač tuš ručice MINOTTI 2540

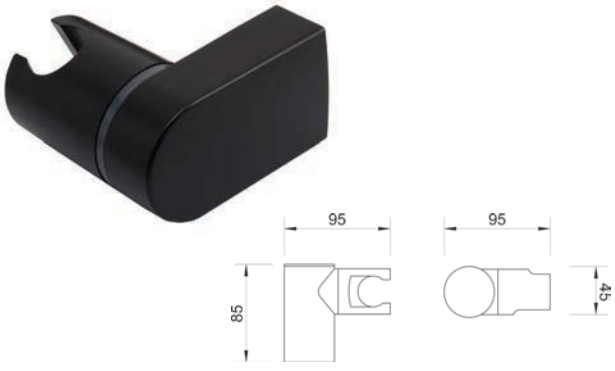

DF-2545B Držač tuš ručice MINOTTI 2545B

Tuš creva

TC 0,6M STANDARD	Tuš crevo MINOTTI 600 standard
TC 1,5M STANDARD	Tuš crevo MINOTTI 1500 standard
TC 2M STANDARD	Tuš crevo MINOTTI 2000 standard

TC 1,5M EKONOMIK Tuš crevo MINOTTI 1500 ekonomik

TC 1,5-2M Tuš crevo MINOTTI 1500-2000 ekstenziono

TC 1,5M LUX Tuš crevo MINOTTI 1500 lux

TC 1,5-2M LUX Tuš crevo MINOTTI 1500-2000 ekstenziono lux

Tuš creva

TC 1,5 MB Tuš crevo MINOTTI crno 1500 lux

TC1010 Tuš crevo MINOTTI 1500-1800 ekstenziono

TC1013 Tuš crevo MINOTTI za frizersku bateriju

TC1063 Tuš crevo MINOTTI 1500 PVC crno

TC1061 Tuš crevo MINOTTI 1500 PVC belo

TC1057 Tuš crevo MINOTTI 1500 PVC lux

Klizne šipke

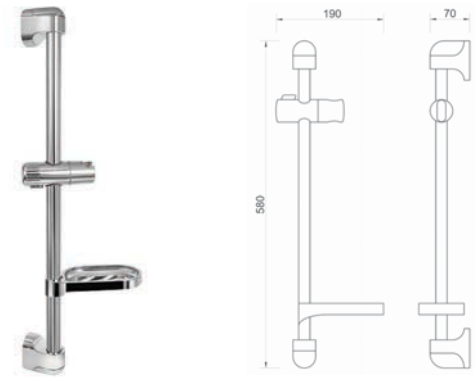

DF-576 Klizna šipka MINOTTI 576
sa drzačem sapuna

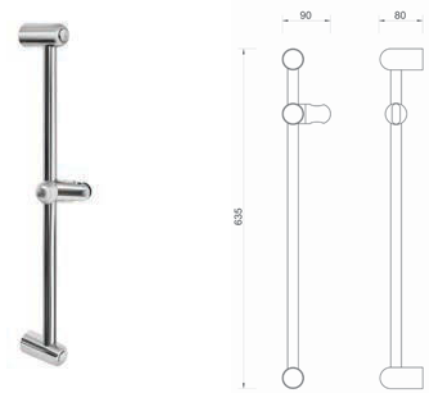

DF-577 Klizna šipka MINOTTI 577

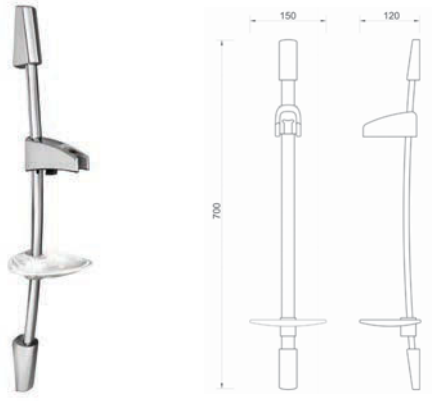

DF-572 Klizna šipka MINOTTI 572
kriva sa drzačem sapuna

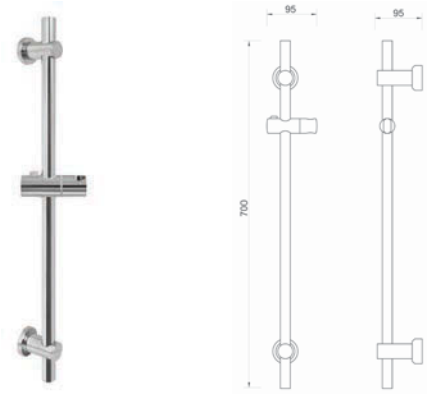

DF-375 Klizna šipka MINOTTI 375

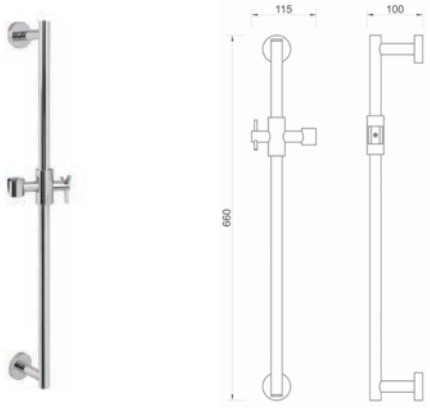

DF-371 Klizna šipka MINOTTI 371
mesingana

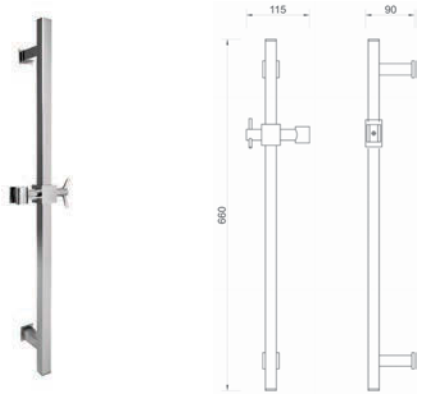

DF-372 Klizna šipka MINOTTI 372
kvadratna

Dozeri sapuna

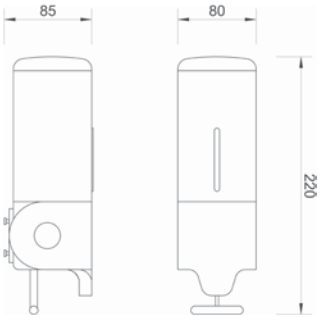

WT-425 Dozer sapuna
500ml ABS hrom

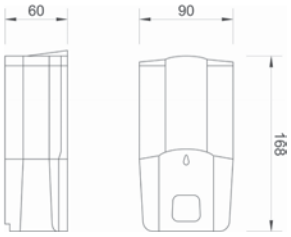

WT-706 Dozer sapuna MINOTTI
500ml ABS hrom

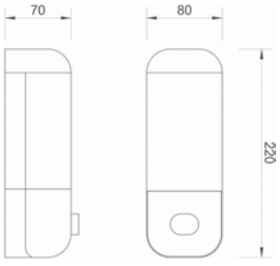

WT-703 Dozer sapuna MINOTTI
500ml ABS hrom

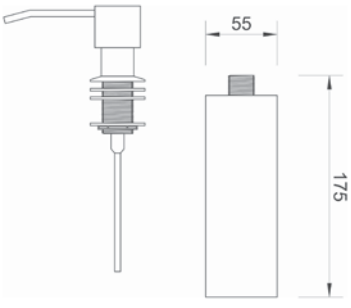

D1 Dozer sapuna MINOTTI ugradni
hrom

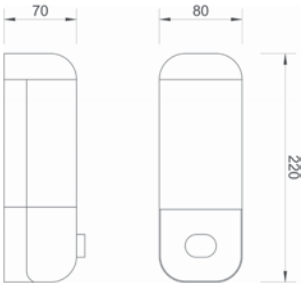

WT-703W Dozer sapuna MINOTTI
500ml ABS beli

Oprema za kupatila
Držači i žičane police

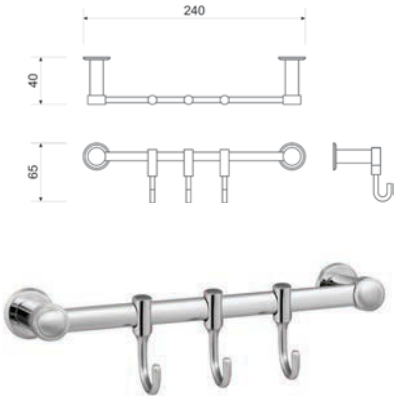

WT4563 Držač MINOTTI
3 kuke

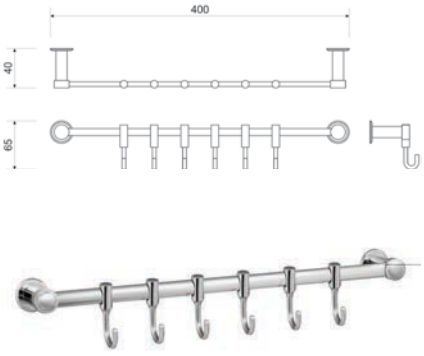

WT4566 Držač MINOTTI
6 kuka

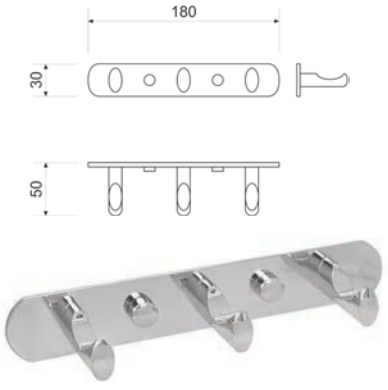

WT4053 Držač MINOTTI
3 kuke fiksni

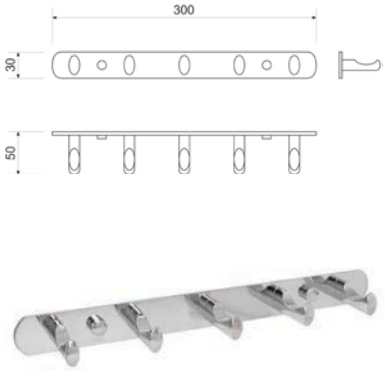

WT4055 Držač MINOTTI
5 kuka fiksni

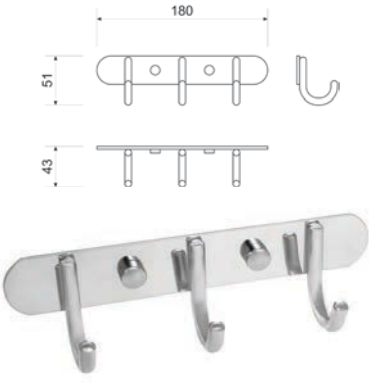

WT5153-3 Držač MINOTTI
3 kuke fiksni S/S

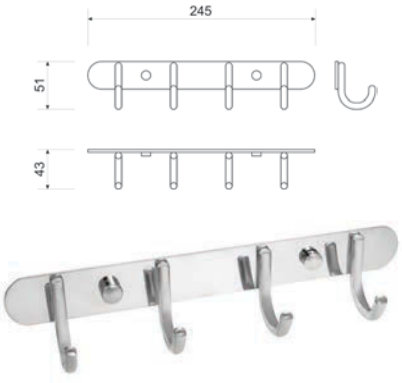

WT5153-4 Držač MINOTTI
4 kuke fiksni S/S

Oprema za kupatila
Držači i žičane police

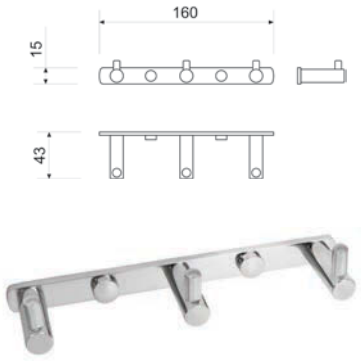

WT915-3 Držač MINOTTI
3 kuke fiksni mesing

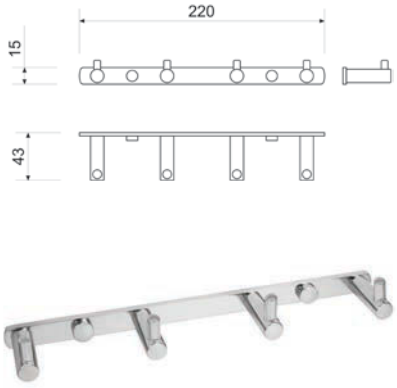

WT915-4 Držač MINOTTI
4 kuke fiksni mesing

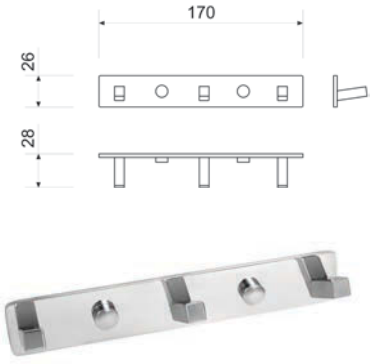

WT917-3 Držač MINOTTI
3 kuke kocka fiksni mesing

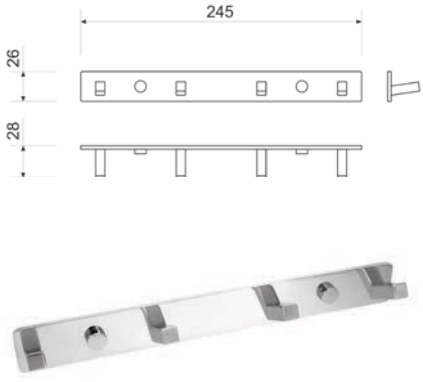

WT-917-4 Držač MINOTTI
4 kuke kocka fiksni mesing

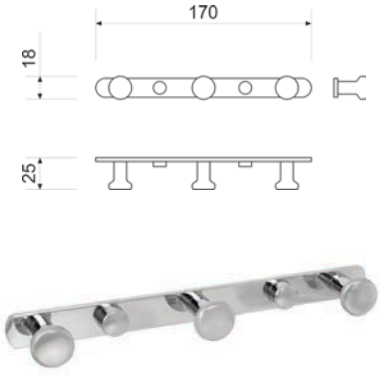

6613 Držač MINOTTI
3 kuke fiksni

Držači i žičane police

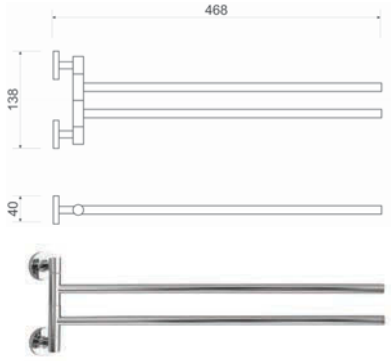

WT3821 Držač peškira MINOTTI 3821 pomični dupli

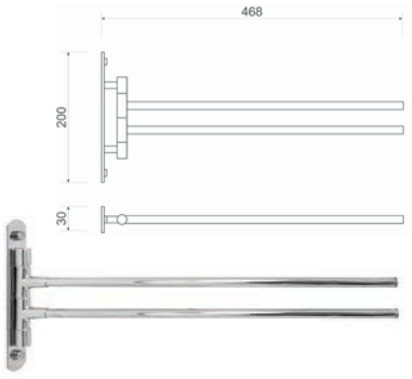

WT3825 Držač peškira MINOTTI 3825 pomični dupli

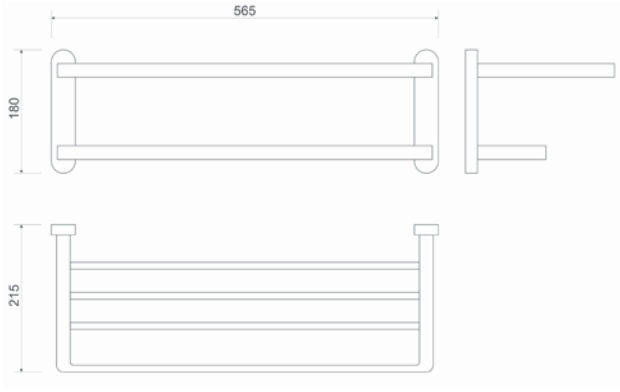

17620 Držač peškira MINOTTI hotelski

WT-503 Držač sapuna MINOTTI žičani

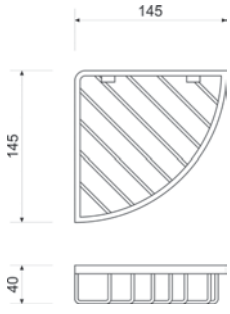

1910 Držač sapuna MINOTTI žičani ugaoni

Oprema za kupatila
Držači i žičane police

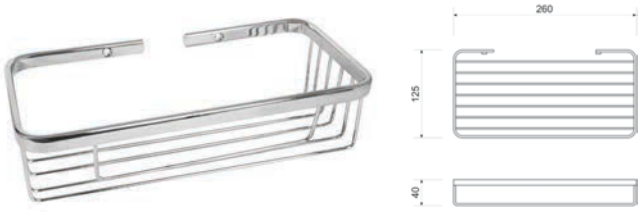

1912 Držač MINOTTI 260x125
žičani

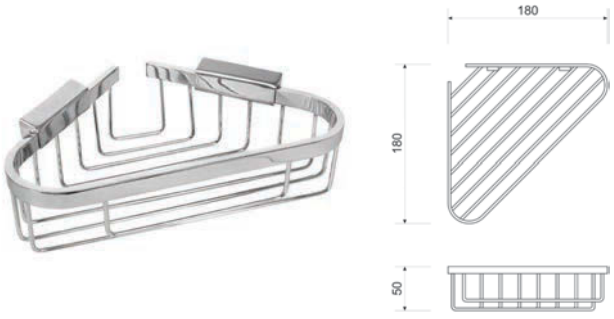

1905 Držač MINOTTI 220x160
žičani ugaoni

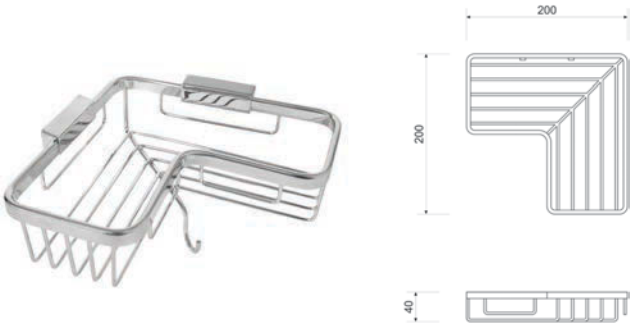

1903 Držač MINOTTI 200x200
žičani ugaoni sa kukom

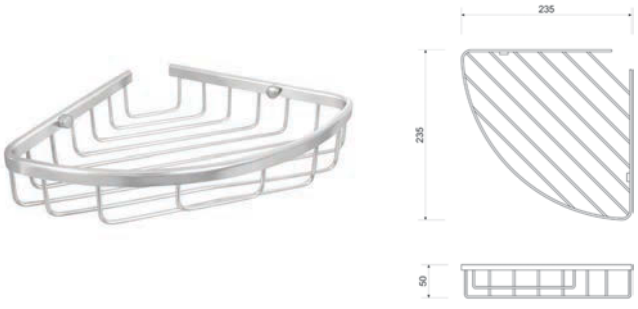

MA800 Držač MINOTTI 250x250
žičani ugaoni aluminijum

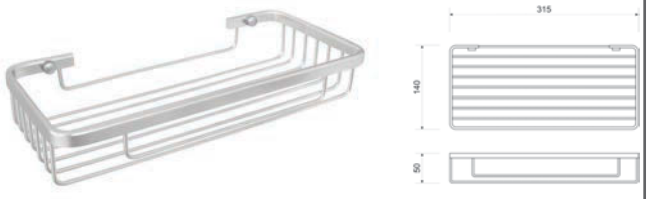

MA803 Držač MINOTTI 300x80
žičani aluminijum

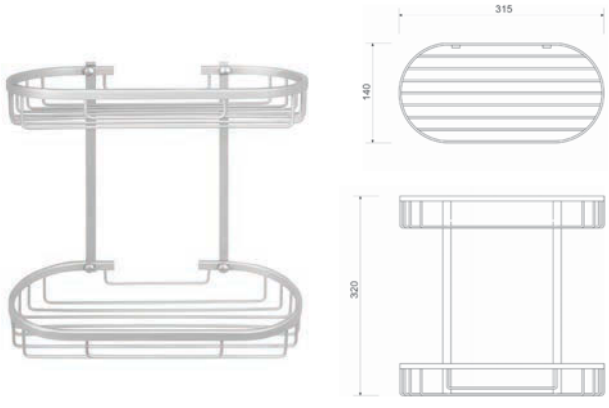

MA814 Držač MINOTTI 330x170x330
žičani dupli aluminijum

Držači i žičane police

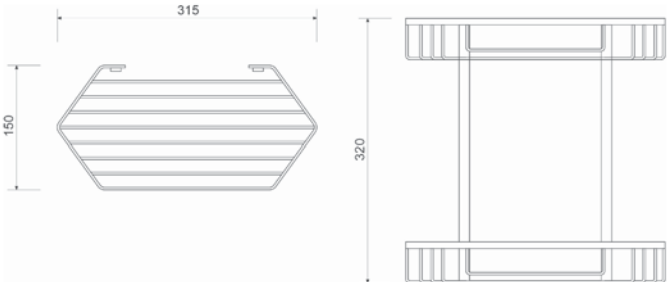

MA813 Držač MINOTTI 360x170x330
žičani dupli ugaoni aluminijum

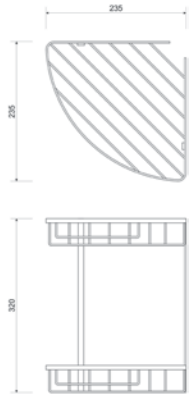

MA815 Držač MINOTTI 220x220x360
žičani dupli ugaoni aluminijum

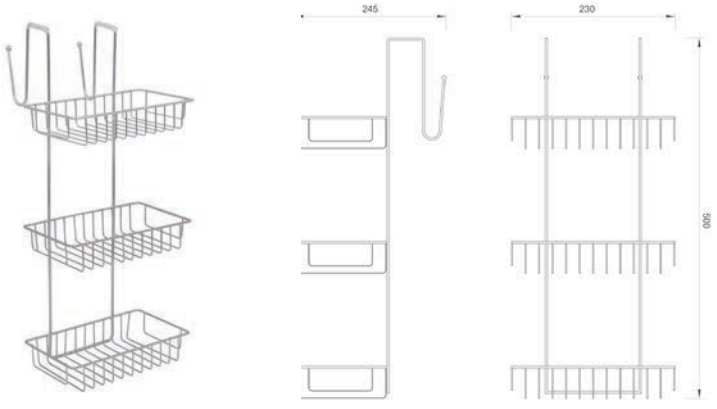

WT600 Etažer MINOTTI
za kabinu 3/1

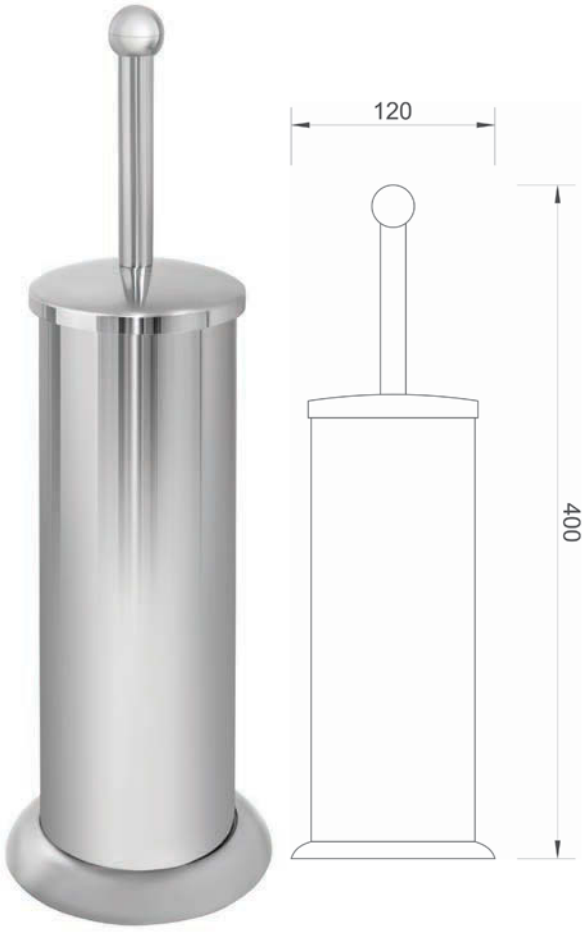

YS100F WC četka MINIOTTI hrom

YS104F WC četka MINOTTI hrom

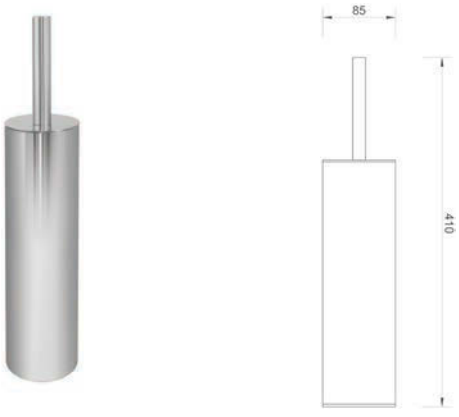

YS101S WC četka MINOTTI okrugla - INOX

YS100D-H WC četka MINOTTI hrom

WC četke

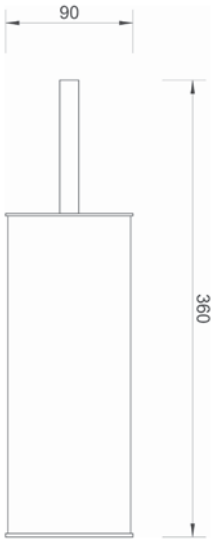

YS100S WC četka MINOTTI četvrtasta - INOX

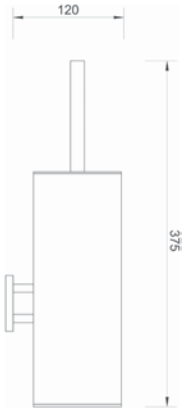

YS102S-H WC četka MINOTTI okrugla - INOX zidna

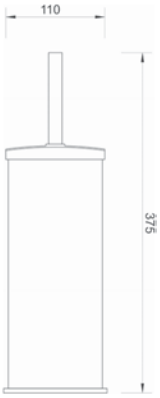

YS103S WC četka MINOTTI okrugla - SATEN

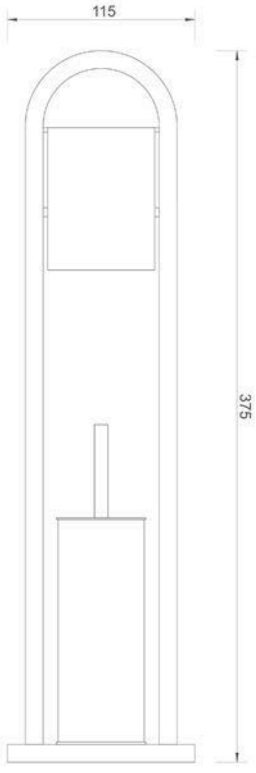

TU-01 WC četka MINOTTI set - hrom

Kante za otpatke

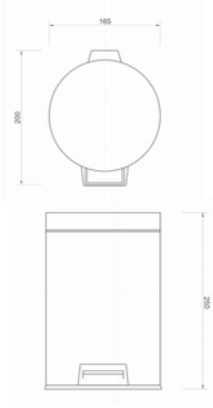

003-O Kanta za otpatke MINOTTI
3L okrugla hrom

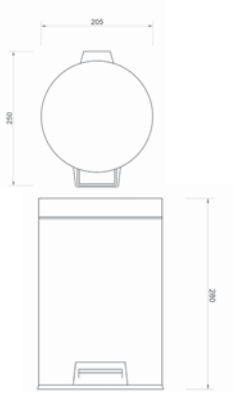

005-O Kanta za otpatke MINOTTI
5L okrugla hrom

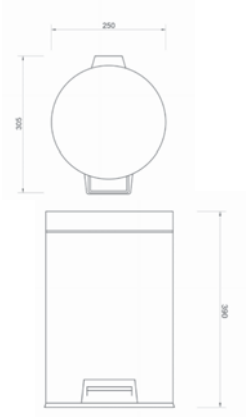

012-O Kanta za otpatke MINOTTI
12L okrugla hrom

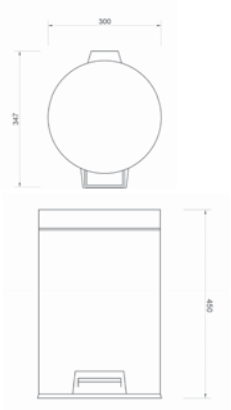

020-O Kanta za otpatke MINOTTI
20L okrugla hrom

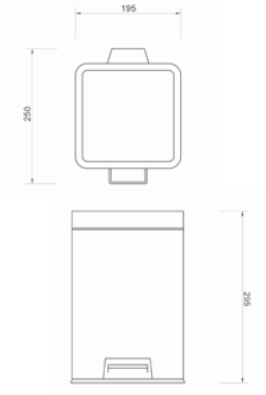

006-K Kanta za otpatke MINOTTI
6L četvrtasta hrom

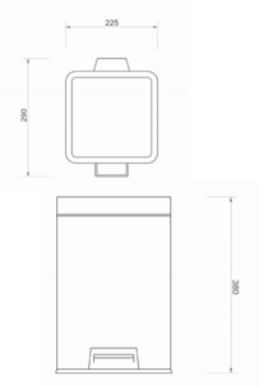

012-K Kanta za otpatke MINOTTI
12L četvrtasta hrom

Kante za otpatke

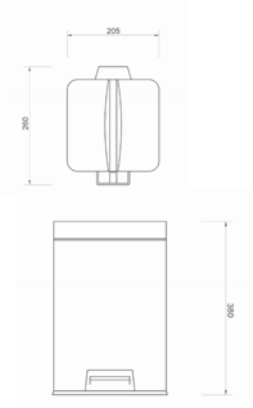

006-KS Kanta za otpatke MINOTTI
6L četvrtasta saten

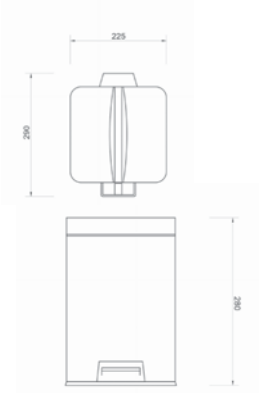

012-KS Kanta za otpatke MINOTTI
12L četvrtasta saten

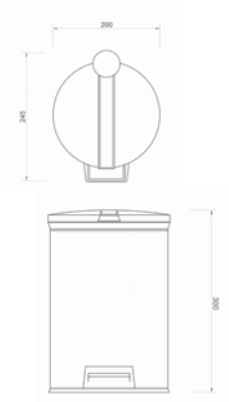

005-OS Kanta za otpatke MINOTTI
5L okrugla saten

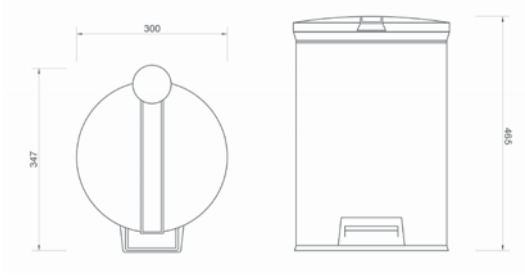

020-OS Kanta za otpatke MINOTTI
20L okrugla saten

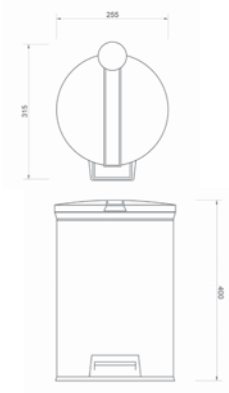

012-OS Kanta za otpatke MINOTTI
12L okrugla saten

Zavese za kupatilo

MKS001 Kupatilski set MINOTTI MASLAČAK sa zavesom, čašom i dozerom

**dimenzije zavese su 2000x1800mm*

MKS002 Kupatilski set MINOTTI EXOTIC sa zavesom, čašom i dozerom

**dimenzije zavese su 2000x1800mm*

MKS003 Kupatilski set MINOTTI VITRAŽ sa zavesom, čašom i dozerom

**dimenzije zavese su 2000x1800mm*

MZ20 Kupatilska zavesa MINOTTI 2000x1800 summer vibes

Zavese za kupatilo

MZ21 Kupatilska zavesa MINOTTI 2000x1800 maslačak

MZ22 Kupatilska zavesa MINOTTI 2000x1800 tropic

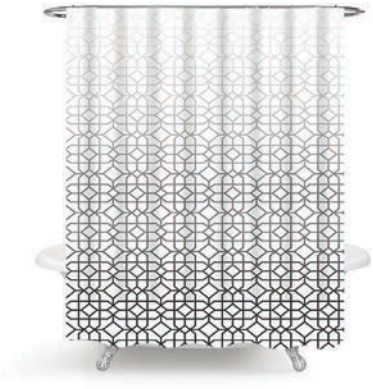

MZ23 Kupatilska zavesa MINOTTI 2000x1800 vitraž

MZ24 Kupatilska zavesa MINOTTI 2000x1800 cherry

MZ25 Kupatilska zavesa MINOTTI 2000x1800 golden lux

MZ26 Kupatilska zavesa MINOTTI 2000x1800 mala sova

Zavese za kupatilo

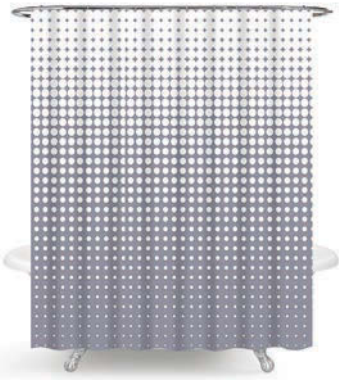

MZ27 Kupatilska zavesa MINOTTI 2000x1800 grey

MZ28 Kupatilska zavesa MINOTTI 2000x1800 tirkiz

MZ001 Kupatilska zavesa MINOTTI 2000x1800 plava

MZ002 Kupatilska zavesa MINOTTI 2000x1800 bela

MZ003 Kupatilska zavesa MINOTTI 2000x1800 kvadratići crni

MZ004 Kupatilska zavesa MINOTTI 2000x1800 bež

Zavese za kupatilo

MZ005 Kupatilska zavesa MINOTTI 2000x1800 kvadratići crveni

MZ006 Kupatilska zavesa MINOTTI 2000x1800 ribice

MZ007 Kupatilska zavesa MINOTTI 2000x1800 mozaik

MZ008 Kupatilska zavesa MINOTTI 2000x1800 lijana

MZ009 Kupatilska zavesa MINOTTI 2000x1800 talas plava

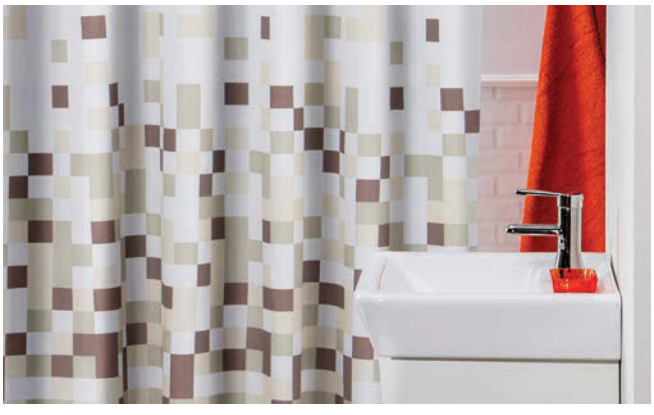

MZ010 Kupatilska zavesa MINOTTI 2000x1800 braon mozaik

Šipke za zavesu

HM 8970 Šipka za zavesu MINOTTI 700-1200 ravna bela

HM 8908 Šipka za zavesu MINOTTI 1200-2200 ravna bela

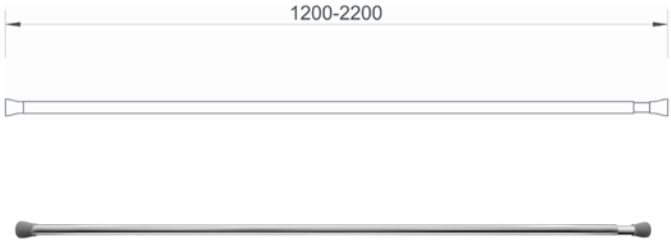

HM 8918 Šipka za zavesu MINOTTI 1200-2200 ravna hrom

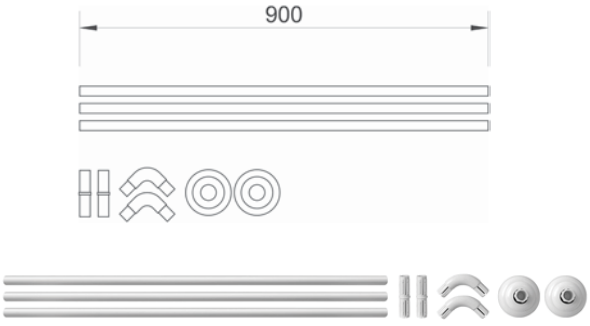

HM 8405 Šipka za zavesu MINOTTI ugaona bela

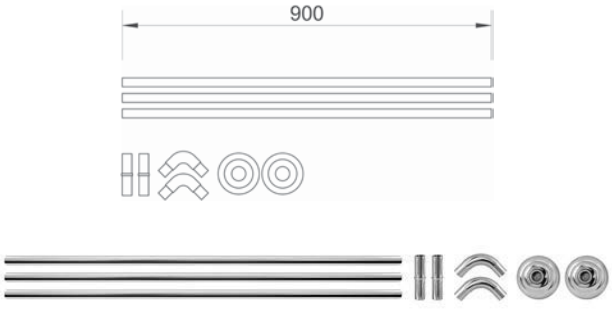

HM 8415 Šipka za zavesu MINOTTI ugaona hrom

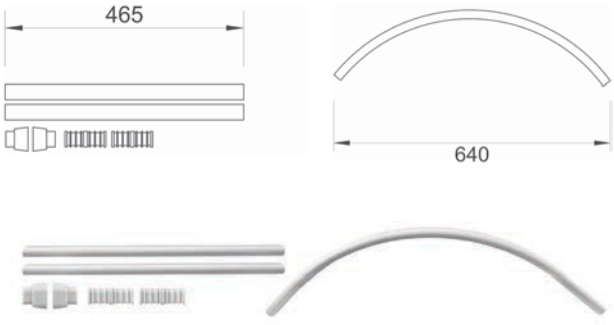

HM 90 Šipka za zavesu MINOTTI polukružna bela

Podloge za kadu

BM7140W Podloga za kadu MINOTTI 710x400 PVC bela

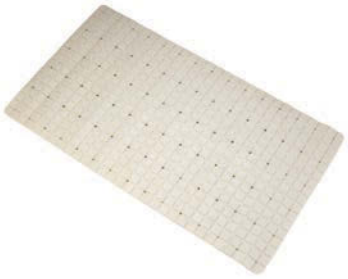

BM7140B Podloga za kadu MINOTTI 710x400 PVC bež

BM7140G Podloga za kadu MINOTTI 710x400 PVC siva

BM6936W Podloga za kadu MINOTTI 690x360 PVC bela

BM6936B Podloga za kadu MINOTTI 690x360 PVC bež

BM6936T Podloga za kadu MINOTTI 690x360 PVC transparentna

Podloge za kadu

BM5353W Podloga za kadu MINOTTI 530x530 PVC bela

BM5353B Podloga za kadu MINOTTI 530x530 PVC bež

BM5353G Podloga za kadu MINOTTI 530x530 PVC siva

J-1512 Podloga za kadu MINOTTI mini set 6/1 145x120 PVC zelena

J-1113 Podloga za kadu MINOTTI mini set 6/1 110x130 PVC žuta

BM5454W Podloga za kadu MINOTTI 540x540 PVC bela

BM5454B Podloga za kadu MINOTTI 540x540 PVC bež

BM5454T Podloga za kadu MINOTTI 540x540 PVC transparentna

Prostirke za kupatilo

PK100MF Prostirka za kupatilo MINOTTI 500x700 siva memorijska pena

PK101MF Prostirka za kupatilo MINOTTI 500x700 bež memorijska pena

PK102MF Prostirka za kupatilo MINOTTI 500x700 krem memorijska pena

PK200 Prostirka za kupatilo MINOTTI 500x700 siva

PK201 Prostirka za kupatilo MINOTTI 500x700 bež

PK202 Prostirka za kupatilo MINOTTI 500x700 krem

904 Sušač za ruke MINOTTI
1800w ABS beli

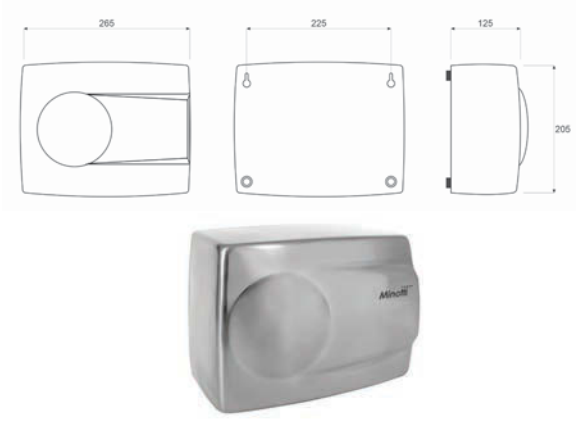

908-1 Sušač za ruke MINOTTI
1400w INOX

A1001 Sušač za ruke MINOTTI
snaga beli

A1002 Sušač za ruke MINOTTI
snaga crni sa LED svetlom

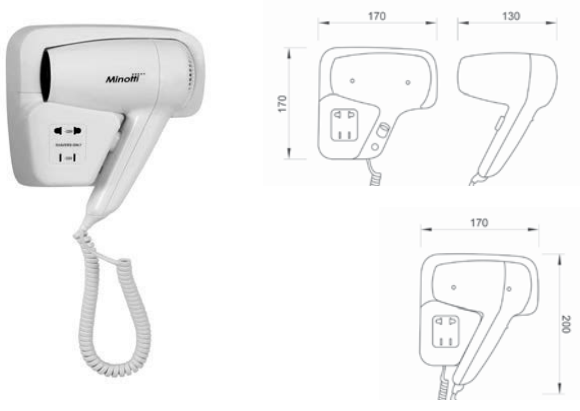

9029-1 Fen za kosu MINOTTI 1200w

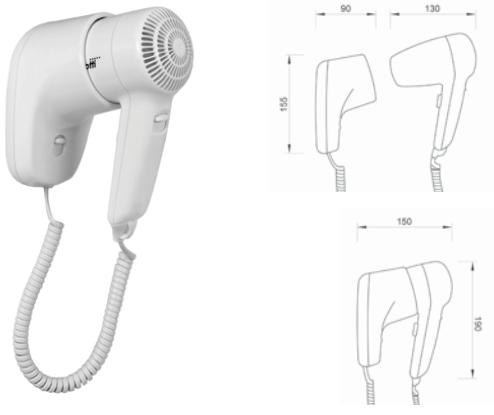

9028 Fen za kosu MINOTTI 1200w

Simboli i kukice

WTS6767-M	Simbol M MINOTTI samolepljivi hrom	
WTS6767-F	Simbol Ž MINOTTI samolepljivi hrom	
WTS6767-WC	Simbol WC MINOTTI samolepljivi hrom	

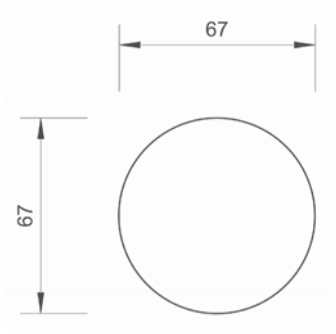

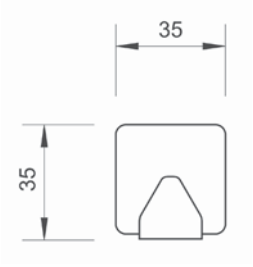

WTSI3535K-2K Kukica MINOTTI samolepljiva kvadratna hrom metalna 1,5kg nosivost

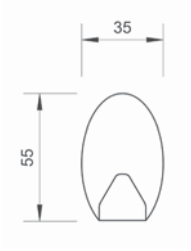

WTSI3535O-2H Kukica MINOTTI samolepljiva ovalna hrom metalna 1,5kg nosivost

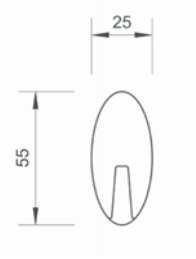

WTS2555-2H Kukica MINOTTI samolepljiva 25x55 ovalna hrom ABS 1kg nosivost

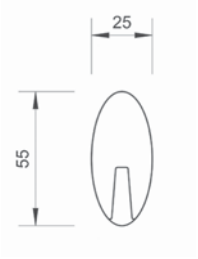

WTS2555-2B Kukica MINOTTI samolepljiva 25x55 ovalna bela ABS 1kg nosivost

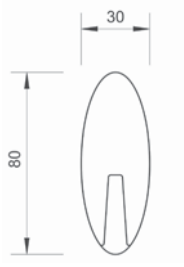

WTS3080-2B Kukica MINOTTI samolepljiva 30x80 ovalna bela ABS 1,5kg nosivost

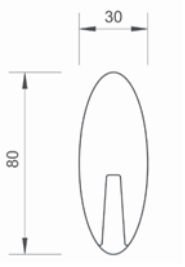

WTS3080-2H Kukica MINOTTI samolepljiva 30x80 ovalna hrom ABS 1,5kg nosivost

AUTOMATIC HAND DRYER
Minotti

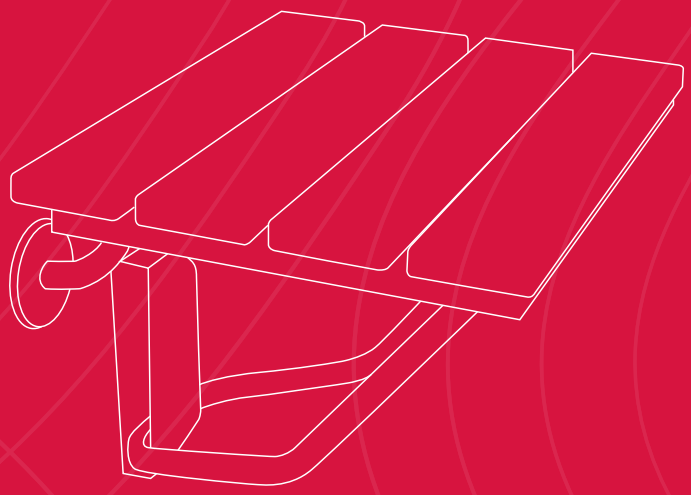

Artikli za posebne namene

Osim truda da ponudi širok spektar proizvoda, materijala i stilova za uređenje kupatila, Minotti nastoji da ispuni i Vaše specifične potrebe, izdvajanjem artikala za posebne namene koji su usklađeni sa zahtevima teško pokretnih osoba i invalida.
U našoj ponudi možete pronaći stolice za tuš kabinu različitih materijala i visoke izdržljivosti, kao i podloge za tuš kabine, zidne držače i rukohvate.

Artikli za posebne namene

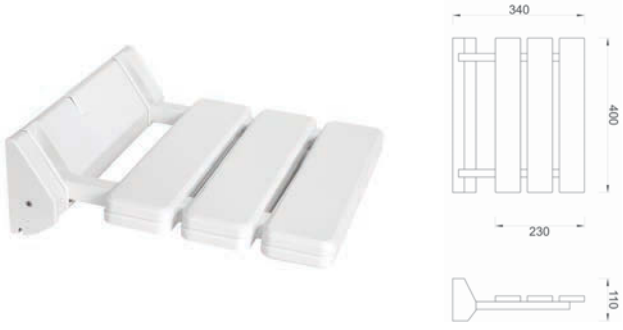

MIS-01 Stolica MINOTTI za tuš kabinu

**Nosivost do 130 kg*

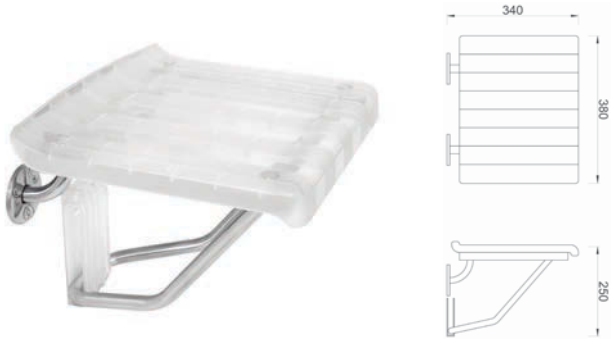

MIS-02 Stolica MINOTTI za tuš kabinu

**Nosivost do 160 kg*

MIS-03 Stolica MINOTTI za tuš kabinu od drveta

**Nosivost do 160 kg*

MIS-04 Stolica MINOTTI za tuš kabinu od tikovine

**Nosivost do 150 kg*

Serija Minotti

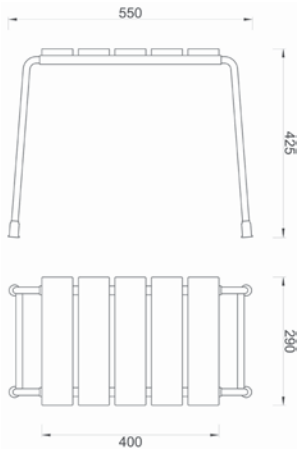

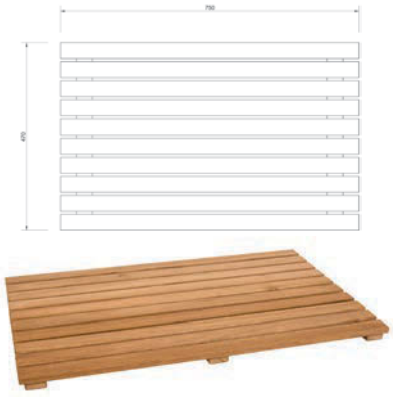

MIS-06 Podloga MINOTTI
za tuš kabinu 740x460 od tikovine

MIS-05 Stolica MINOTTI
za kabinu od bambusa
**Nosivost do 150 kg*

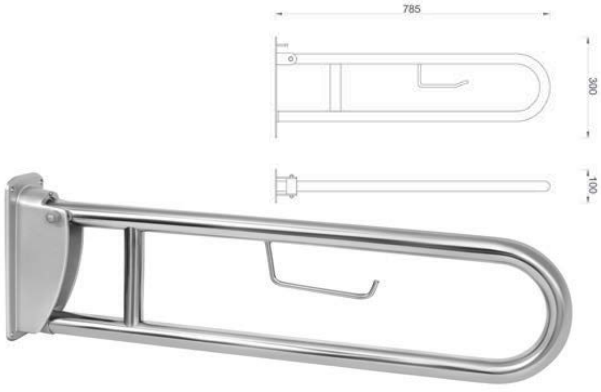

HD-04 Zidni držač MINOTTI za invalide
sa držačem toalet papira
pokretni inox 800

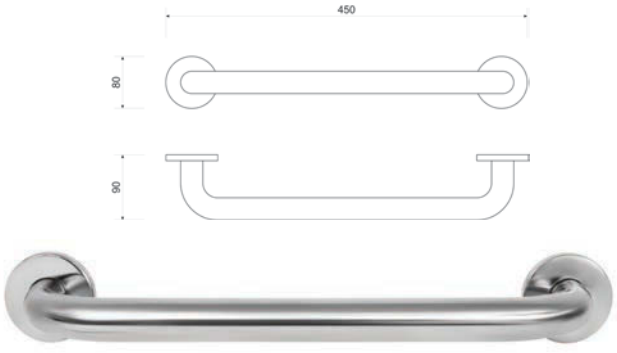

SG-02-45 Zidni držač MINOTTI
za invalide ravni 450

SG-02-60 Zidni držač MINOTTI
za invalide ravni 600

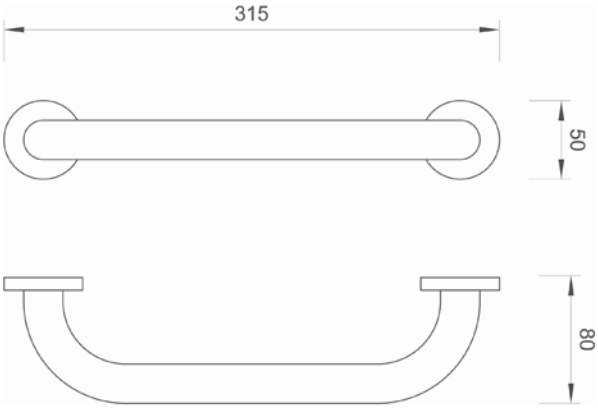

WT-1016 Rukohvat MINOTTI ravni

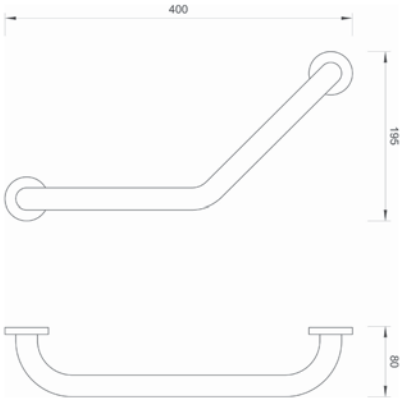

WT-1017 Rukohvat MINOTTI krivi

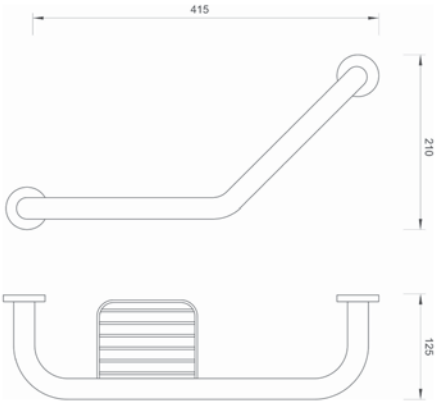

WT-1018 Rukohvat MINOTTI krivi sa držačem sapuna

Ugradni vodokotlići i oprema

Ukoliko Vam je estetika kupatila veoma važna, a istovremeno želite da prostor maksimalno iskoristite, ugradni vodokotlići i drugi ugradni elementi su idealno rešenje, jer uz sjajnu funkcionalnost ne narušavaju vizuelnu harmoniju i istovremeno postižu uštedu na prostoru, pa i kupatila manje kvadrature mogu odavati utisak prostranosti i stilizovanosti. U našoj ponudi pronađite ugradne vodokotliće i tastere, kao i ugradne elemente za bide i lavabo.

Ugradni vodokotlići i oprema

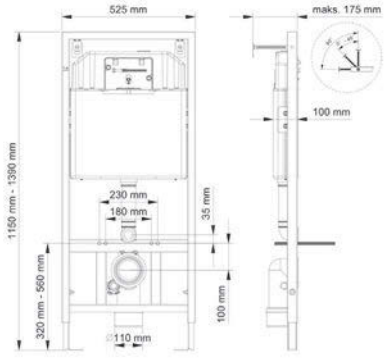

112-001 Ugradni vodokotlić VISAM DUO FIX

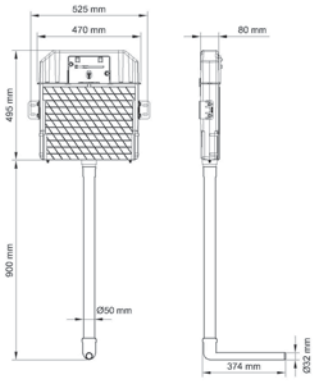

111-001 Ugradni vodokotlić VISAM za podnu WC šolju

Visam

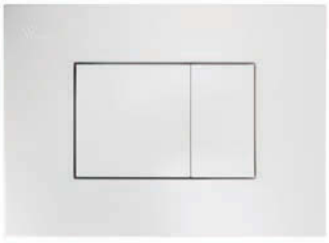
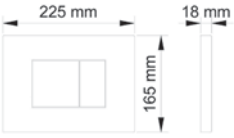

220-003 Taster VISAM EFES beli

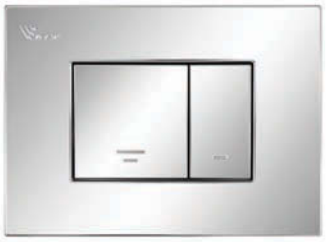
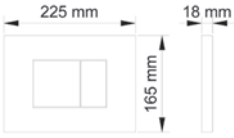

220-002 Taster VISAM EFES hrom

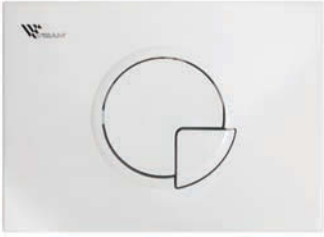
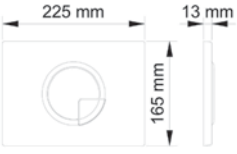

223-003 Taster VISAM DIDIM beli

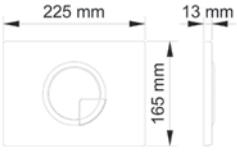

223-002 Taster VISAM DIDIM hrom

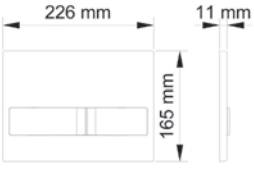

226-003 Taster VISAM KARINA beli

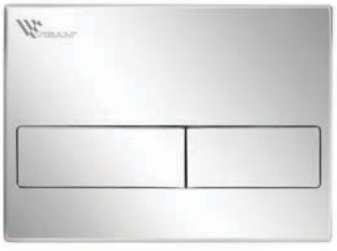
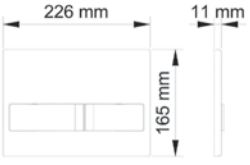

226-002 Taster VISAM KARINA hrom

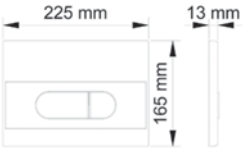

224-002 Taster VISAM MILET hrom

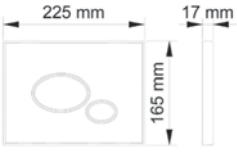

225-002 Taster VISAM PERGE hrom

893-001 Držač za konzolni bide VISAM

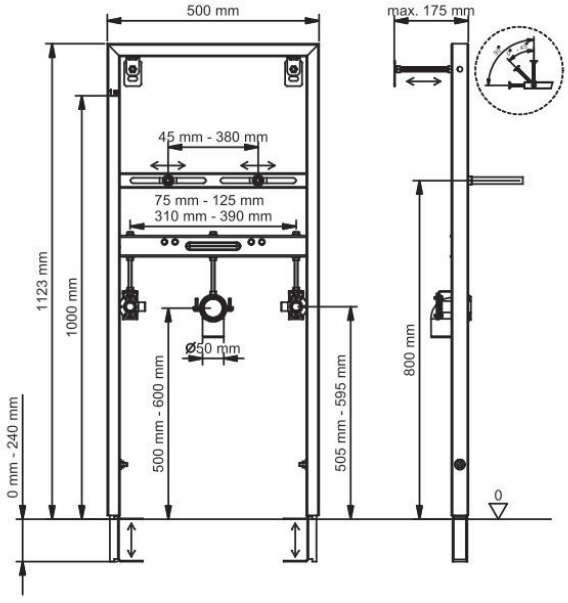

893-003 Ugradni element VISAM za konzolni bide

893-005 Ugradni element VISAM za lavabo sa priključkom za TH

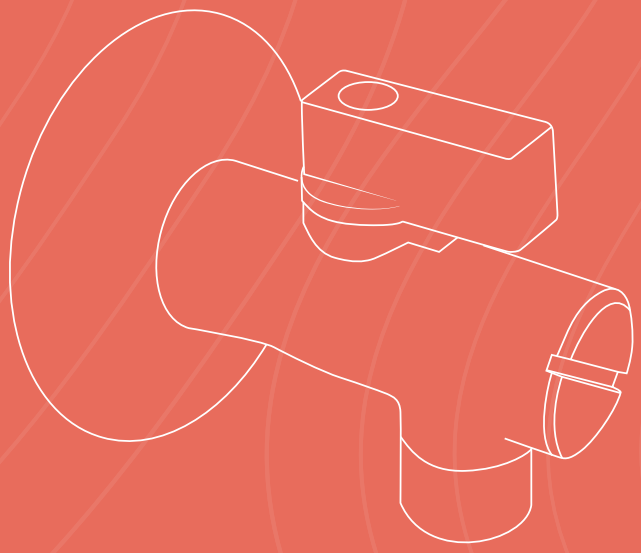

Ventili i fiting

Nekada je ono nevidljivo, ispod površine i daleko od fokusa, jednako važno kao i estetski ugođaj. Za dugotrajnu funkcionalnost sanitarija i baterija kvalitet ventila može biti presudan. U našoj ponudi ćete pronaći EK ventile, sigurnosne ventile, hromirane i mesingane fitinge, nastavke, redukcije, čepove i kolena, kao i virble.

EK ventili

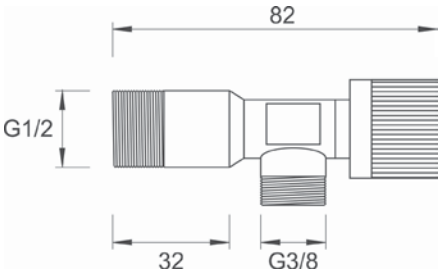

CF3003 1238 EK ventil MINOTTI 1/2x3/8 kugla

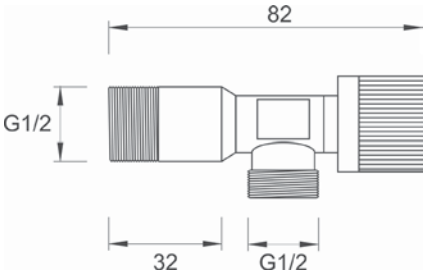

CF3003 1212 EK ventil MINOTTI 1/2x1/2 kugla

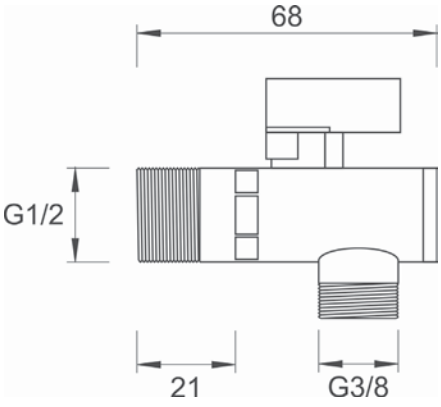

CF3001 1238 EK ventil MINOTTI 1/2x3/8 sa sitom

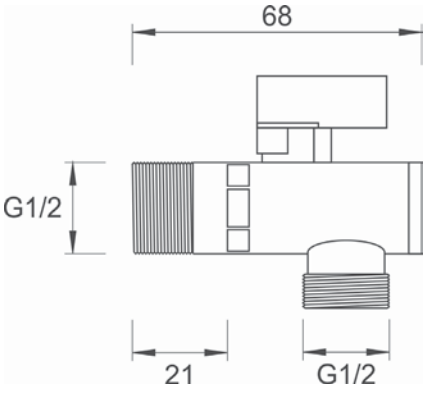

CF3001 1212 EK ventil MINOTTI 1/2x1/2 sa sitom

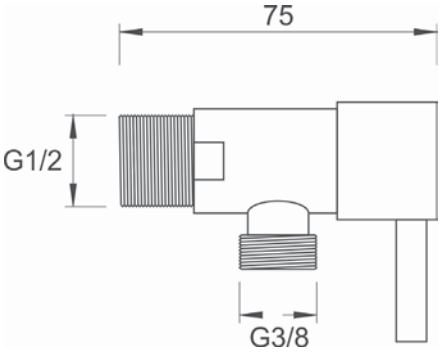

MINI F04 1238 EK ventil MINOTTI MINI LUX okrugli 1/2x3/8

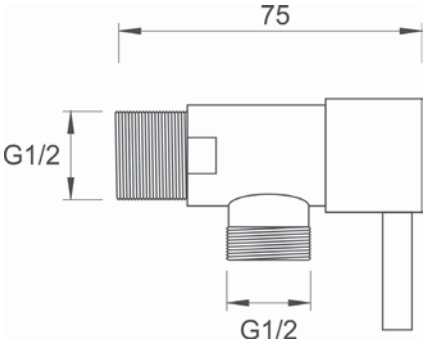

MINI F04 1212 EK ventil MINOTTI MINI LUX okrugli 1/2x1/2

EK ventili

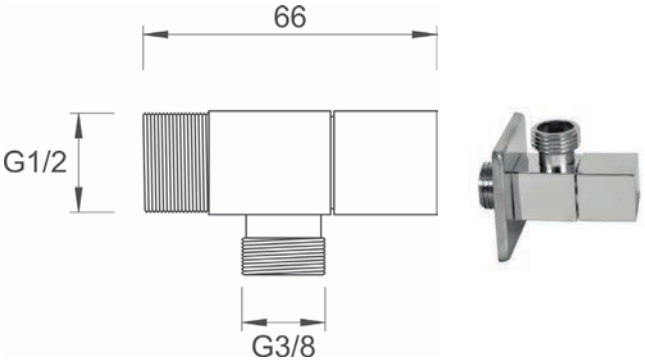

MINI F05 1238 EK ventil MINOTTI MINI LUX četvrtasti 1/2x3/8

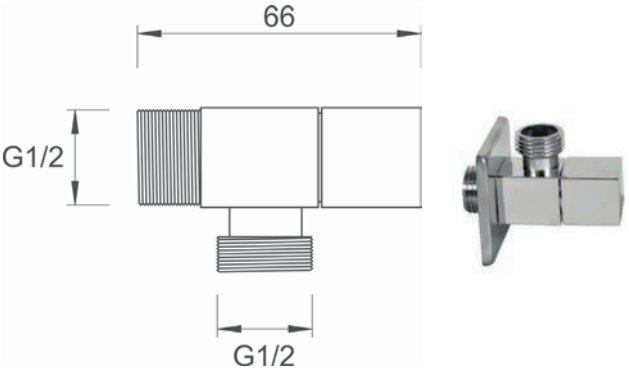

MINI F05 1212 EK ventil MINOTTI MINI LUX četvrtasti 1/2x1/2

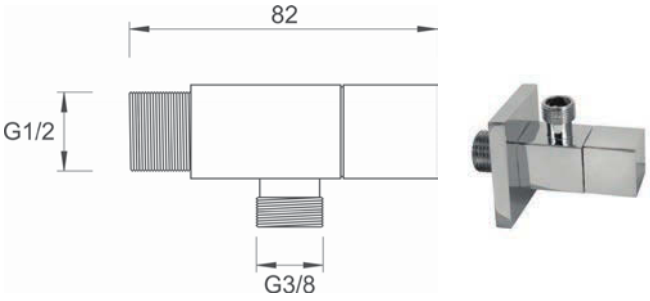

F05 1238 EK ventil MINOTTI LUX četvrtasti 1/2x3/8

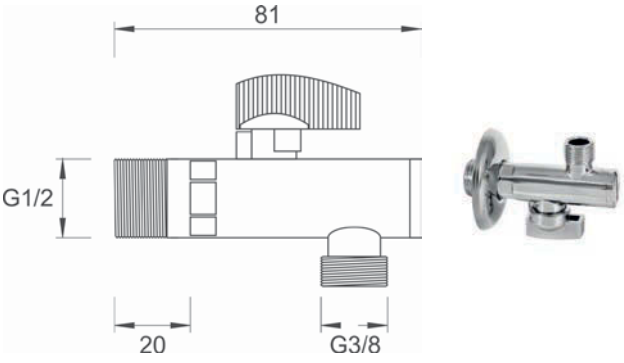

CF3002 1238 EK ventil MINOTTI 1/2x3/8 sa sitom

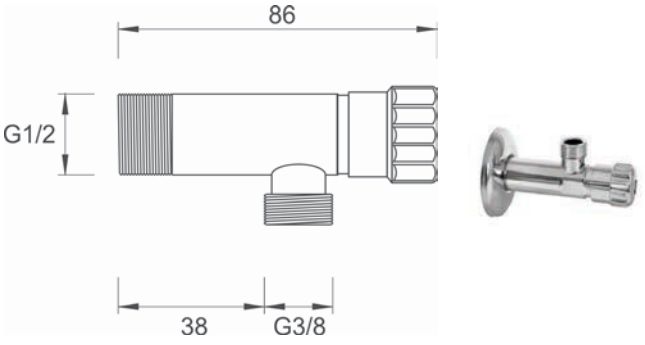

CF3049 1238 EK ventil MINOTTI 1/2x3/8 sa virblom

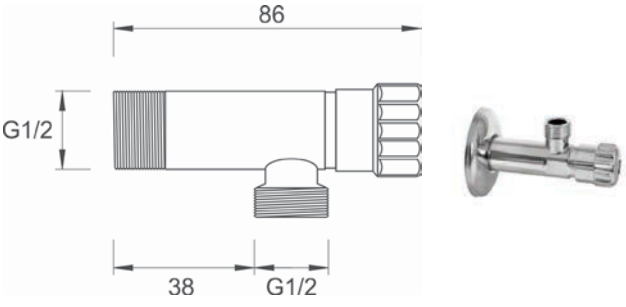

CF3049 1212 EK ventil MINOTTI 1/2x1/2 sa virblom

EK ventili

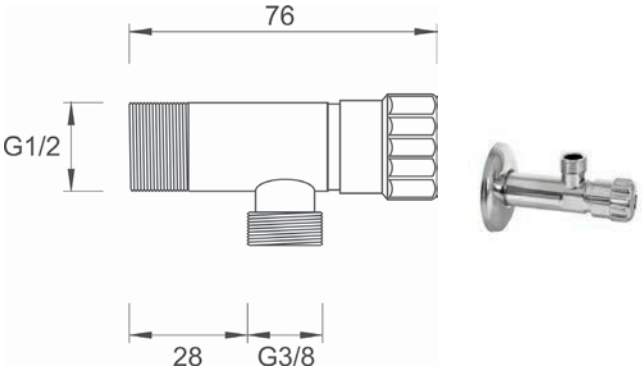

MINI CF3049 1238 EK ventil MINOTTI 1/2x3/8 sa virblom mini

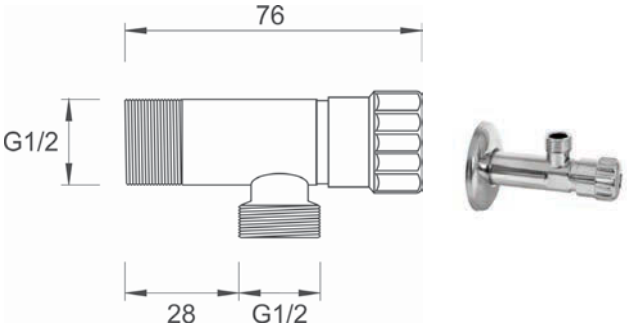

MINI CF3049 1212 EK ventil MINOTTI 1/2x1/2 sa virblom mini

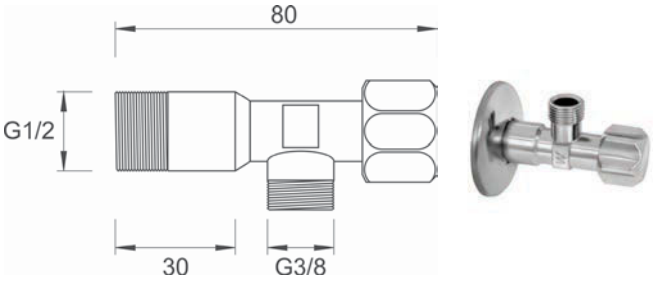

CF3047 1238 EK ventil MINOTTI 1/2x3/8 sa virblom

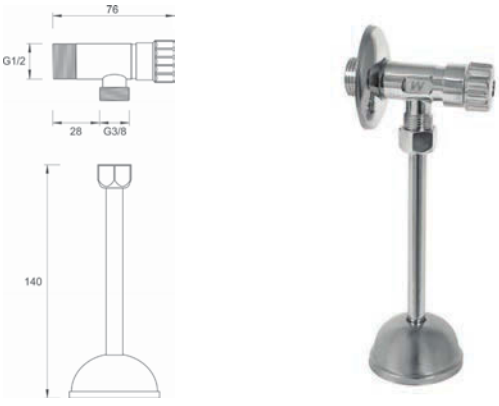

MINI CF3049-P 1238 EK ventil MINOTTI 1/2x3/8 za pisoar

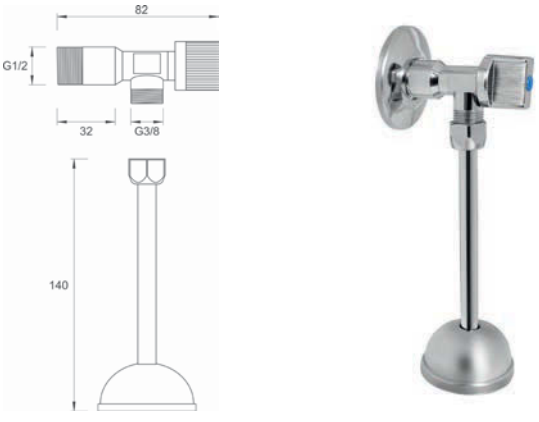

CF3003-P 1238 EK ventil MINOTTI 1/2x3/8 za pisoar kugla

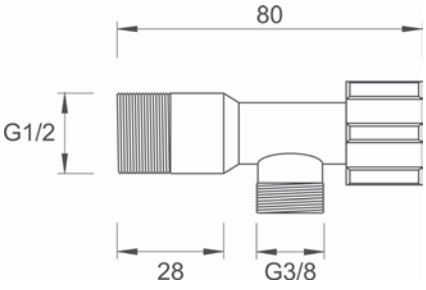

C406281SD EK ventil ALBERTONI 1/2x3/8 sa virblom

EK ventili

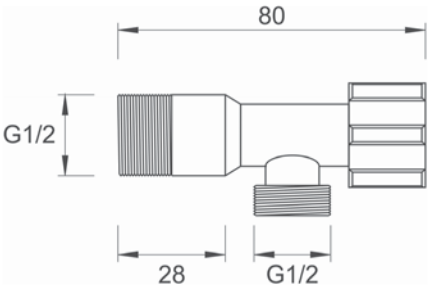

C408681 EK ventil ALBERTONI 1/2x1/2 sa virblom

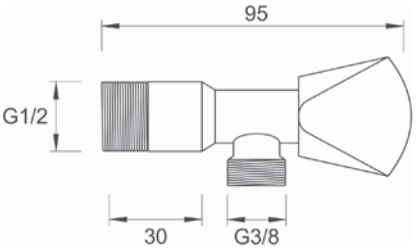

C148486 EK ventil ALBERTONI 1/2x3/8 sa virblom LUX

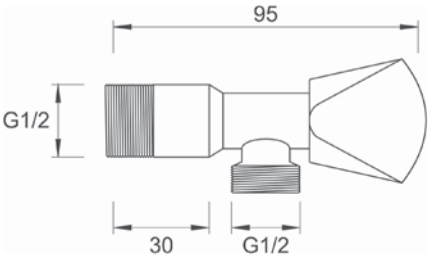

C147486 EK ventil ALBERTONI 1/2x1/2 sa virblom LUX

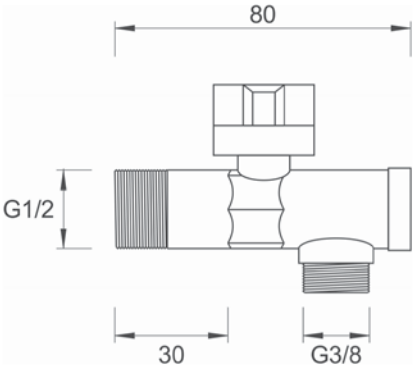

B462981 EK ventil ALBERTONI 1/2x3/8 sa filterom

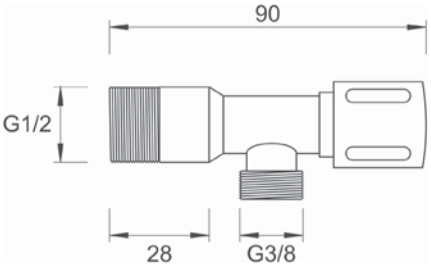

C156484 EK ventil ALBERTONI 1/2x3/8 LUX

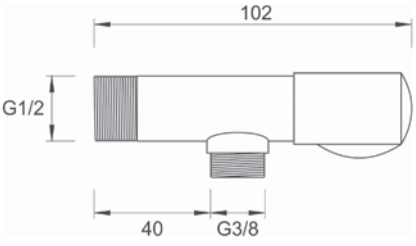

L447650SD EK ventil ALBERTONI 1/2x3/8 LUX

EK ventili

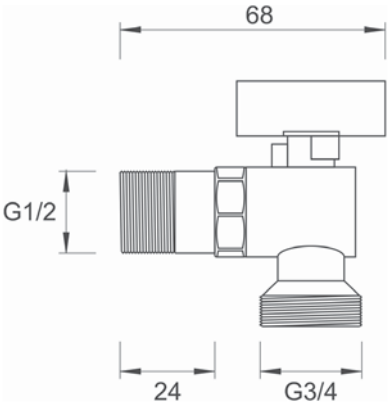

CF3016 1234 EK ventil MINOTTI 1/2x3/4 VM

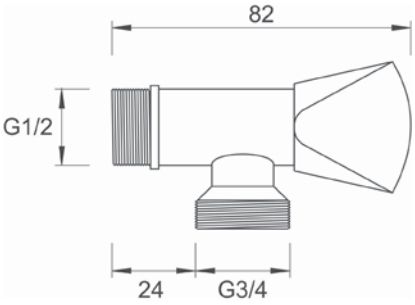

CF3017 1234 EK ventil MINOTTI 1/2x3/4 VM virbla

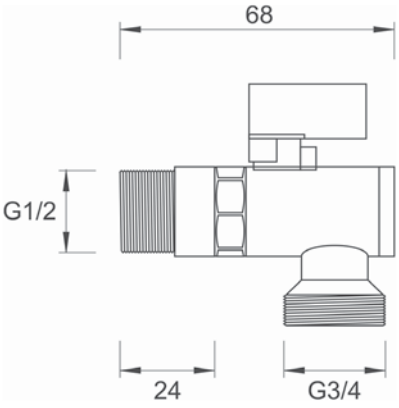

CF3018 1234 EK ventil MINOTTI 1/2x3/4 VM sa filterom

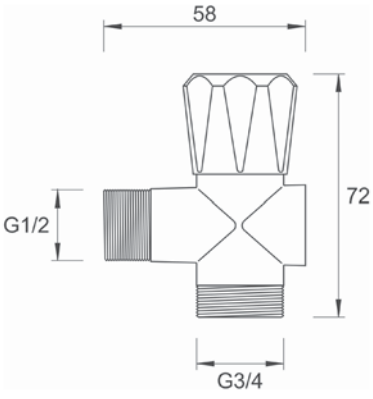

CF3022 123412 EK ventil MINOTTI 1/2x3/4x1/2F krst

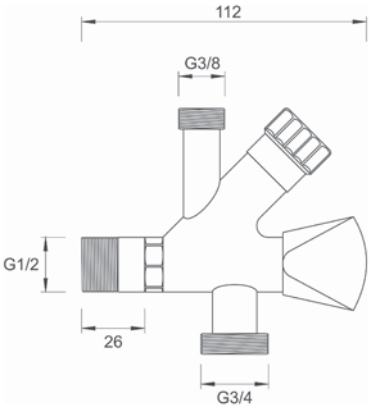

CF3039 123412 EK ventil MINOTTI 1/2x3/8x3/4 priključak VM

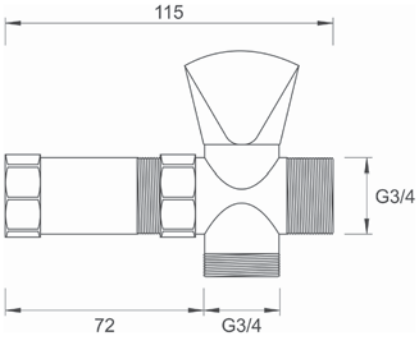

CF3019 343434 EK ventil MINOTTI 3/4x3/4x3/4 razdelnik TH

EK ventili

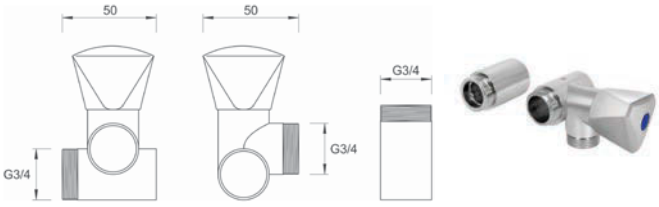

CF3033 343434 EK ventil MINOTTI 3/4x3/4x3/4 ugaoni razdelnik TH

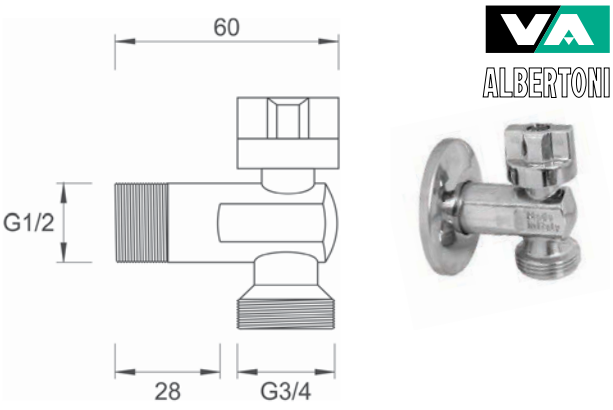

D909073 EK ventil ALBERTONI 1/2x3/4 VM kugla

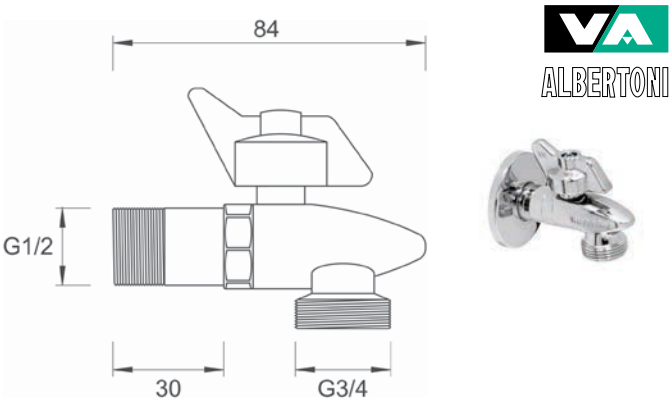

D909000 EK ventil ALBERTONI 1/2x3/4 VM kugla LUX

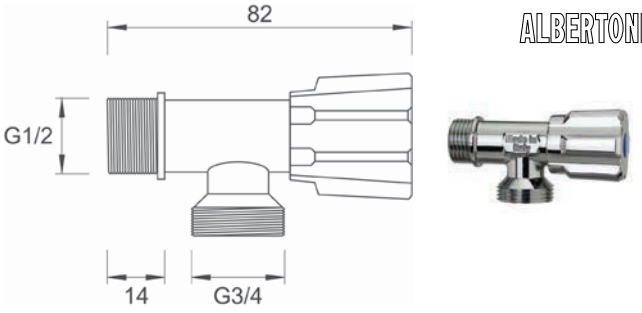

D904689 EK ventil ALBERTONI 1/2x3/4 VM sa virblom

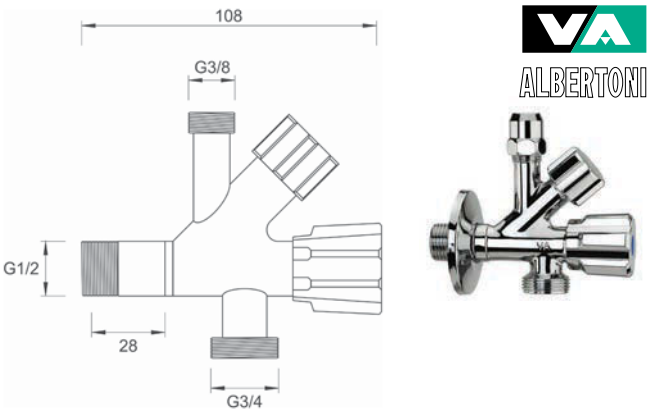

D902385 EK ventil ALBERTONI 1/2x3/4 VM

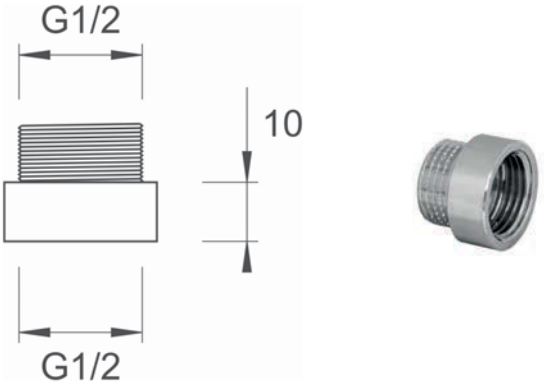

CF6061 1210 Nastavak MINOTTI 1/2x10

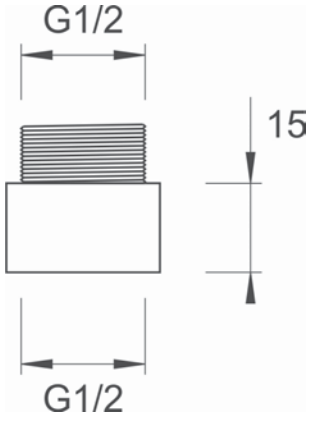

CF6061 1215 Nastavak MINOTTI 1/2x15

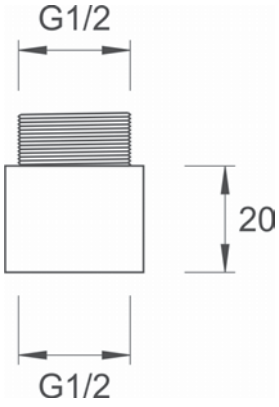

CF6061 1220 Nastavak MINOTTI 1/2x20

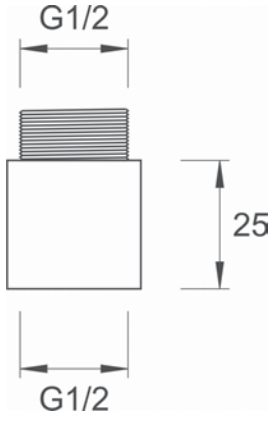

CF6061 1225 Nastavak MINOTTI 1/2x25

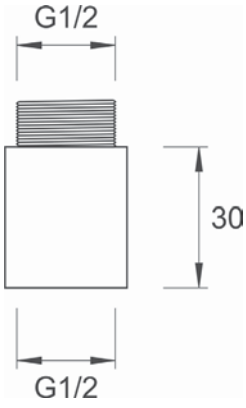

CF6061 1230 Nastavak MINOTTI 1/2x30

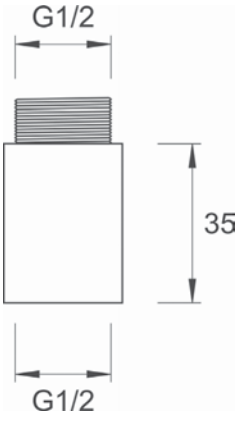

CF6061 1235 Nastavak MINOTTI 1/2x35

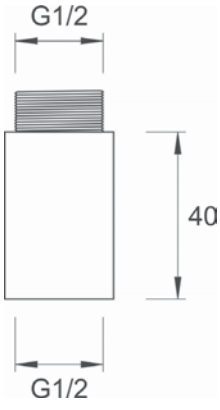

CF6061 1240 Nastavak MINOTTI 1/2x40

Fiting

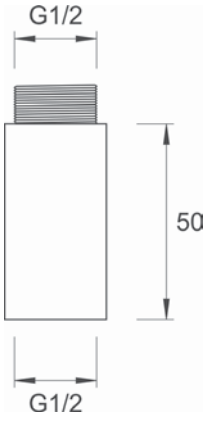

CF6061 1250 Nastavak MINOTTI 1/2x50

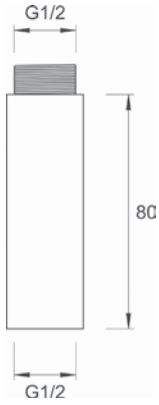

CF6061 1280 Nastavak MINOTTI 1/2x80

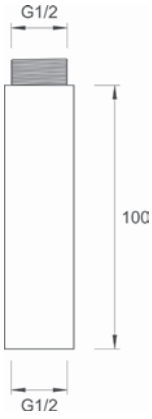

CF6061 12100 Nastavak MINOTTI 1/2x100

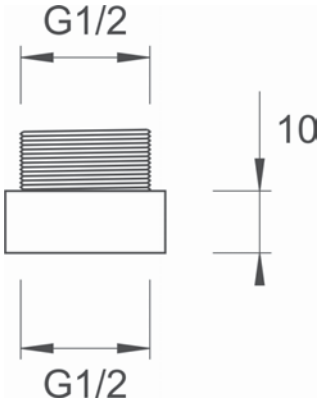

K08041 Nastavak ALBERTONI 1/2x10

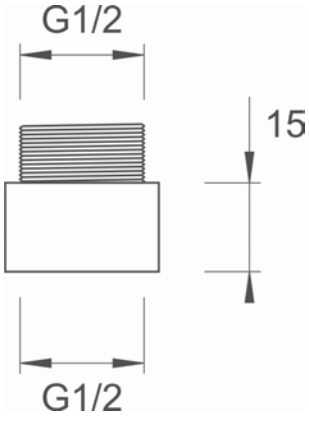

K08042 Nastavak ALBERTONI 1/2x15

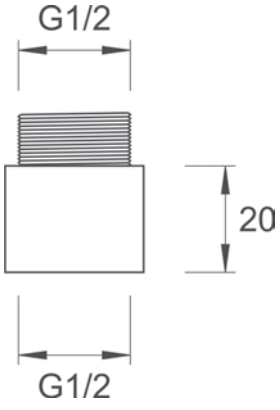

K08043 Nastavak ALBERTONI 1/2x20

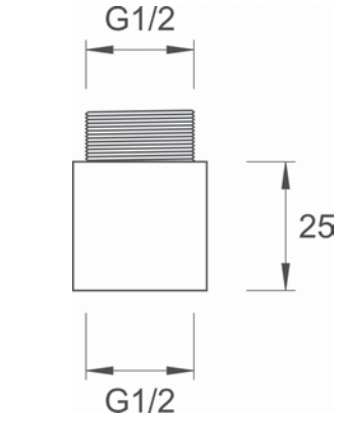

K08044 Nastavak ALBERTONI 1/2x25

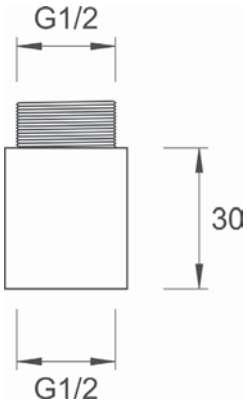

K08045 Nastavak ALBERTONI 1/2x30

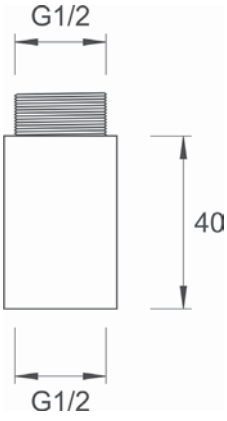

K08046 Nastavak ALBERTONI 1/2x40

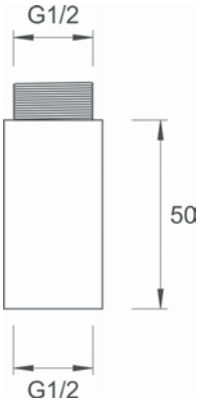

K08047 Nastavak ALBERTONI 1/2x50

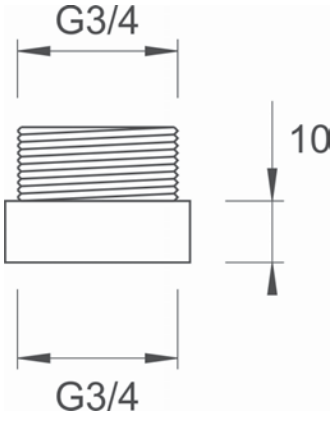

CF5051 3410 Nastavak MINOTTI 3/4x10

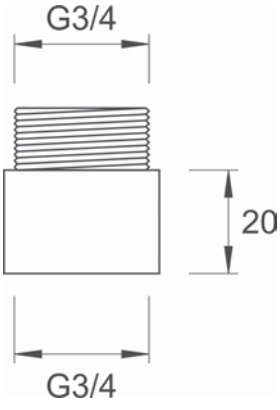

CF5051 3420 Nastavak MINOTTI 3/4x20

Fiting

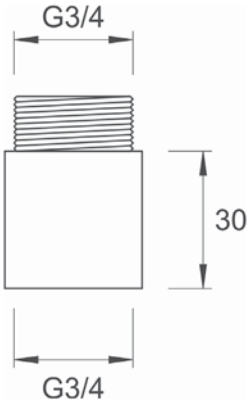

CF5051 3430 Nastavak MINOTTI 3/4x30

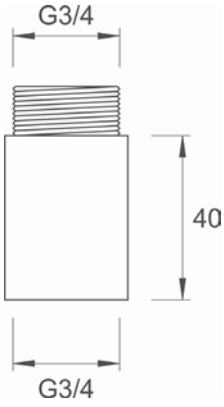

CF5051 3440 Nastavak MINOTTI 3/4x40

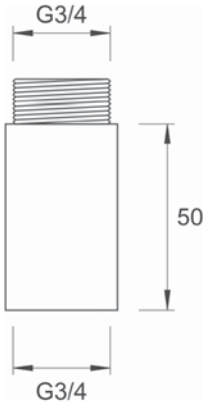

CF5051 3450 Nastavak MINOTTI 3/4x50

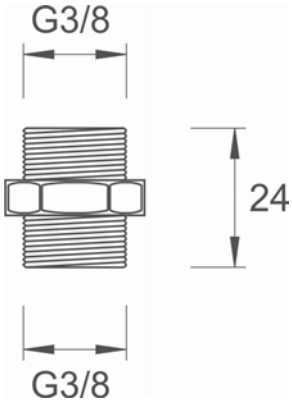

CF6030 38 Dupli nipl MINOTTI 3/8MM

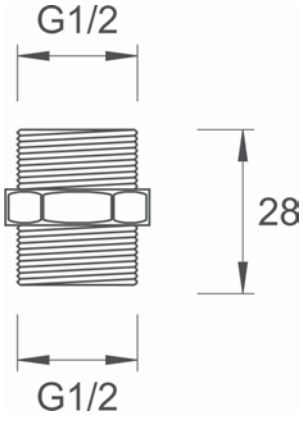

CF6030 12 Dupli nipl MINOTTI 1/2MM

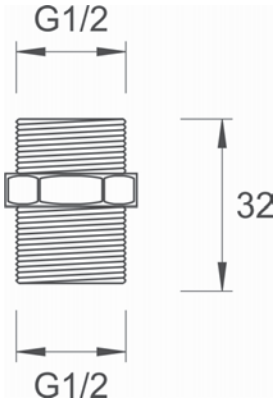

CF6030-L 12 Dupli nipl MINOTTI 1/2MM produženi

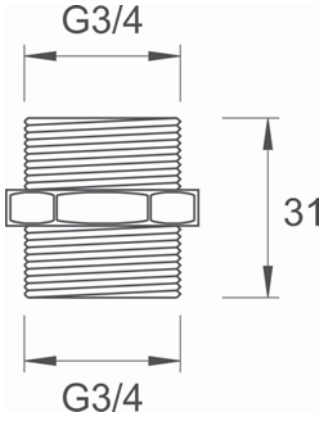

CF6030 34 Dupli nipl MINOTTI 3/4MM

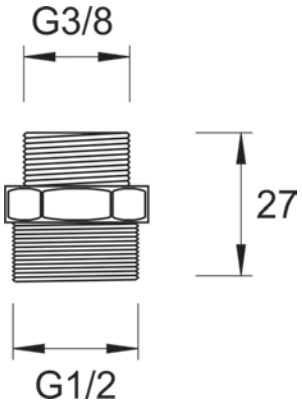

CF6053 3812 Dupli nipl MINOTTI 3/8Mx1/2M redukovani

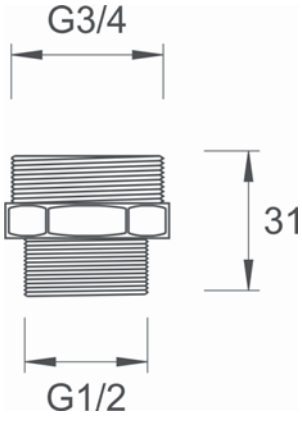

CF6053 3412 Dupli nipl MINOTTI 3/4Mx1/2M redukovani

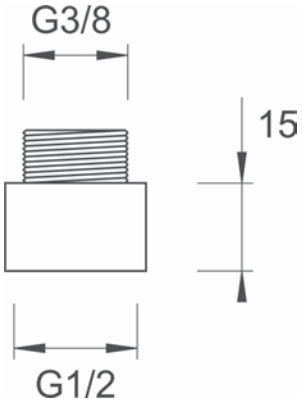

CF6061 1238 Redukcija MINOTTI 1/2Fx3/8M za bateriju

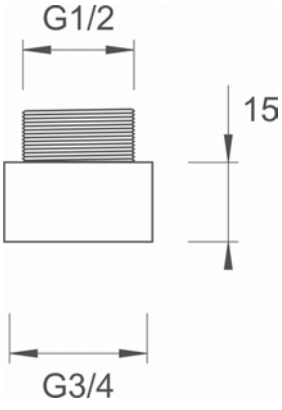

CF6061 3412 Redukcija MINOTTI 3/4Fx1/2M za bateriju

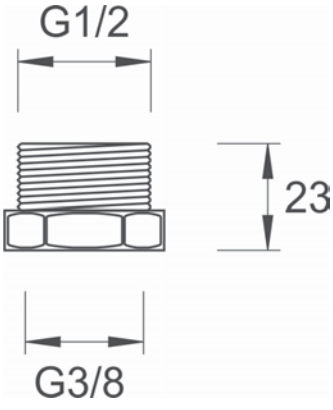

CF6059 3812 Redukcija MINOTTI 3/8Fx1/2M

Fiting

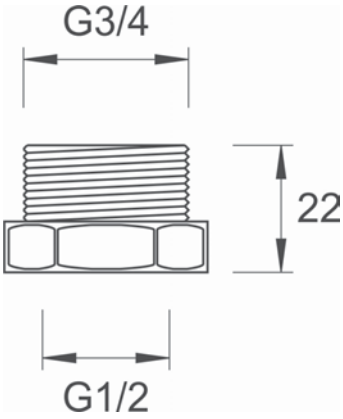

CF6059 1234 Redukcija MINOTTI 1/2Fx3/4M

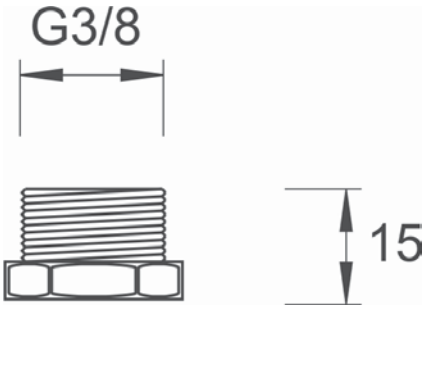

CF6010 38 Čep MINOTTI 3/8 SN

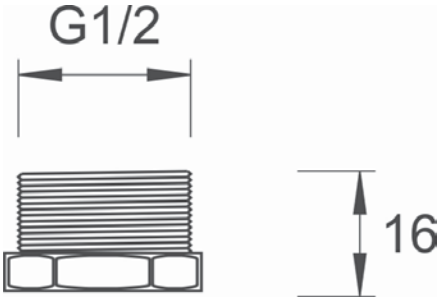

CF6010 12 Čep MINOTTI 1/2 SN

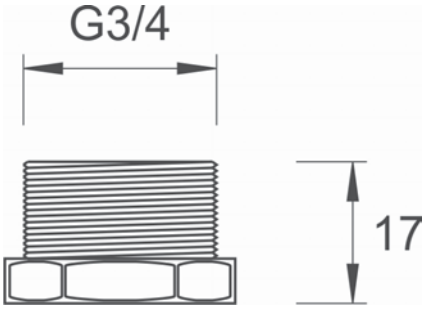

CF6010 34 Čep MINOTTI 3/4 SN

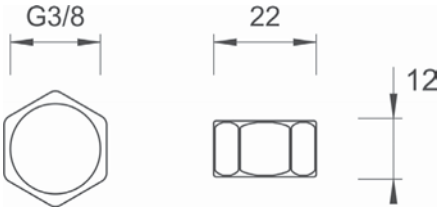

CF6015 38 Čep MINOTTI 3/8 UN

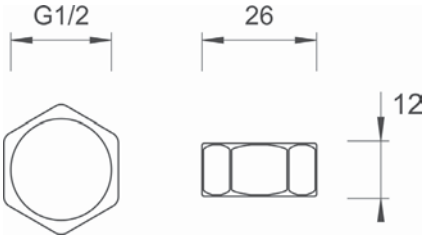

CF6015 12 Čep MINOTTI 1/2 UN

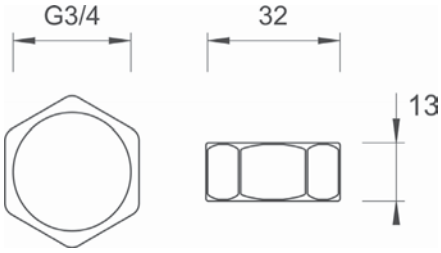

CF6015 34 Čep MINOTTI 3/4 UN

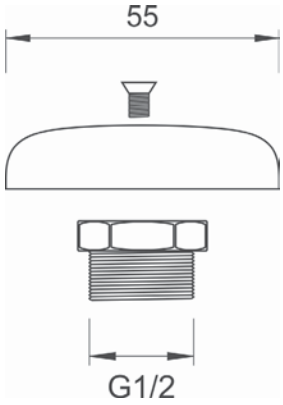

CF6011 12 Čep MINOTTI 1/2 SN sa hromiranom rozetnom

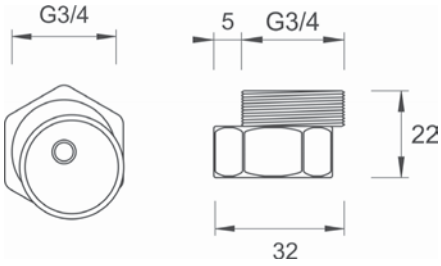

CF6110 34 EKscentar MINOTTI 3/4 sa holenderom

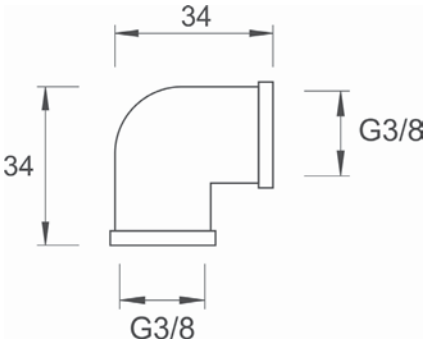

CF6062 38 Koleno MINOTTI 3/8FF

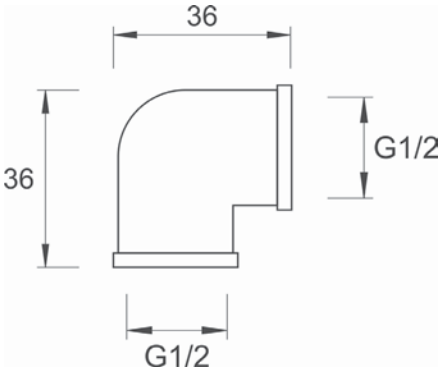

CF6062 12 Koleno MINOTTI 1/2FF

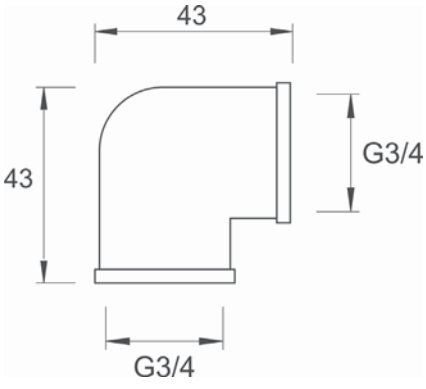

CF6062 34 Koleno MINOTTI 3/4FF

Fiting

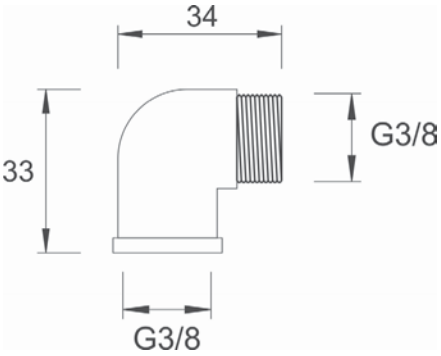

CF6055 38 Koleno br.1 MINOTTI 3/8FM

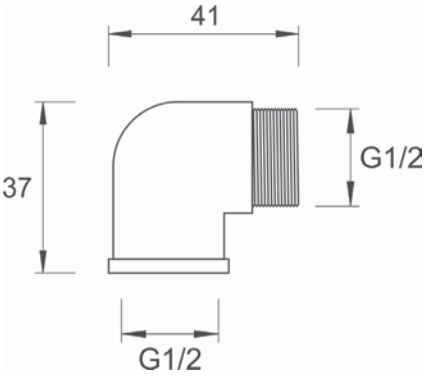

CF6055 12 Koleno br.1 MINOTTI 1/2FM

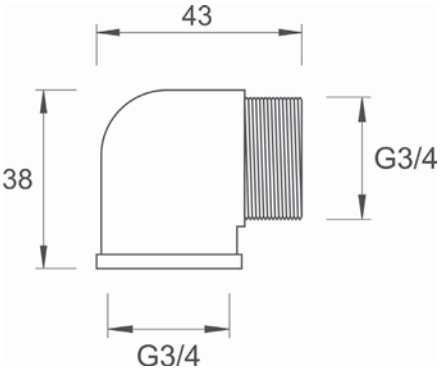

CF6055 34 Koleno br.1 MINOTTI 3/4FM

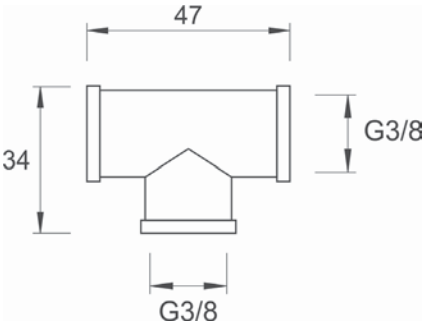

CF6063 38 T komad MINOTTI 3/8FFF

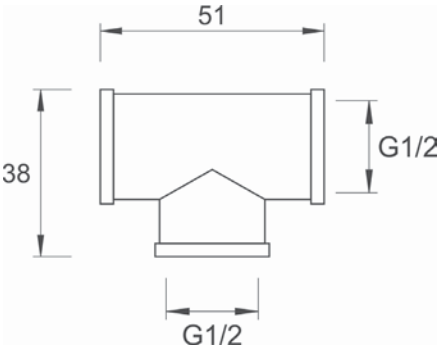

CF6063 12 T komad MINOTTI 1/2FFF

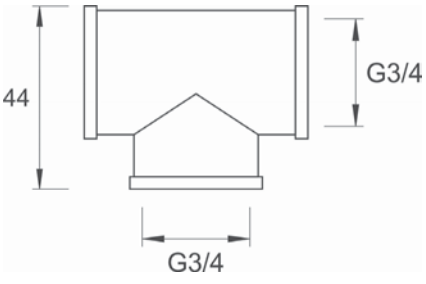

CF6063 34 T komad MINOTTI 3/4FFF

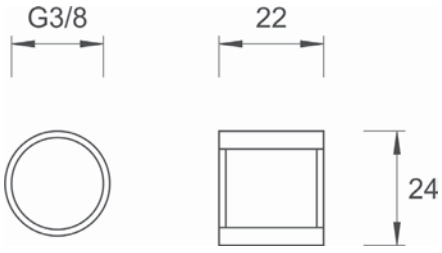

CF6027 38 Muf MINOTTI 3/8FF

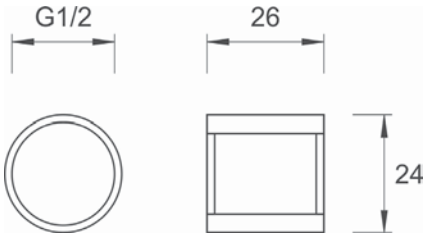

CF6027 12 Muf MINOTTI 1/2FF

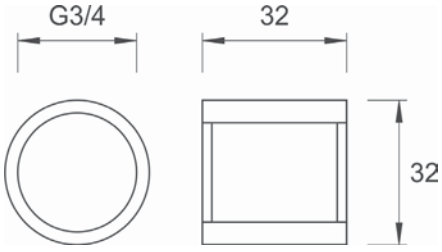

CF6027 34 Muf MINOTTI 3/4FF

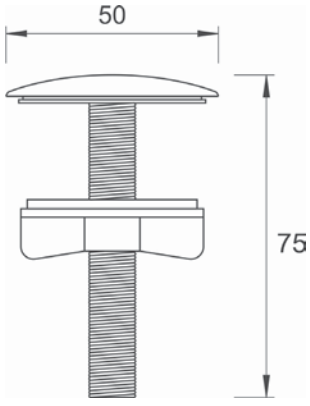

CF8016 Čep za lavabo MINOTTI hrom

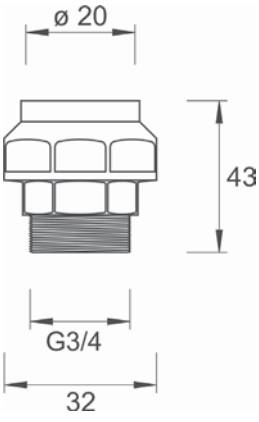

CF100 1220 Poluspojnica MINOTTI M1/2 x F20

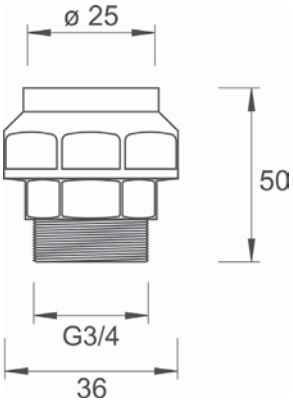

CF100 3425 Poluspojnica MINOTTI M3/4 x F25

Fiting

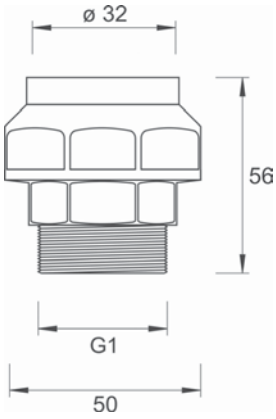

CF100 132 Poluspojnica MINOTTI M1 x F32

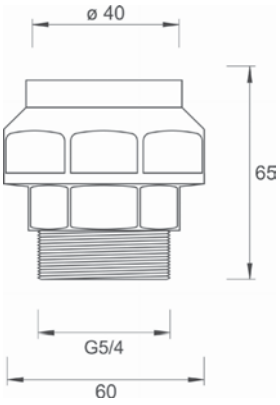

CF100 5440 Poluspojnica MINOTTI M5/4 x F40

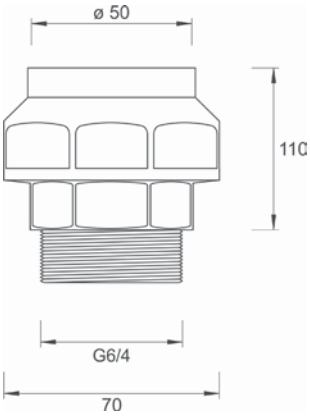

CF100 6450 Poluspojnica MINOTTI M6/4 x F50

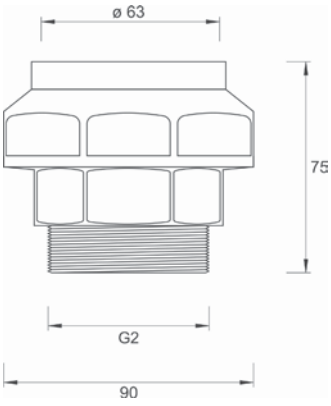

CF100 263 Poluspojnica MINOTTI M2 x F63

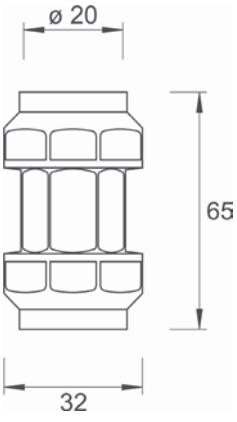

CF200 1220 Spojnica MINOTTI FF 1/2 ø20

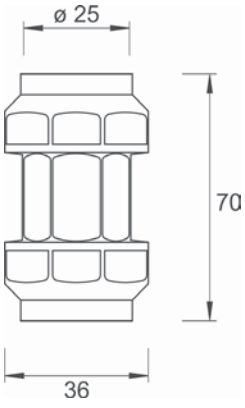

CF200 3425 Spojnica MINOTTI FF 3/4 ø25

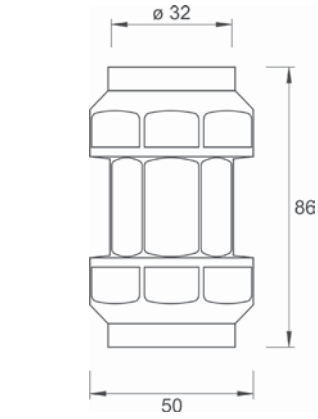

CF200 132 Spojnica MINOTTI FF 1 ø32

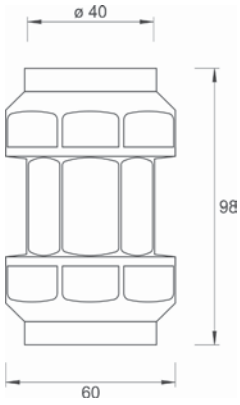

CF200 5440 Spojnica MINOTTI FF 5/4 ø40

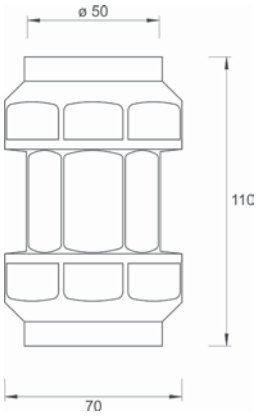

CF200 6450 Spojnica MINOTTI FF 6/4 ø50

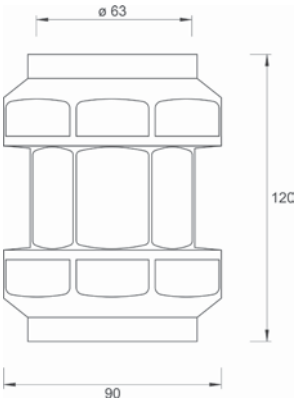

CF200 263 Spojnica MINOTTI FF 2 ø63

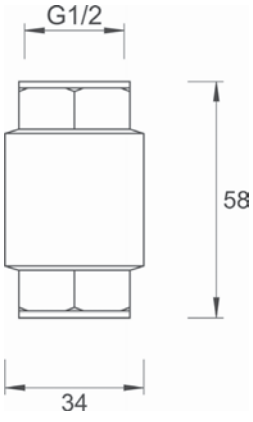

CF300 12 Nepovratni ventil MINOTTI 1/2 metalna klapna

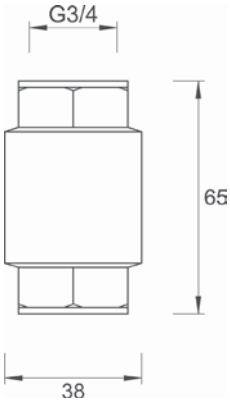

CF300 34 Nepovratni ventil MINOTTI 3/4 metalna klapna

Virble

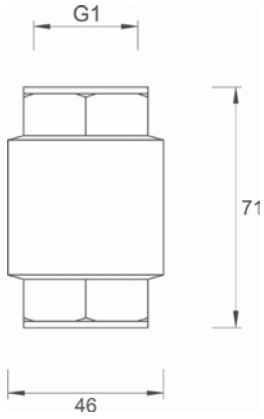

CF300 1 Nepovratni ventil MINOTTI 1 metalna klapna

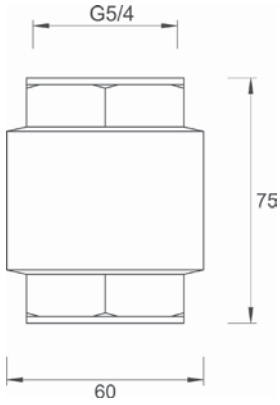

CF300 54 Nepovratni ventil MINOTTI 5/4 metalna klapna

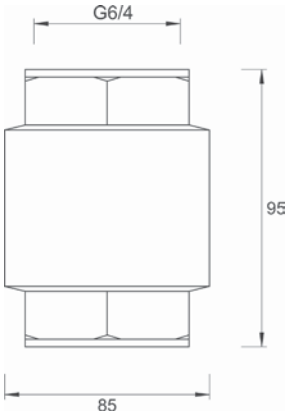

CF300 64 Nepovratni ventil MINOTTI 6/4 metalna klapna

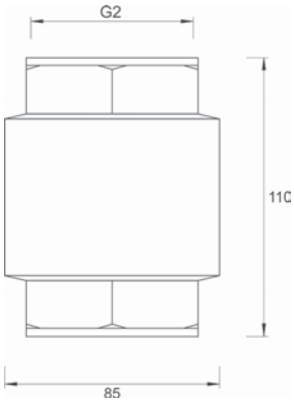

CF300 2 Nepovratni ventil MINOTTI 2 metalna klapna

masterfit

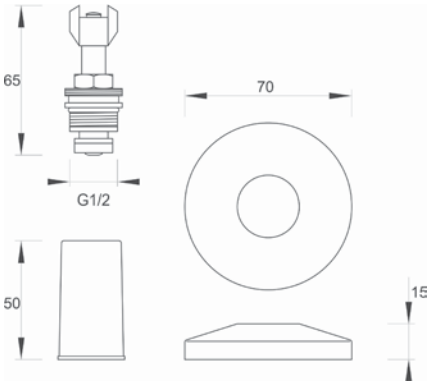

MF12 Virbla MASTERFIT 1/2 sa metalnom kapom i rozetnom

masterfit

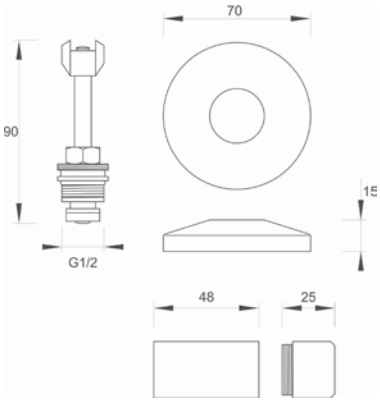

MF12L Virbla MASTERFIT 1/2 sa metalnom kapom i rozetnom produžena

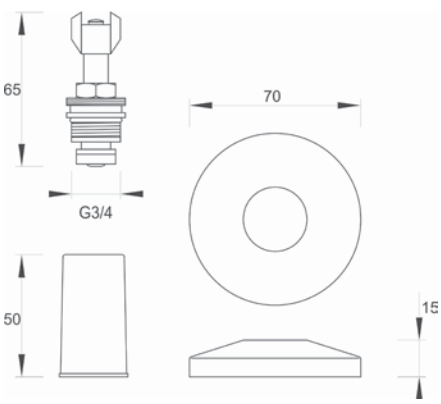

MF34 Virbla MASTERFIT 3/4 sa metalnom kapom i rozetnom

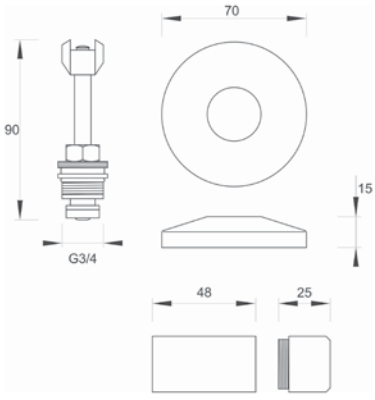

MF34L Virbla MASTERFIT 3/4 sa metalnom kapom i rozetnom produžena

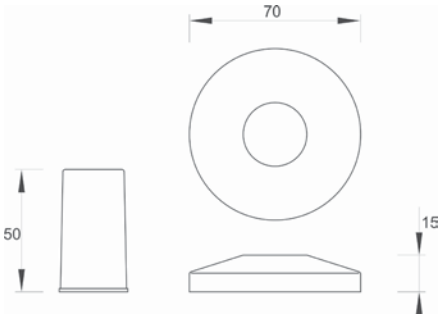

MF02 Metalna kapa i rozetna MASTERFIT

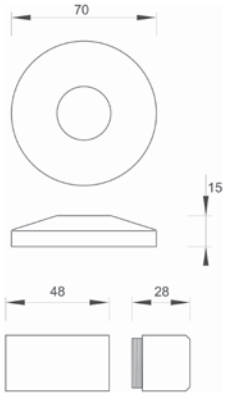

MF01L Metalna kapa i rozetna MASTERFIT produžena

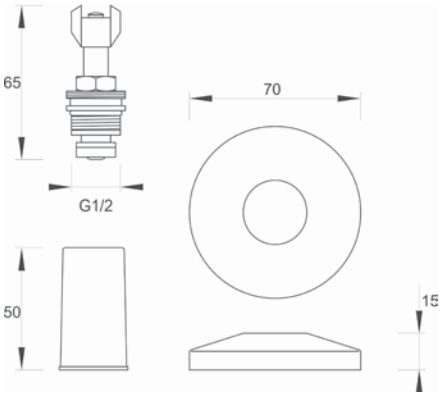

MVK12 Virbla MINOTTI 1/2 sa kapom i kliznom rozernom

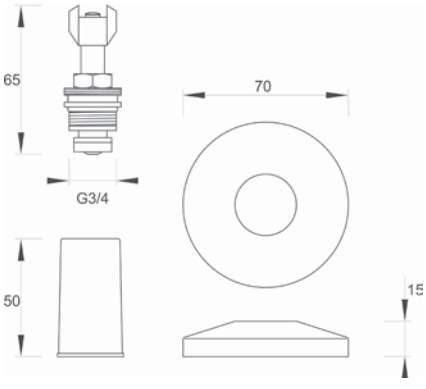

MVK34 Virbla MINOTTI 3/4 sa kapom i kliznom rozernom

Virble

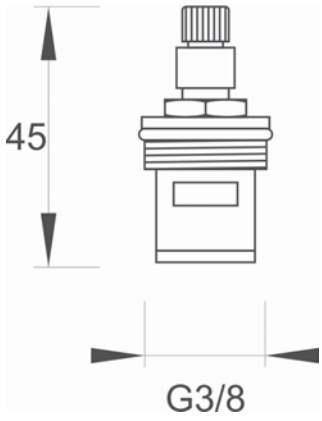

MV8138 Virbla MINOTTI 3/8

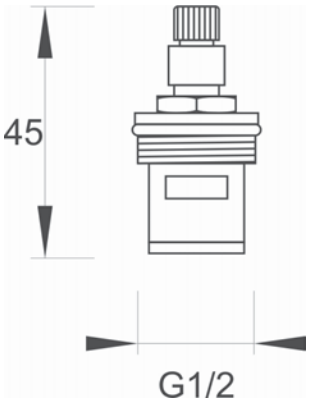

MV9012 Virbla MINOTTI 1/2

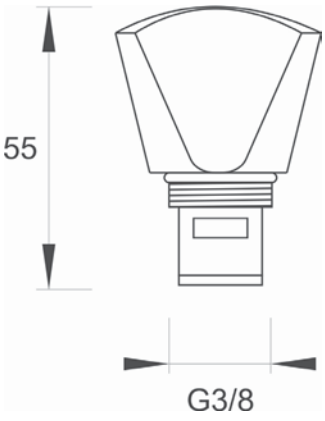

MVR38 Kreramička virbla
sa metalnom ručicom 3/8″

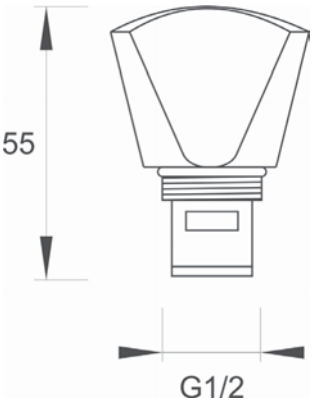

MVR12 Virbla MINOTTI
sa metalnom ručicom 1/2″

3620 Nautilus virbla 1/2″

3621 Nautilus virbla 3/8″

Teflon trake i aeratori

TT300 Teflon traka MINOTTI 1/2 bela

TT400 Teflon traka MINOTTI 1/2 žuta

TT500 Teflon traka MINOTTI 3/4

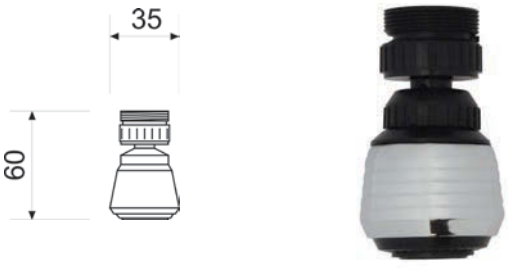

AR029 Aerator MINOTTI kraći sa adapterom

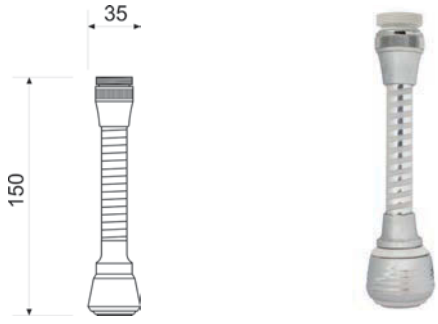

AR030 Aerator MINOTTI duži

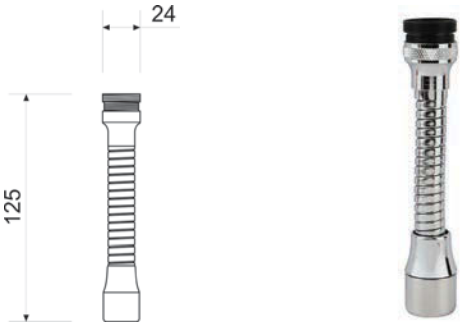

AR039 Aerator MINOTTI metalni kraći

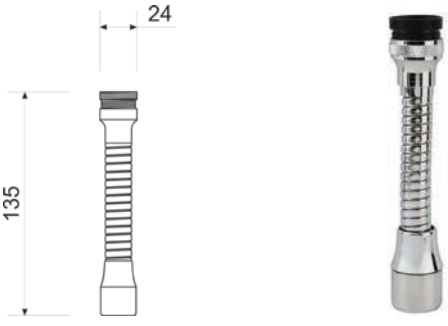

AR040 Aerator MINOTTI metalni duži

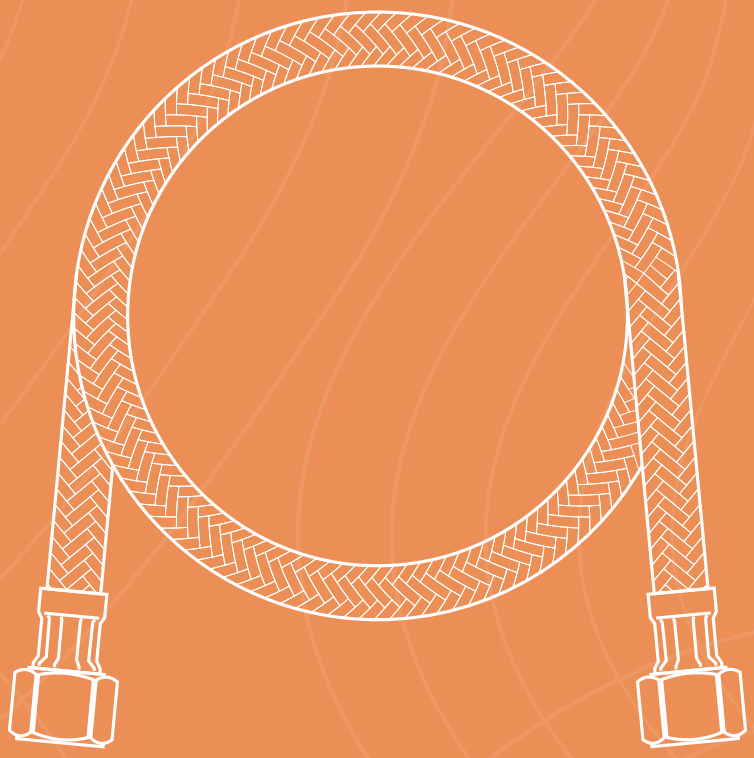

Brinoks creva i inox cevi

Nezamenljiva za povezivanje baterija, vodokotlića i hidromasažnih kada sa vodovodnim sistemom, brinoks creva izrađena su sa namerom da imaju visoku toleranciju na visok pritisak. Njihova ojačana konstrukcija i obložna armatura čine ih ne samo izdržljivim i dugotrajnim, već i neizostavnim delom svakog kupatila. U našoj ponudi možete pronaći brinoks creva različitih navoja i dužina.

F3/8 x F3/8

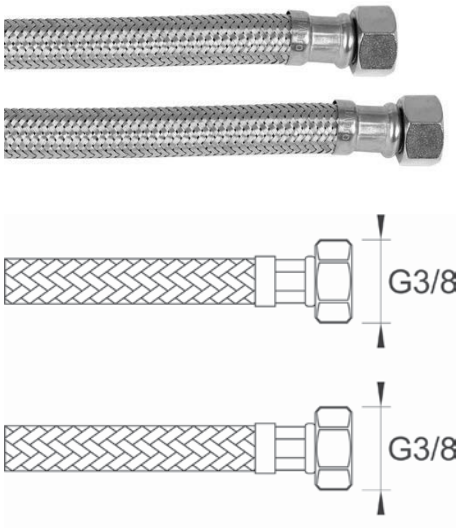

Brinoks crevo SBA FF3838 200	FF383820
Brinoks crevo SBA FF3838 250	FF383825
Brinoks crevo SBA FF3838 300	FF383830
Brinoks crevo SBA FF3838 350	FF383835
Brinoks crevo SBA FF3838 400	FF383840
Brinoks crevo SBA FF3838 450	FF383845
Brinoks crevo SBA FF3838 500	FF383850
Brinoks crevo SBA FF3838 550	FF383855
Brinoks crevo SBA FF3838 600	FF383860
Brinoks crevo SBA FF3838 650	FF383865
Brinoks crevo SBA FF3838 700	FF383870
Brinoks crevo SBA FF3838 750	FF383875
Brinoks crevo SBA FF3838 800	FF383880
Brinoks crevo SBA FF3838 1000	FF3838100

F1/2 x M1/2

FM121220	Brinoks crevo SBA FM1212 200
FM121225	Brinoks crevo SBA FM1212 250
FM121230	Brinoks crevo SBA FM1212 300
FM121235	Brinoks crevo SBA FM1212 350
FM121240	Brinoks crevo SBA FM1212 400
FM121245	Brinoks crevo SBA FM1212 450
FM121250	Brinoks crevo SBA FM1212 500
FM121255	Brinoks crevo SBA FM1212 550
FM121260	Brinoks crevo SBA FM1212 600
FM121265	Brinoks crevo SBA FM1212 650
FM121270	Brinoks crevo SBA FM1212 700
FM121275	Brinoks crevo SBA FM1212 750
FM121280	Brinoks crevo SBA FM1212 800
FM121290	Brinoks crevo SBA FM1212 900
FM1212100	Brinoks crevo SBA FM1212 1000

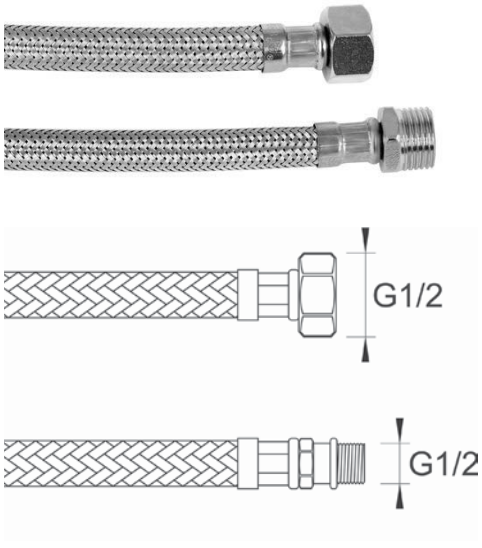

MINOTTI

F1/2 x F1/2

FF121220	Brinoks crevo SBA FF1212 200
FF121225	Brinoks crevo SBA FF1212 250
FF121230	Brinoks crevo SBA FF1212 300
FF121235	Brinoks crevo SBA FF1212 350
FF121240	Brinoks crevo SBA FF1212 400
FF121245	Brinoks crevo SBA FF1212 450
FF121250	Brinoks crevo SBA FF1212 500
FF121255	Brinoks crevo SBA FF1212 550
FF121260	Brinoks crevo SBA FF1212 600
FF121265	Brinoks crevo SBA FF1212 650
FF121270	Brinoks crevo SBA FF1212 700
FF121275	Brinoks crevo SBA FF1212 750
FF121280	Brinoks crevo SBA FF1212 800
FF1212100	Brinoks crevo SBA FF1212 1000

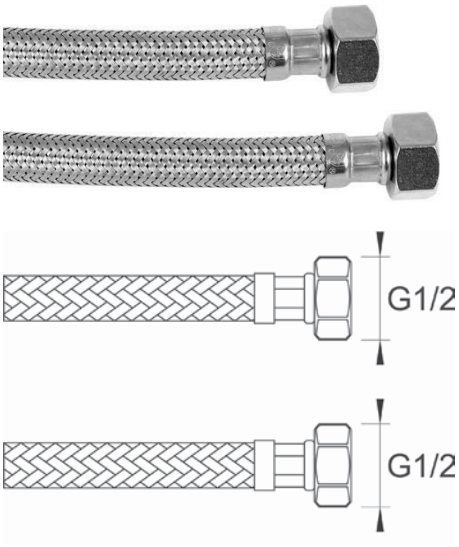

F3/8 x F1/2

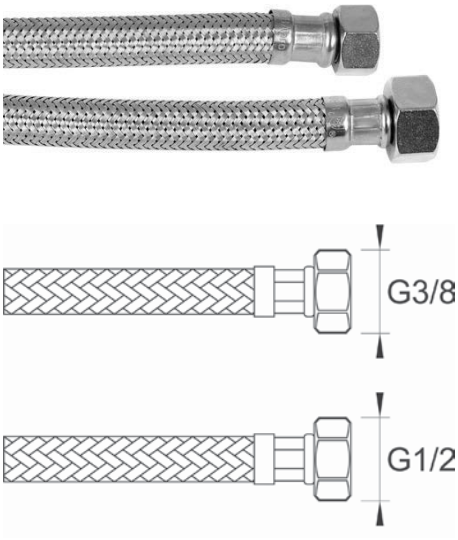

Brinoks crevo SBA FF3812 300	FF381230
Brinoks crevo SBA FF3812 350	FF381235
Brinoks crevo SBA FF3812 400	FF381240
Brinoks crevo SBA FF3812 450	FF381245
Brinoks crevo SBA FF3812 500	FF381250
Brinoks crevo SBA FF3812 600	FF381260
Brinoks crevo SBA FF3812 700	FF381270
Brinoks crevo SBA FF3812 800	FF381280
Brinoks crevo SBA FF3812 1000	FF3812100

Brinoks creva za STH baterije M10

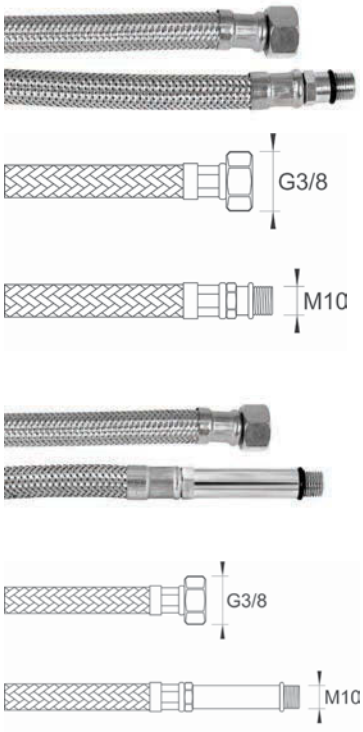

Brinoks crevo SBA baterijsko F3/8''x M10 400	01-802
Brinoks crevo SBA baterijsko F3/8''x M10 450	01-818
Brinoks crevo SBA baterijsko F3/8''x M10 500	01-809
Brinoks crevo SBA baterijsko F3/8"x M10 600	01-110
Brinoks crevo SBA baterijsko F3/8"x M10 800	01-111
Brinoks crevo SBA baterijsko F1/2"x M10 500	01-909
Brinoks crevo SBA baterijsko F1/2"x M10 600	01-910
Brinoks crevo SBA baterijsko F3/8''x M8 500	08-500
Brinoks crevo SBA baterijsko F3/8''x M10 450 sa produžetkom od 50mm	01-818L
Brinoks crevo SBA baterijsko F3/8''x M10 500 sa produžetkom od 50mm	01-809L
Brinoks crevo SBA baterijsko F3/8''x M10 600 sa produžetkom od 50mm	01-110L
Brinoks crevo SBA baterijsko F3/8''x M8 500 sa produžetkom od 50mm	08-505L
Brinoks crevo SBA baterijsko F3/8''x M10 500 sa produžetkom od 70mm	01-807L
Brinoks crevo SBA FF3838 1000	FF3838100

Brinoks veza za STH baterije M8

08-500	Brinoks crevo SBA baterijsko F3/8''x M8 500
08-505L	Brinoks crevo SBA baterijsko F3/8''x M8 500 sa produžetkom od 50mm

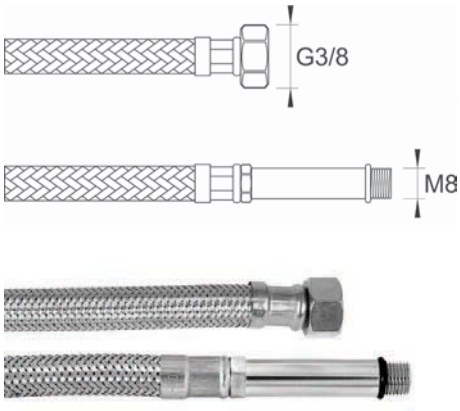

Inox cevi

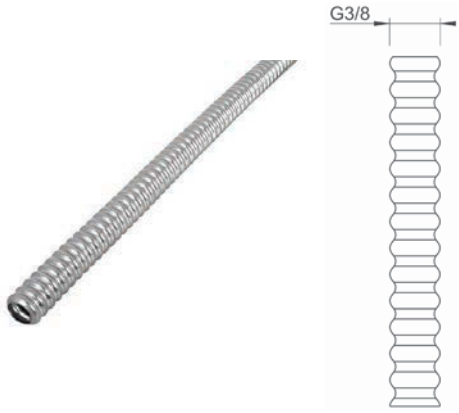

MI-38 Inox cev SBA 3/8 30m

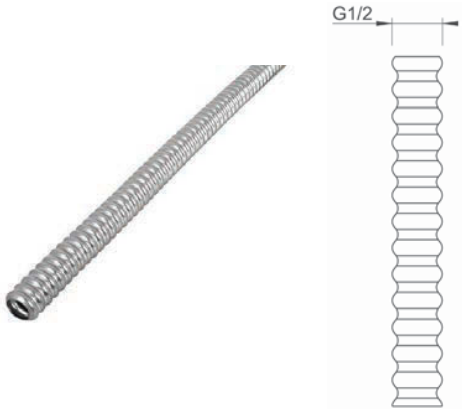

MI-12 Inox cev SBA 1/2 50m

MH-38 Inox holender SBA 3/8

MH-12 Inox holender SBA 1/2

MH-1238 Inox holender 1/2x3/8

IK-38 Klingerit SBA za inox holender 3/8

IK-12 Klingerit SBA za inox holender 1/2

IG-38 Gumica SBA 3/8 za inox cevi

IG-12 Gumica SBA 1/2 za inox cevi

MA-01 Alat SBA za inox cevi 1/2" : 3/8"

MS-08 Stezaljka SBA za inox cevi

MS-09 Sekač SBA za inox cevi

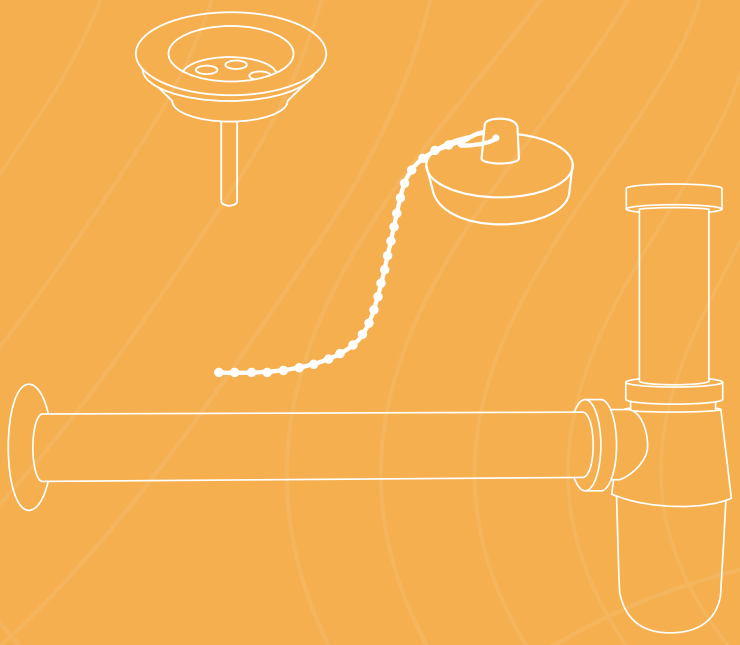

Sifoni i odvodi

Kada kažemo da u našoj ponudi možete pronaći sve za opremanje kupatila, zaista to i mislimo. Uz očigledne izbore baterija, sanitarija, galanterije i prateće opreme, u našoj ponudi su i sve neophodnosti za ugradnju i postavljanje glavnih kupatilskih elemenata – sifoni za tuš kade i lavaboe, tuš kanalice, podne i zaštitne rešetke, priključci i rozetne renomiranih brendova.

A181-A Sifon za lavabo MINOTTI 5/4 bez pilete

A181-AC Sifon za lavabo MINOTTI 5/4 sa piletom

C1053A Sifon za lavabo MINOTTI 5/4 S bez pilete

C1053AC Sifon za lavabo MINOTTI 5/4 S sa piletom

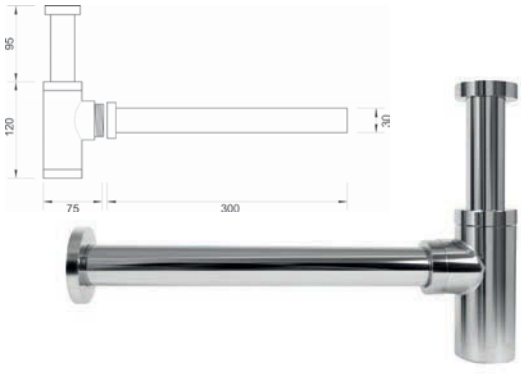

A182 Sifon za lavabo MINOTTI 5/4 okrugli LUX

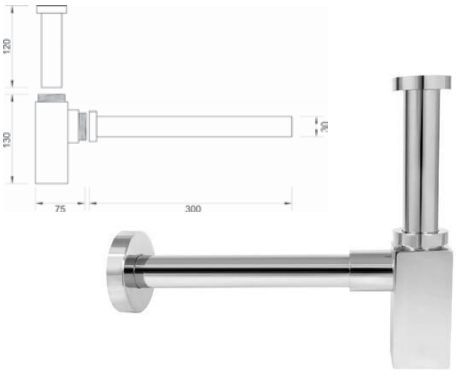

A1014 Sifon za lavabo MINOTTI 5/4 četvrtasti LUX

MINOTTI

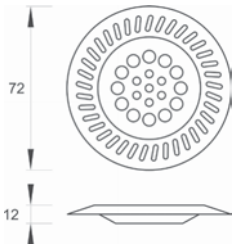

CF501 Zaštitna rešetka MINOTTI za sudoperu

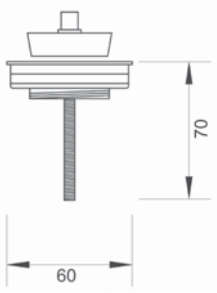

MGD181 Pileta MINOTTI 5/4

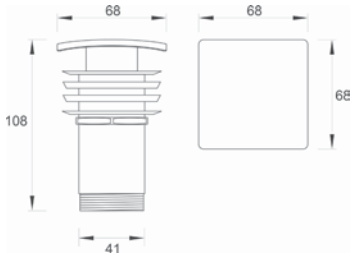

F47-C Pop-up MINOTTI 5/4 sa prelivom četvrtasti

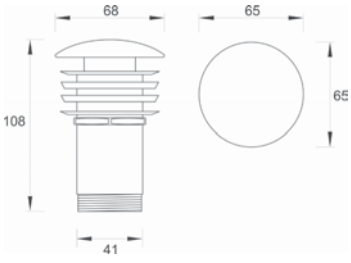

F47 Pop-up MINOTTI 5/4 sa prelivom okrugli

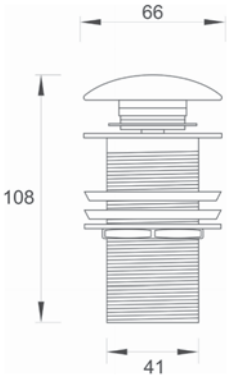

A-2005 Pop-up MINOTTI 5/4 bez preliva okrugli

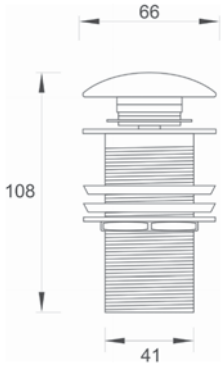

A-2005-C Pop-up MINOTTI 5/4 bez preliva i keramičkom kapom okrugli beli

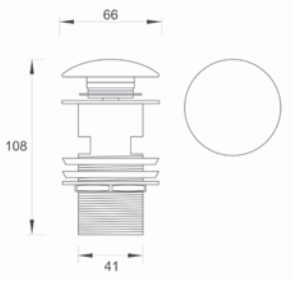

A-2005-CH Pop-up MINOTTI 5/4 sa prelivom i keramičkom kapom okrugli beli

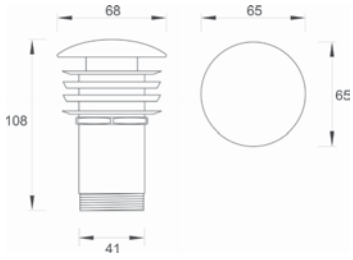

A-2006 Pop-up MINOTTI 5/4 bez preliva i keramičkom kapom okrugli beli mat

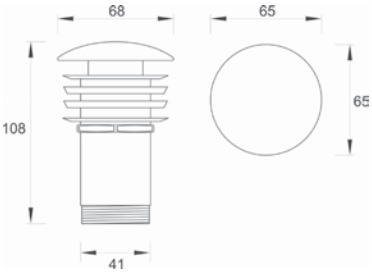

A-2006C Pop-up MINOTTI 5/4 bez preliva i keramičkom kapom okrugli crni mat

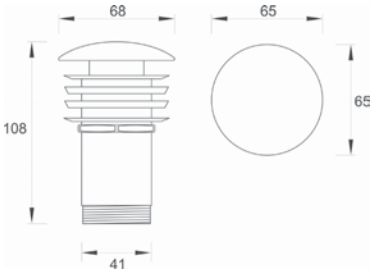

A-2006P Pop-up MINOTTI 5/4 bez preliva i keramičkom kapom okrugli plavi

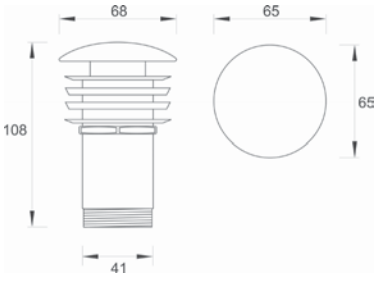

A-2006B Pop-up MINOTTI 5/4 bez preliva i keramičkom kapom okrugli bež

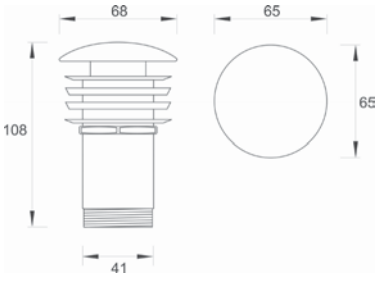

A-2006S Pop-up MINOTTI 5/4 bez preliva i keramičkom kapom okrugli sivi

MINOTTI

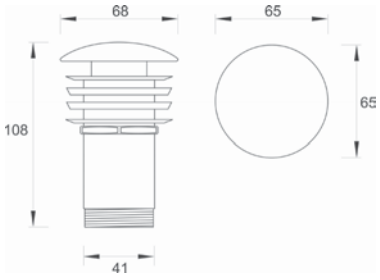

A-2006H Pop-up MINOTTI 5/4 bez preliva i keramičkom kapom okrugli silver

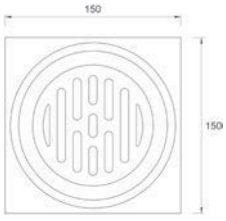

CF7071 Podna rešetka MINOTTI 150x150 0,6mm

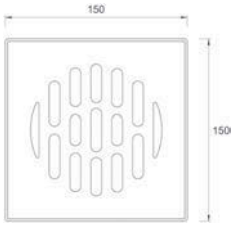

CF7070 Podna rešetka MINOTTI 150x150 LUX S/S 1mm

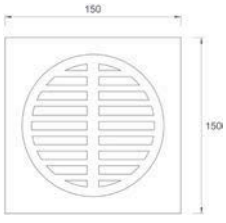

CF1515 Podna rešetka MINOTTI 150x150

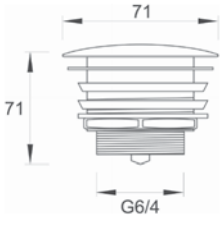

A106 Sifon za tuš kadu MINOTTI 6/4 automatski

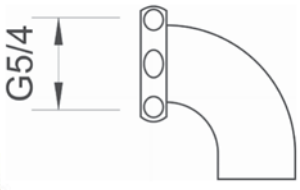

A60/S Cev sifona MINOTTI za tuš kadu 5/4 kriva

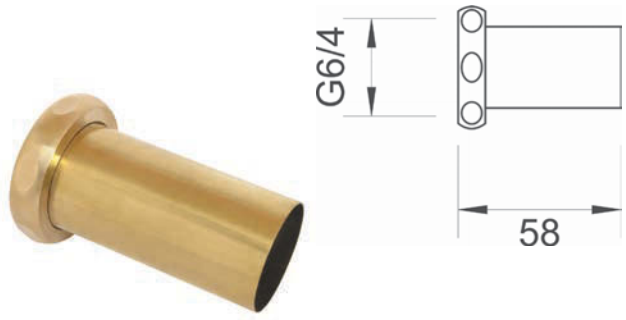

A50-6/4 Cev sifona MINOTTI za tuš kadu 6/4 ravna

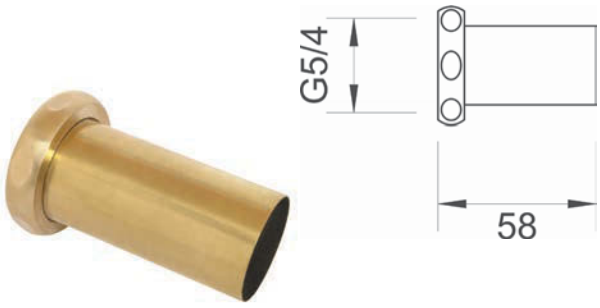

A50 Cev sifona MINOTTI za tuš kadu 5/4 ravna

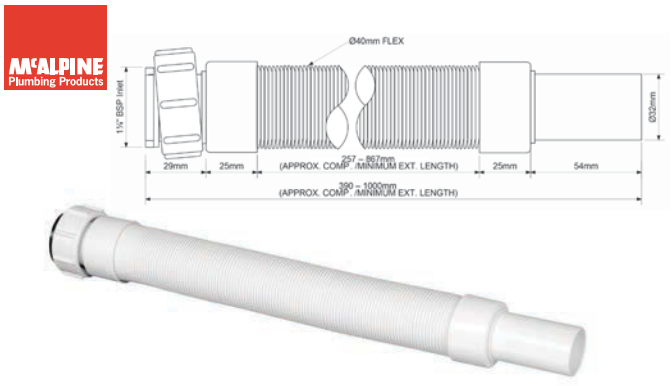

FLX-CCB1 Sifon fleksibilni McALPINE 5/4 ø32 480-1000mm

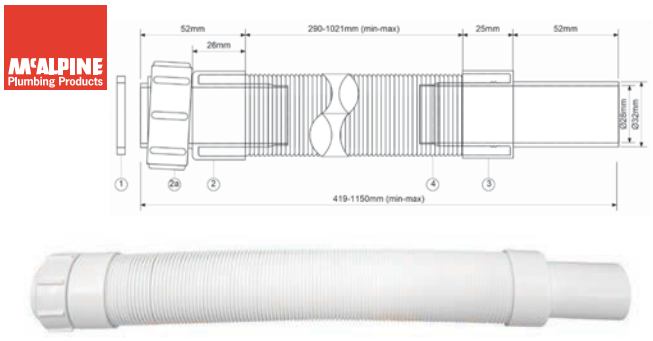

FLX-CCB7 Sifon fleksibilni McALPINE 5/4 ø32 420-800mm

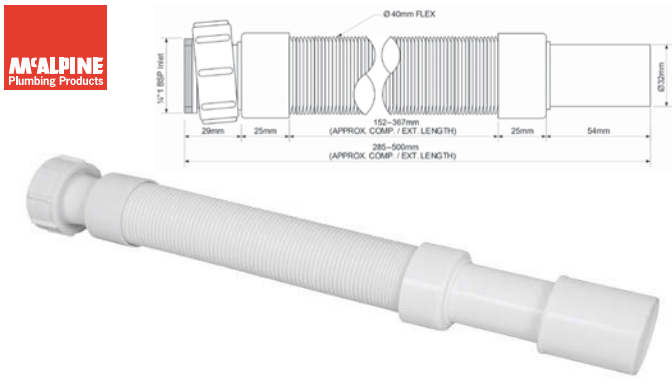

FLX-CCB9 Sifon fleksibilni McALPINE 5/4 ø32 300-500mm

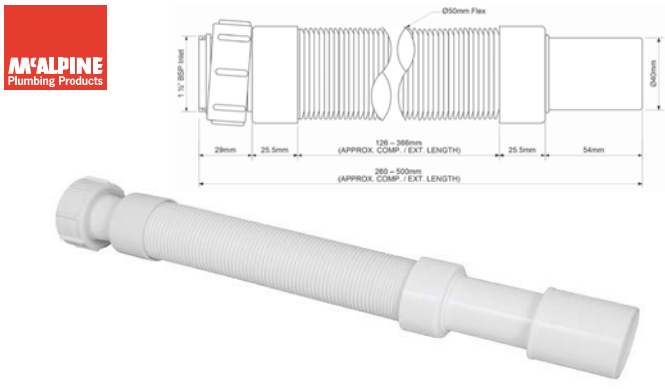

FLX-CCS9 Sifon fleksibilni McALPINE 6/4 ø40/50 260-500mm

MCALPINE

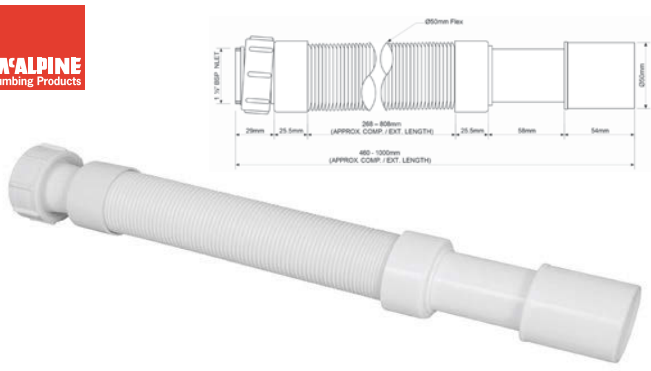

FLX-CCS3 Sifon fleksibilni McALPINE 6/4 ø40 460-1000mm

HC15 Pileta McALPINE 6/4 sa inox rešetkom ø70

HC15B Pileta McALPINE 5/4 sa inox rešetkom ø60

HC54 Redukcija McALPINE F6/4-M5/4 PVC

HC55 Redukcija McALPINE F5/4-M6/4 PVC

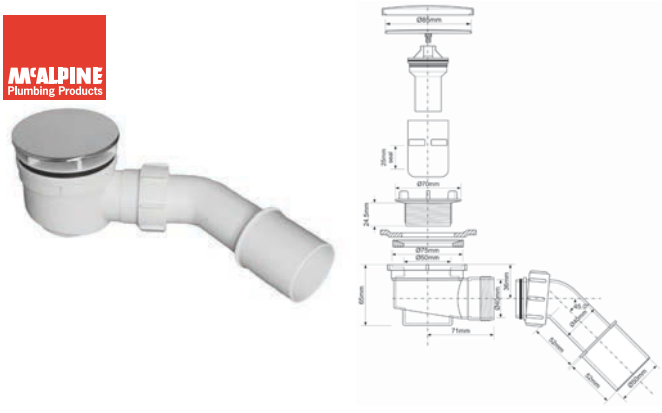

HC252588B Sifon za tuš kadu McALPINE plitki ø60 kapa 88mm

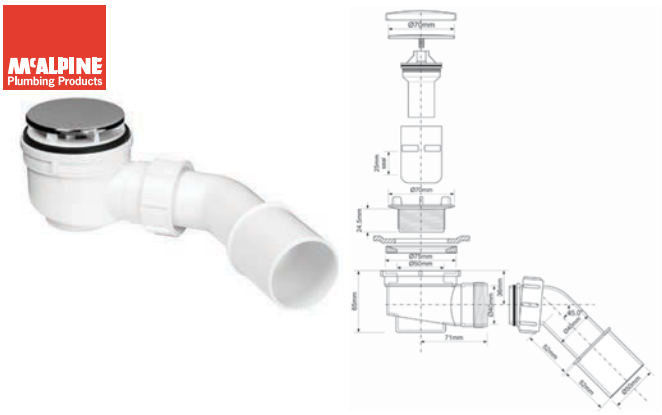

HC252570B-ST Sifon za tuš kadu McALPINE plitki ø60 kapa 88mm sa priključkom

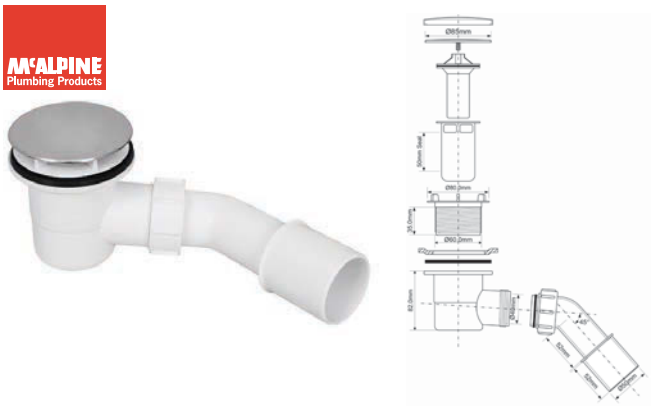

HC260SS-CP Sifon za tuš kadu McALPINE duboki ø60 kapa 85mm

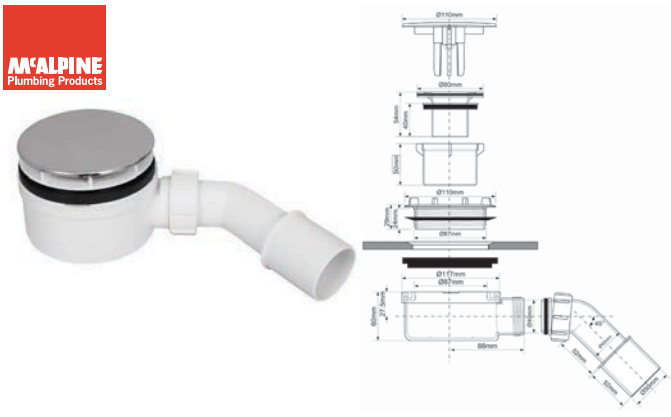

HC2730L60CPN Sifon za tuš kadu McALPINE plitki ø90 kapa 110mm

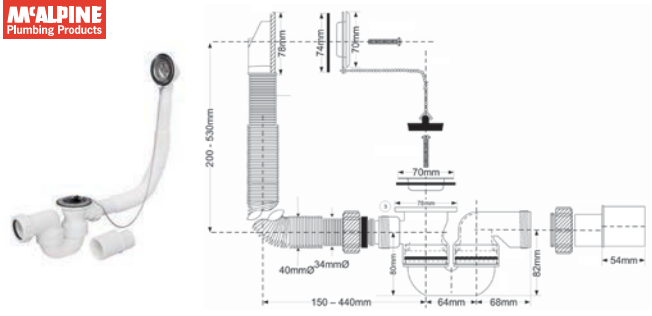

HC30-EX Odliv preliv McALPINE komplet

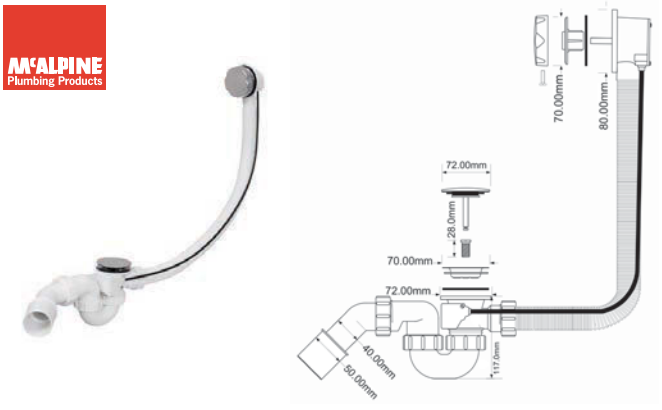

HC31M-CP-L-70 Odliv preliv McALPINE automatski 700mm

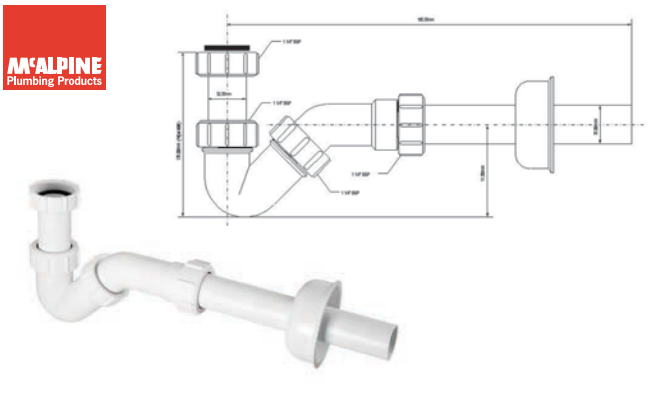

HC23 Sifon za bide McALPINE ø32mm

MCALPINE

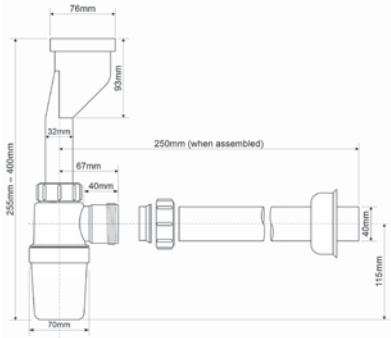

HC2PO-40 Sifon za pisoar McALPINE čaša ø40mm

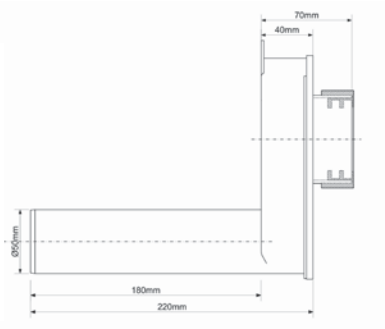

HC-UP50 Sifon za pisoar McALPINE ø50mm

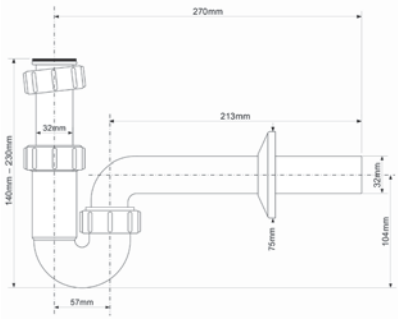

HC4PF-32 Sifon za umivaonik McALPINE S ø32mm

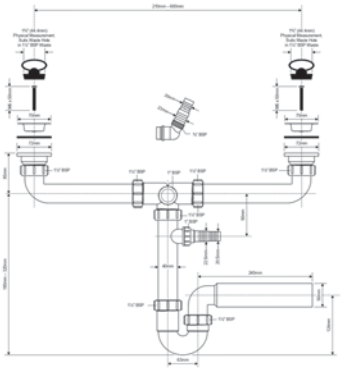

HC7-HC10W Sifon za sudoperu McALPINE dupli sa priključkom za VM 6/4" ø40mm

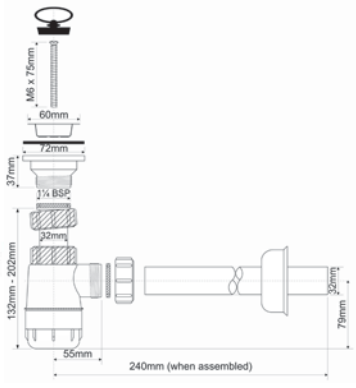

HC1L Sifon za umivaonik McALPINE čaša ø32mm

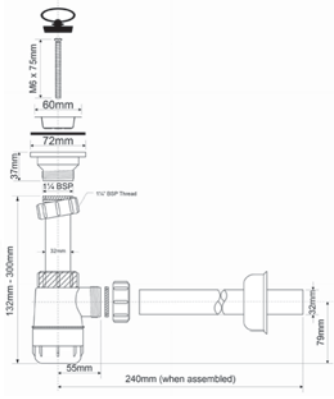

HC1L-L Sifon za umivaonik McALPINE čaša ø32mm produženi

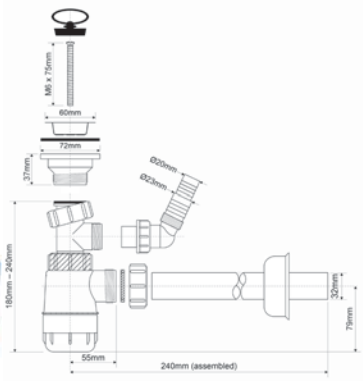

HC1LWM

Sifon za umivaonik McALPINE čaša sa priključkom za VM ø32mm

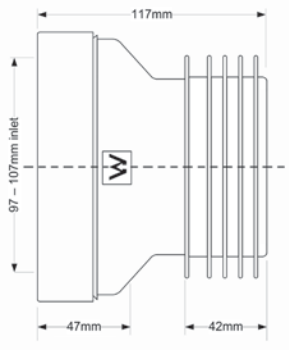

WC-CON1

Priključak McALPINE za WC šolju simplon ravni

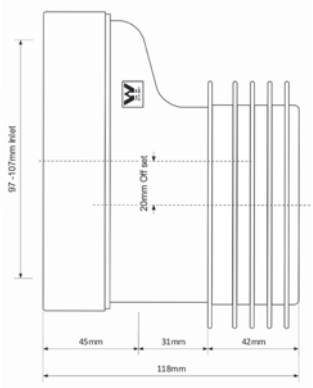

WC-CON4

Priključak McALPINE za WC šolju simplon excentar 20mm

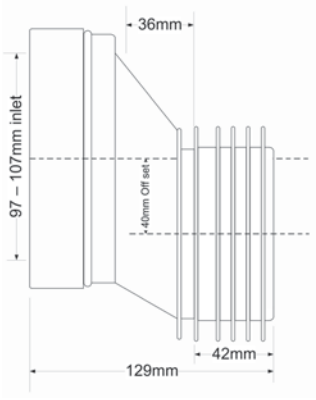

HC38

Priključak McALPINE za WC šolju simplon excentar 40mm

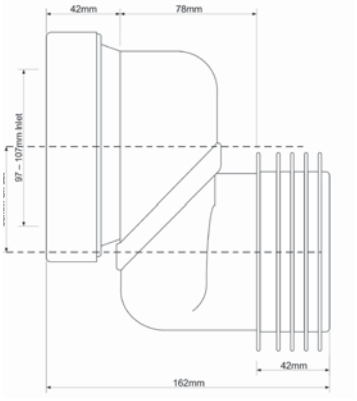

WCLO-6

Priključak McALPINE za WC šolju simplon excentar 60mm

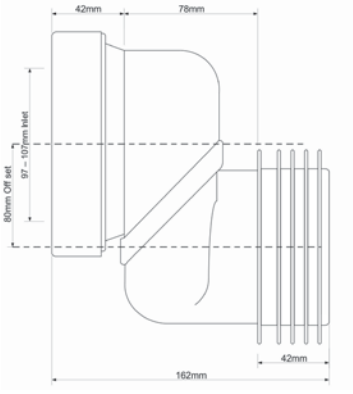

WCLO-8

Priključak McALPINE za WC šolju simplon excentar 80mm

MCALPINE

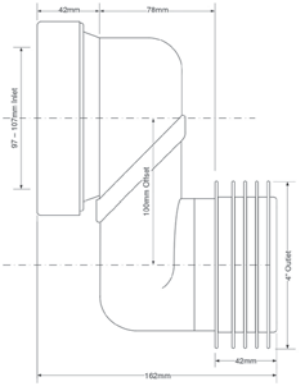

WCLO-10

Priključak McALPINE za WC šolju simplon excentar 100mm

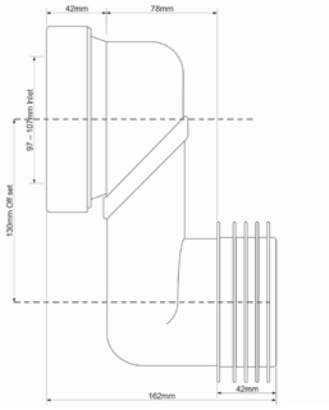

WCLO-13

Priključak McALPINE za WC šolju simplon excentar 130mm

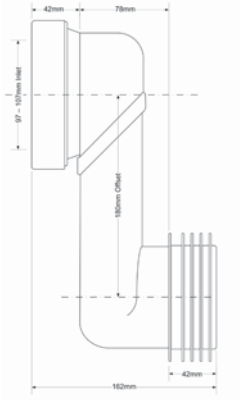

WCLO-18

Priključak McALPINE za WC šolju simplon excentar 180mm

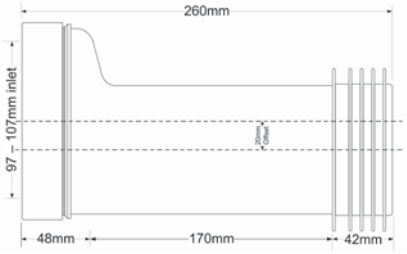

HC37

Priključak McALPINE za WC šolju baltik excentar Ø90/110

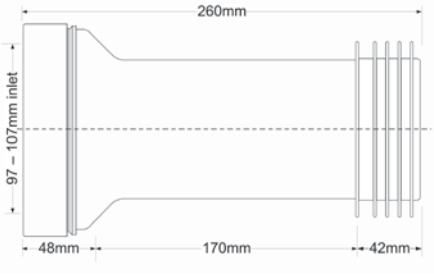

HC37S

Priključak McALPINE za WC šolju baltik ravni Ø90/110

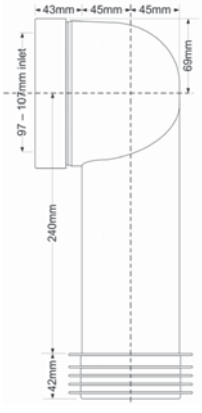

HC41

Priključno koleno McALPINE za WC šolju Ø90/110

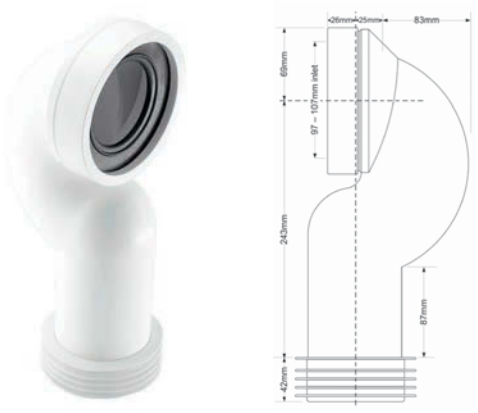

HC42 Priključno koleno McALPINE za WC šolju excentar Ø90/110

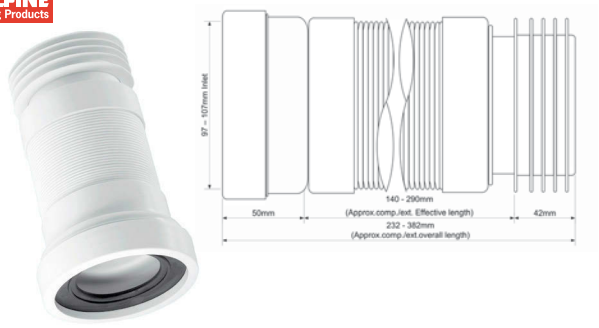

WC-F23R Priključak McALPINE za WC šolju fleksibilni 230mm-440mm

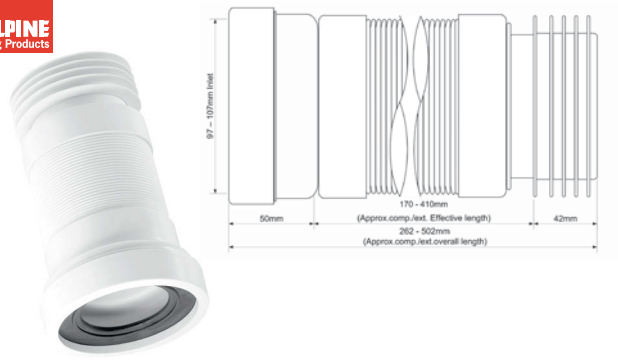

WC-F26R Priključak McALPINE za WC šolju fleksibilni 260mm-640mm

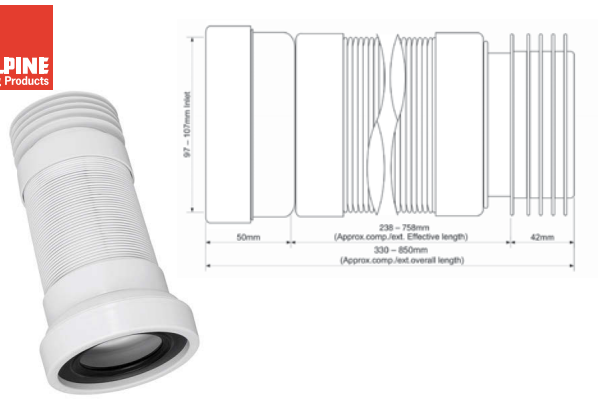

WC-F33R Priključak McALPINE za WC šolju fleksibilni 330mm-950mm

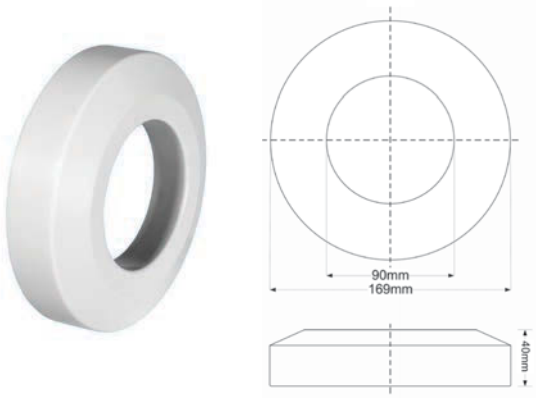

WC17-90 Rozetna McALPINE ø90mm

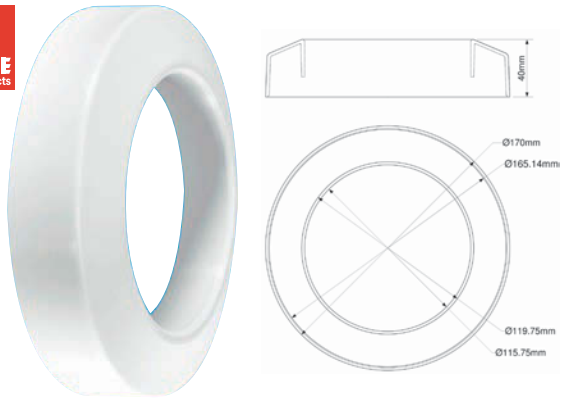

WC17-114 Rozetna McALPINE ø114mm

MESATEKNIK

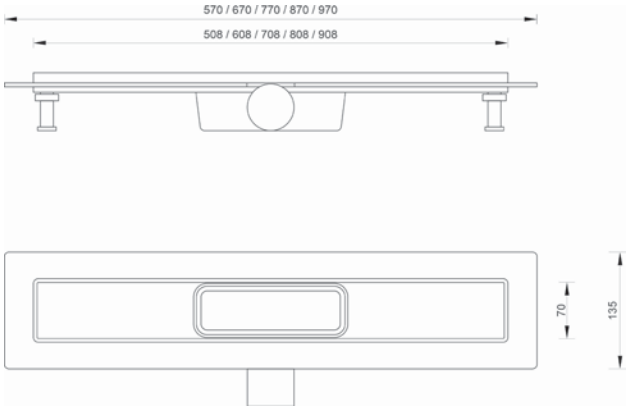

MTS 9301-50	Tuš kanalica MESATEKNIK LINE standard 500
MTS 9301-60	Tuš kanalica MESATEKNIK LINE standard 600
MTS 9301-70	Tuš kanalica MESATEKNIK LINE standard 700
MTS 9301-80	Tuš kanalica MESATEKNIK LINE standard 800

MTS 9301-50i	Tuš kanalica MESATEKNIK LINE standard 500 sa izolacijom
MTS 9301-60i	Tuš kanalica MESATEKNIK LINE standard 600 sa izolacijom
MTS 9301-70i	Tuš kanalica MESATEKNIK LINE standard 700 sa izolacijom
MTS 9301-80i	Tuš kanalica MESATEKNIK LINE standard 800 sa izolacijom
MTS 9301-90i	Tuš kanalica MESATEKNIK LINE standard 900 sa izolacijom

MTS 19301-60	Tuš kanalica MESATEKNIK LINE lux 600
MTS 19301-70	Tuš kanalica MESATEKNIK LINE lux 700
MTS 19301-80	Tuš kanalica MESATEKNIK LINE lux 800
MTS 19301-90	Tuš kanalica MESATEKNIK LINE lux 900

MTS 19301-60i	Tuš kanalica MESATEKNIK LINE LUX 600 sa izolacijom
MTS 19301-70i	Tuš kanalica MESATEKNIK LINE LUX 700 sa izolacijom
MTS 19301-80i	Tuš kanalica MESATEKNIK LINE LUX 800 sa izolacijom
MTS 19301-90i	Tuš kanalica MESATEKNIK LINE LUX 900 sa izolacijom

MESATEKNIK

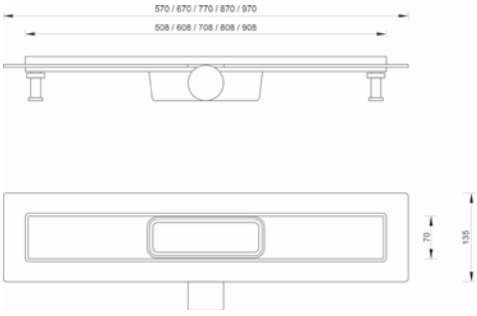

MTS 9306-50	Tuš kanalica MESATEKNIK QUADRO standard 500
MTS 9306-60	Tuš kanalica MESATEKNIK QUADRO standard 600
MTS 9306-70	Tuš kanalica MESATEKNIK QUADRO standard 700
MTS 9306-80	Tuš kanalica MESATEKNIK QUADRO standard 800

MTS 9306-50i	Tuš kanalica MESATEKNIK QUADRO standard 500 sa izolacijom
MTS 9306-60i	Tuš kanalica MESATEKNIK QUADRO standard 600 sa izolacijom
MTS 9306-70i	Tuš kanalica MESATEKNIK QUADRO standard 700 sa izolacijom
MTS 9306-80i	Tuš kanalica MESATEKNIK QUADRO standard 800 sa izolacijom
MTS 9306-90i	Tuš kanalica MESATEKNIK QUADRO standard 900 sa izolacijom

MTS 19306-60	Tuš kanalica MESATEKNIK QUADRO lux 600
MTS 19306-70	Tuš kanalica MESATEKNIK QUADRO lux 700
MTS 19306-80	Tuš kanalica MESATEKNIK QUADRO lux 800
MTS 19306-90	Tuš kanalica MESATEKNIK QUADRO lux 900

MTS 19306-60i	Tuš kanalica MESATEKNIK QUADRO LUX 600 sa izolacijom
MTS 19306-70i	Tuš kanalica MESATEKNIK QUADRO LUX 700 sa izolacijom
MTS 19306-80i	Tuš kanalica MESATEKNIK QUADRO LUX 800 sa izolacijom
MTS 19306-90i	Tuš kanalica MESATEKNIK QUADRO LUX 900 sa izolacijom

Rezervni delovi

Iako ne najglamuroznijі elementi Vašeg kupatila i kuhinje, rezervni delovi omogućavaju ne samo pravilno funkcionisanje, već i pravovremeno održavanje Vaših prostorija – zamenu potrošnih elemenata i popravke koje konstantnim korišćenjem ovih prostorija postaju neminovne. U našoj ponudi možete pronaći mešače, prebacivače, ručice i lule za baterije, perlatore, fiksatore i rezervne delove za Minotti kabine.

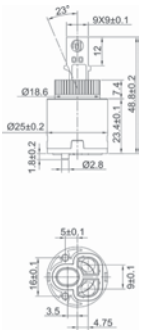

RDB100 Mešač MINOTTI ø25mm Quadra

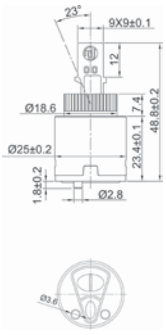

RDB101 Mešač MINOTTI ø25mm za hladnu vodu 4007/4002

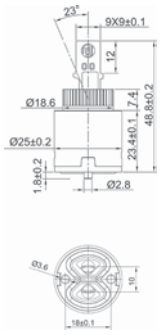

RDB102 Mešač MINOTTI ø25mm za hladnu vodu 4005

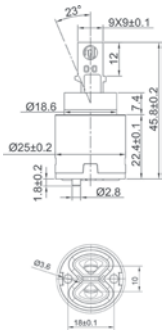

RDB103 Mešač MINOTTI ø25mm za hladnu vodu 4008

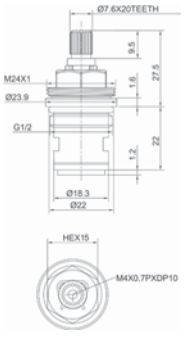

RDB104 Mešač virbla MINOTTI 7850

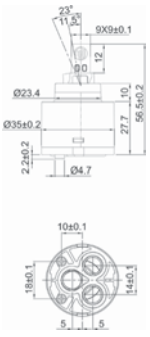

RDB105 Mešač MINOTTI ø35mm

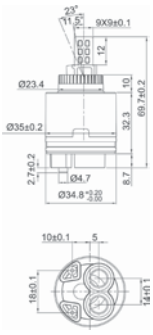

RDB106 Mešač MINOTTI ø35mm produženi

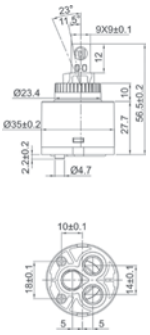

RDB107 Mešač MINOTTI ø35mm NP

MEŠAČI

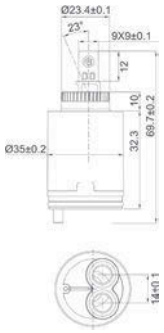

RDB108 Mešač MINOTTI ø35mm sa priključkom M10

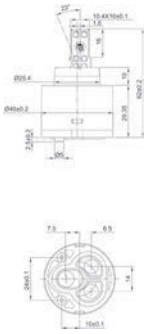

RDB109 Mešač MINOTTI ø40mm

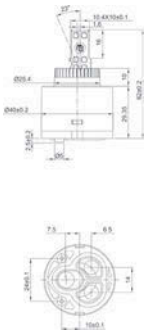

RDB110 Mešač MINOTTI ø40mm NP

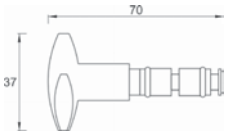

RDB111 Mešač MINOTTI za senzorsku bateriju

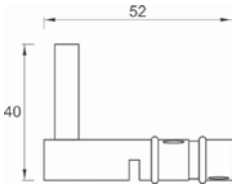

RDB112 Mešač MINOTTI 1021 TH

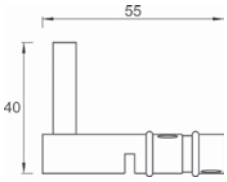

RDB113 Mešač MINOTTI 1023 TH

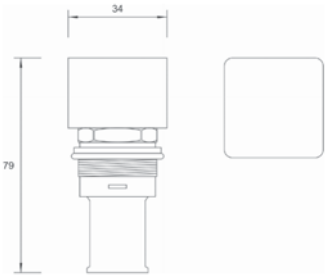

RDB114 Potisna virbla MINOTTI 3007

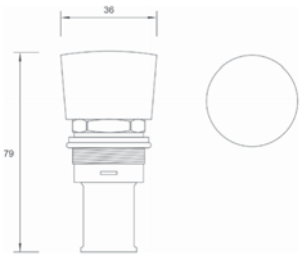

RDB115 Potisna virbla MINOTTI 3001

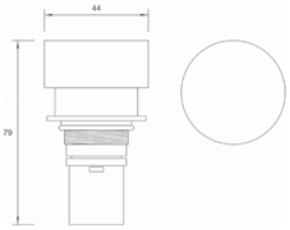

RDB116 Potisna virbla MINOTTI 1021 / 1011

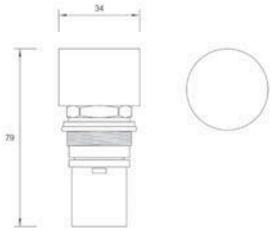

RDB117 Potisna virbla MINOTTI 1023 / 1013

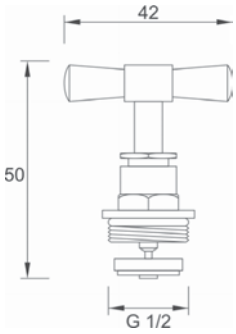

GD2001 12 Nadogradnja za baštensku slavinu sa štop biksnom 1/2″ CF2001

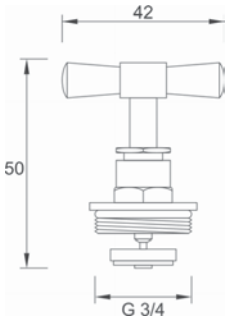

GD2001 34 Nadogradnja za baštensku slavinu sa štop biksnom 3/4″ CF2001

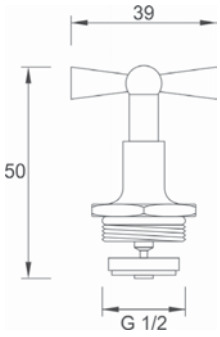

GD2005 12 Nadogradnja za baštensku slavinu 1/2″ CF2005

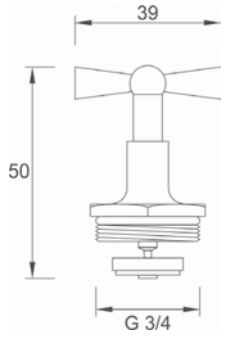

GD2005 34 Nadogradnja za baštensku slavinu 3/4″ CF2005

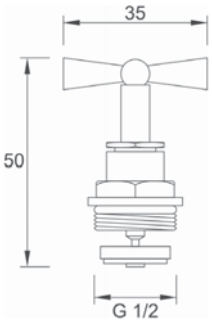

GD2006 12 Nadogradnja za baštensku slavinu sa štop biksnom 1/2″ CF2006

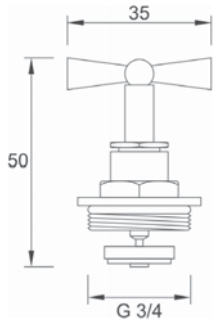

GD2006 34 Nadogradnja za baštensku slavinu sa štop biksnom 3/4″ CF2006

PREBACIVAČI

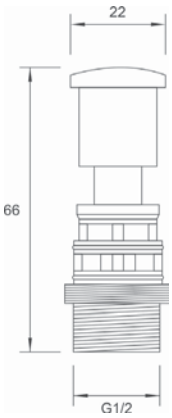

RDB152 Prebacivač MINOTTI 4111

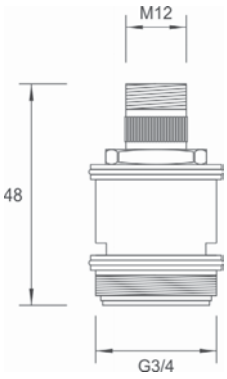

RDB153 Prebacivač MINOTTI 4110

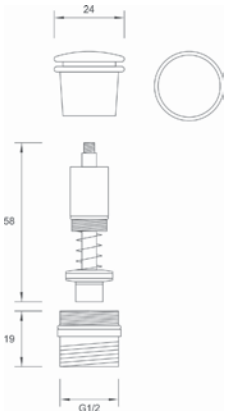

RDB150 Prebacivač MINOTTI 6881

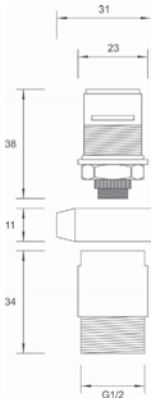

RDB151 Prebacivač MINOTTI donji 6881D / 4111D

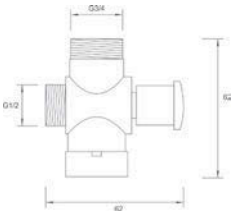

RDB169 Prebacivač MINOTTI za švedsku bateriju

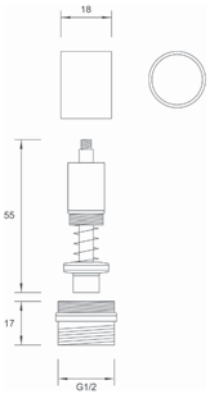

RDB160 Prebacivač MINOTTI 6111

PREBACIVAČI

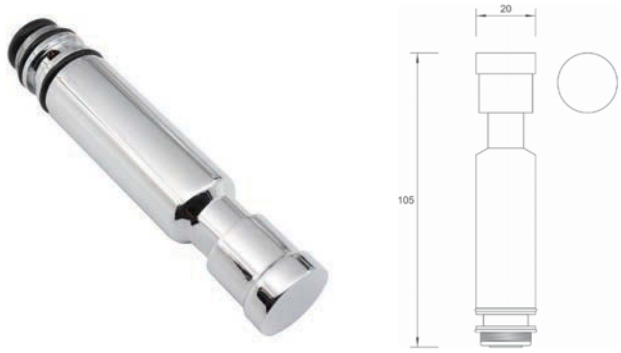

RDB161 Prebacivač MINOTTI 6101

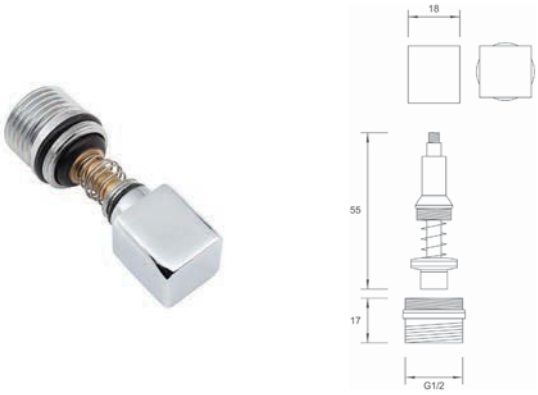

RDB154 Prebacivač MINOTTI 1111

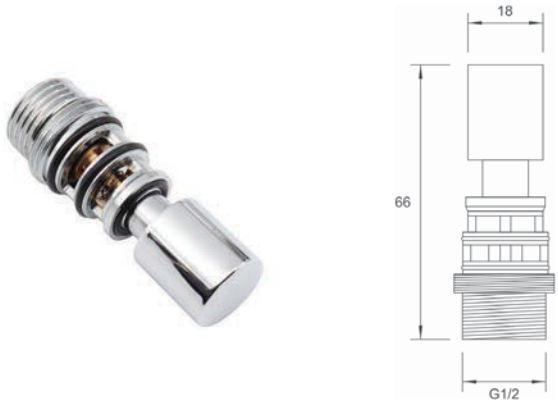

RDB155 Prebacivač MINOTTI 2111

RDB158 Prebacivač MINOTTI 5511

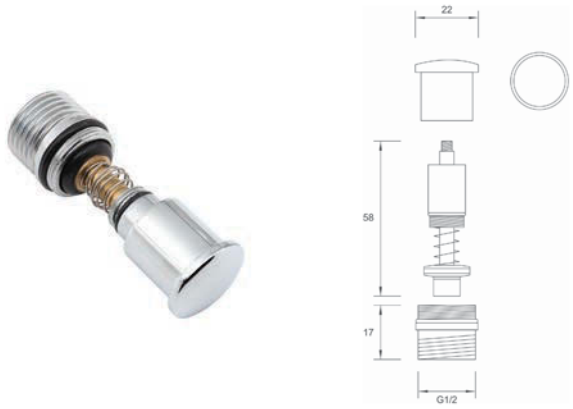

RDB156 Prebacivač MINOTTI 8111 / 7111

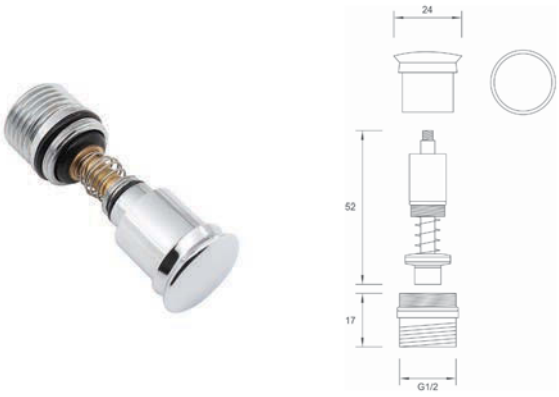

RDB157 Prebacivač MINOTTI 3111 / 4411

PREBACIVAČI

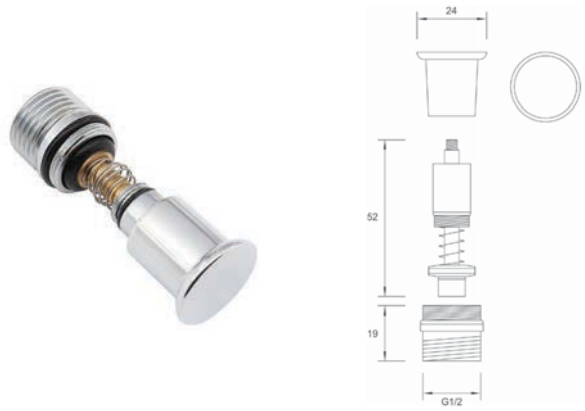

RDB159 Prebacivač MINOTTI 9111

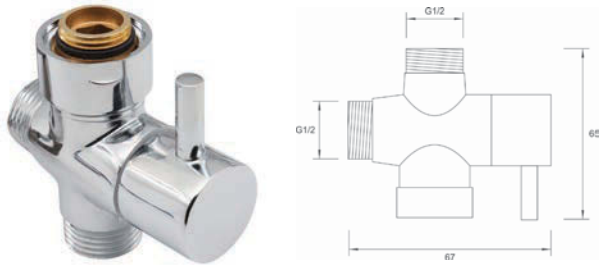

RDB162 Prebacivač MINOTTI
za MUT 260, 261, 265, 360, 361, 365

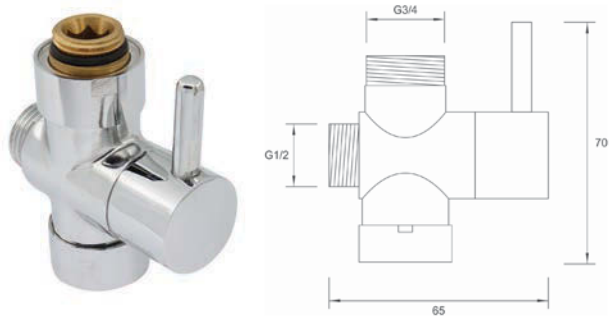

RDB163 Prebacivač MINOTTI
za MUT 060, 070

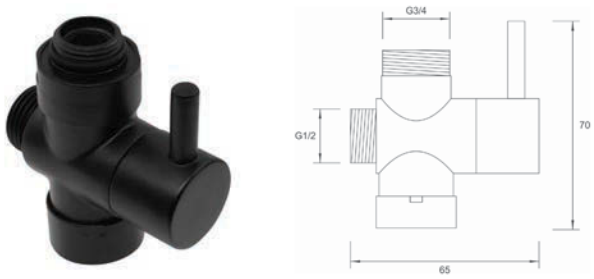

RDB168 Prebacivač MINOTTI za MUT 060B

RDB164 Prebacivač MINOTTI
sa držačem MUT 160

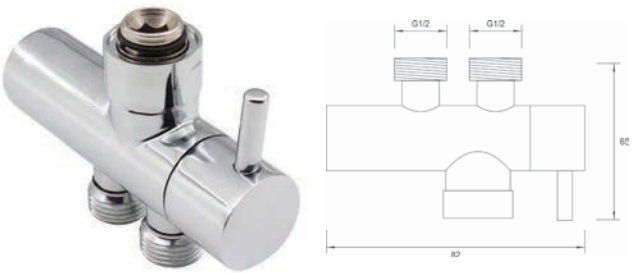

RDB167 Prebacivač CONCEPT za usponski tuš

RUČICE ZA BATERIJE

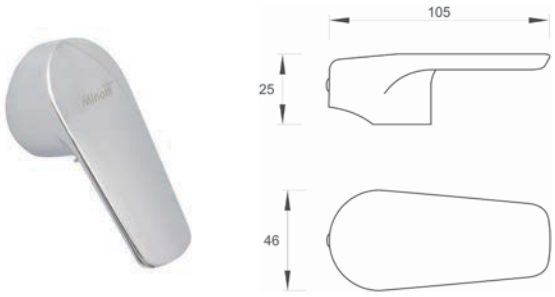

RDB200 Ručica MINOTTI PRIMA

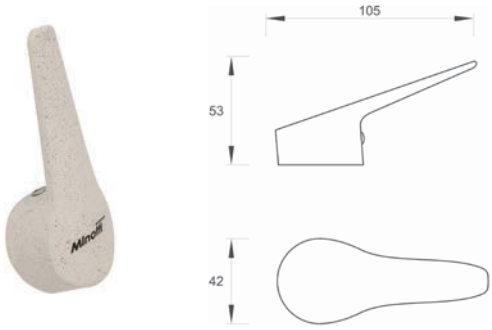

RDB201 Ručica MINOTTI PRIMA šampanj

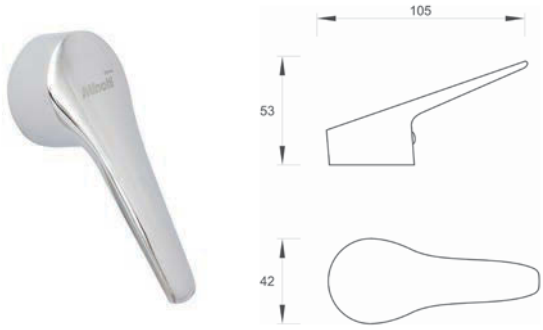

RDB202 Ručica MINOTTI PRIMA labud

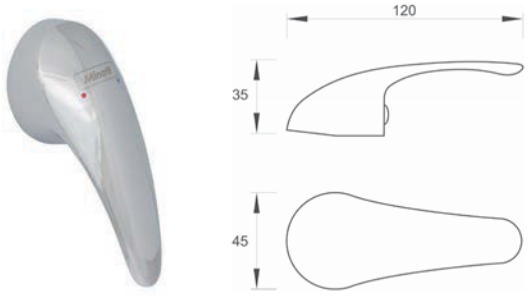

RDB223 Ručica MINOTTI STANDARD

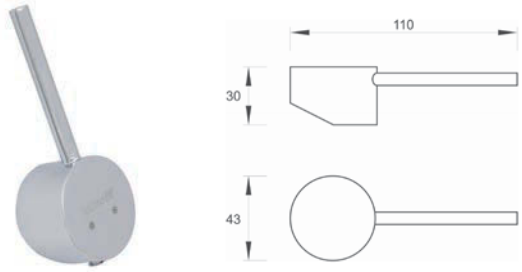

RDB207 Ručica MINOTTI TUBO

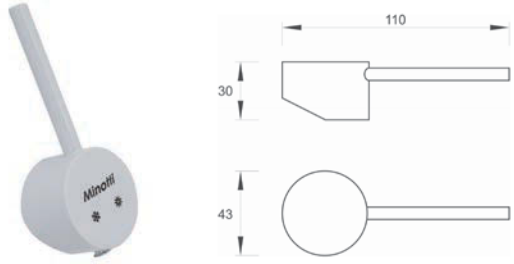

RDB208 Ručica MINOTTI TUBO bela

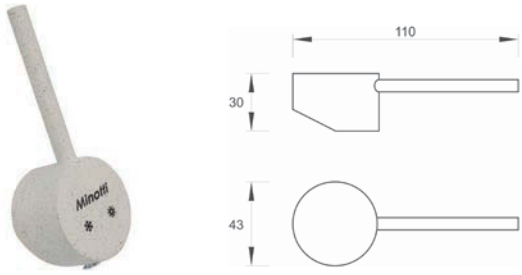

RDB210 Ručica MINOTTI TUBO šampanj

RUČICE ZA BATERIJE

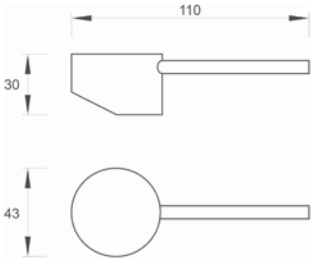

RDB209 Ručica MINOTTI TUBO crna

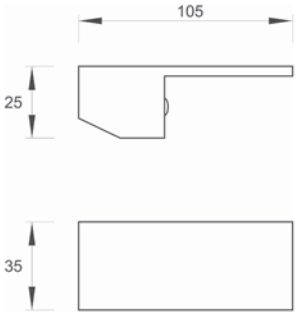

RDB213 Ručica MINOTTI QUADRA

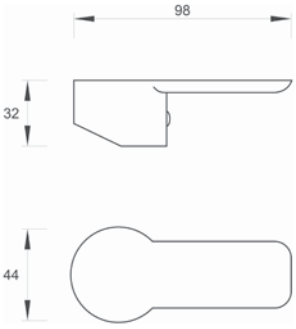

RDB214 Ručica MINOTTI STELA hrom

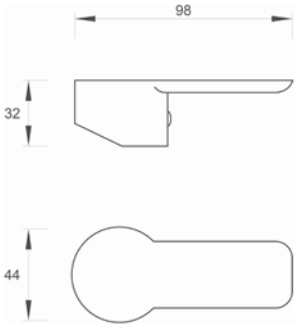

RDB215 Ručica MINOTTI STELA bela/hrom

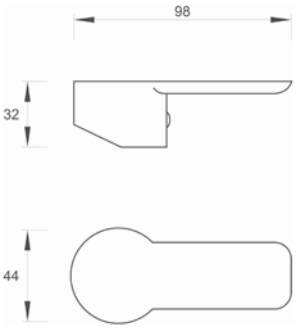

RDB224 Ručica MINOTTI STELA crna/hrom

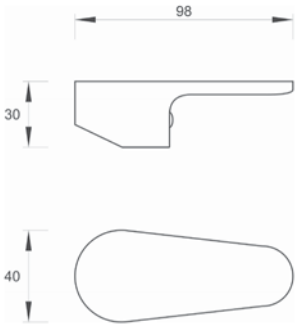

RDB211 Ručica MINOTTI VIVA

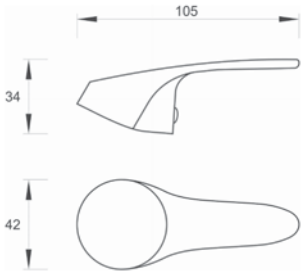

RDB203 Ručica MINOTTI EVA

RUČICE ZA BATERIJE

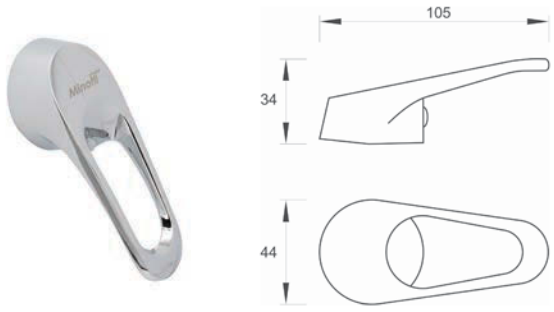

RDB204 Ručica MINOTTI VENETO

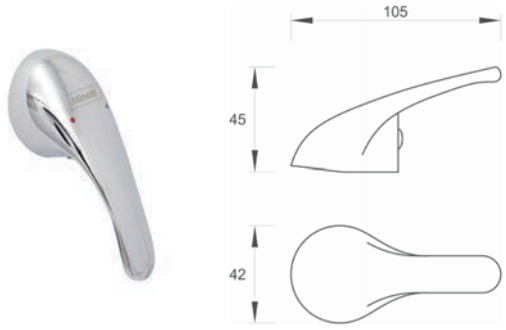

RDB205 Ručica MINOTTI EKONOMIK

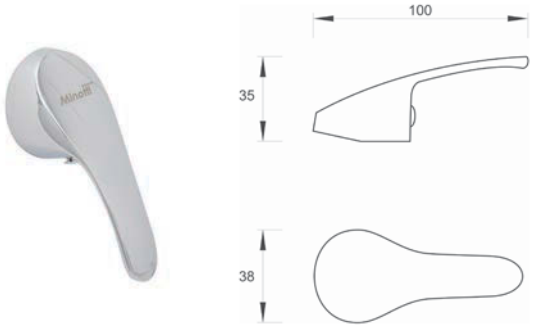

RDB212 Ručica MINOTTI PICOLO

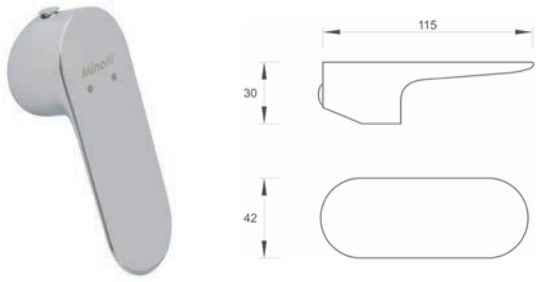

RDB206 Ručica MINOTTI LUNA

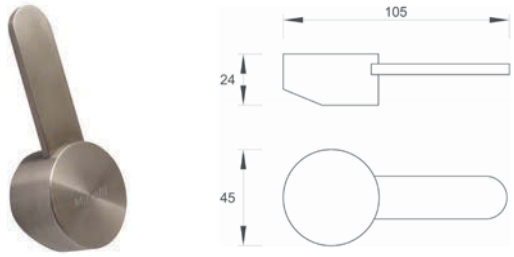

RDB225 Ručica MINOTTI S/S 4555

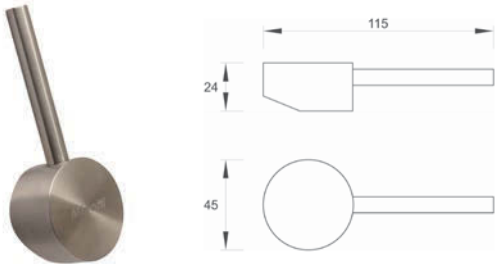

RDB226 Ručica MINOTTI S/S 4557

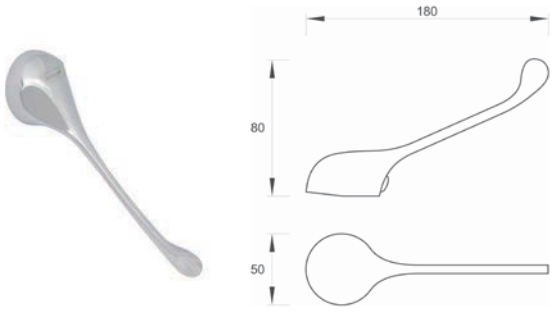

RDB216 Ručica MINOTTI lekarska

RUČICE ZA BATERIJE

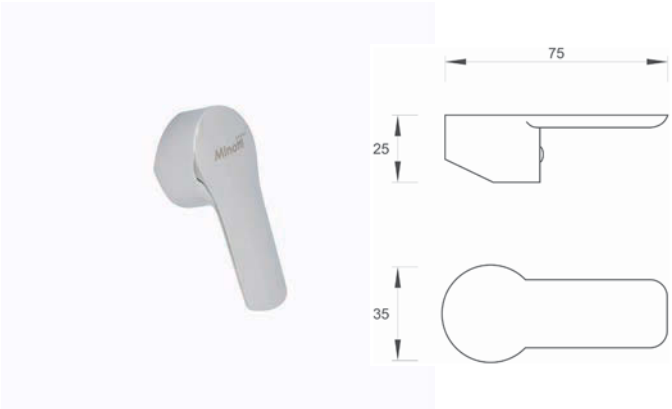

RDB217 Ručica MINOTTI 4007 / 4002

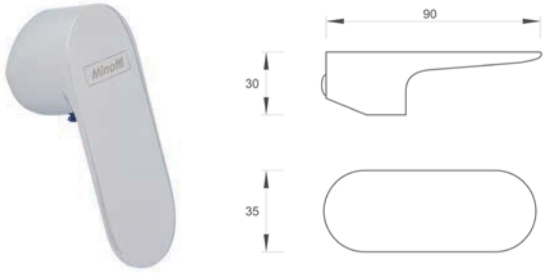

RDB218 Ručica MINOTTI 4005

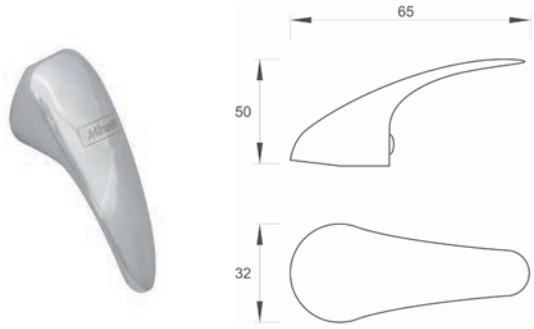

RDB219 Ručica MINOTTI 4008

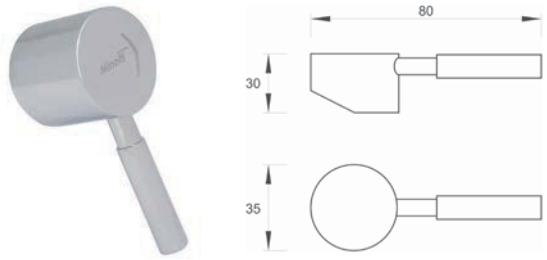

RDB220 Ručica MINOTTI 7850

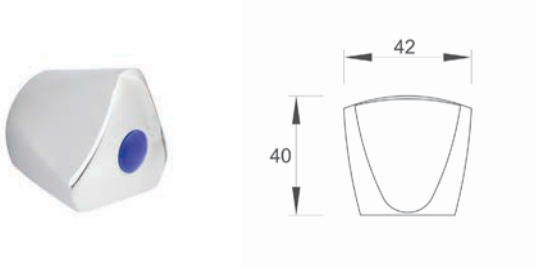

RDB221 Ručica MINOTTI 1/2" metalna

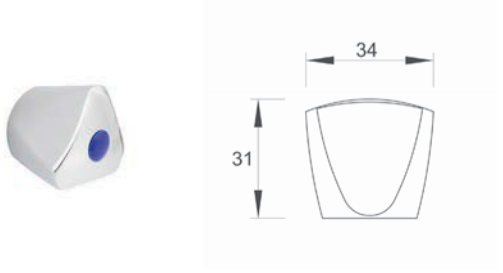

RDB222 Ručica MINOTTI 3/8" metalna

LULE ZA BATERIJE

RDB432 Lula MINOTTI 4007 13,5cm

RDB400 Lula MINOTTI 15cm S

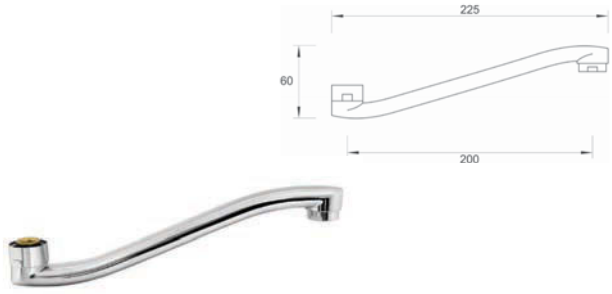

RDB402 Lula MINOTTI 20cm S

RDB401 Lula MINOTTI 15cm ravna

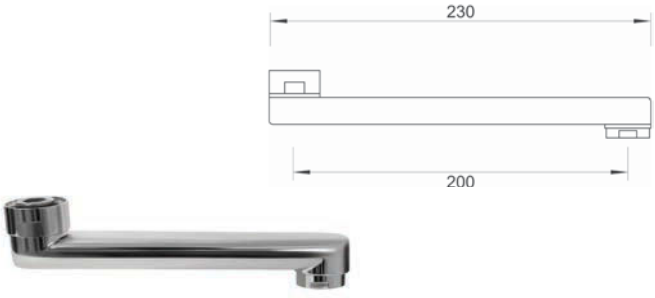

RDB403 Lula MINOTTI 20cm ravna

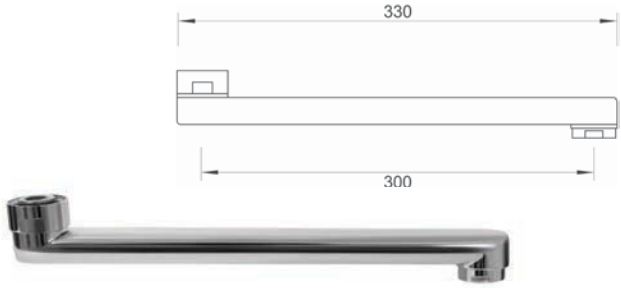

RDB404 Lula MINOTTI 30cm ravna

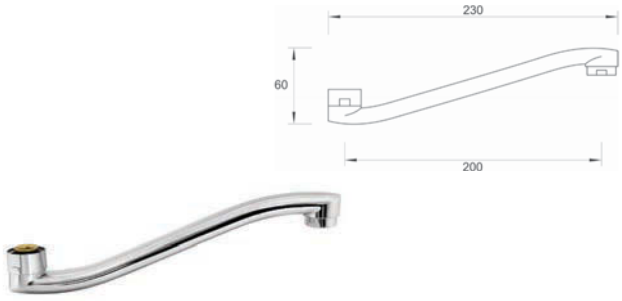

RDB405 Lula MINOTTI za MPB S

RDB418 Lula MINOTTI labud 4501 / NP

LULE ZA BATERIJE

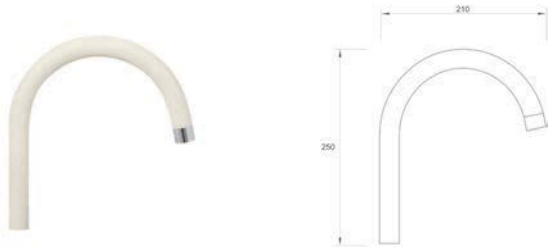

RDB423 Lula MINOTTI labud 4501C šampanj

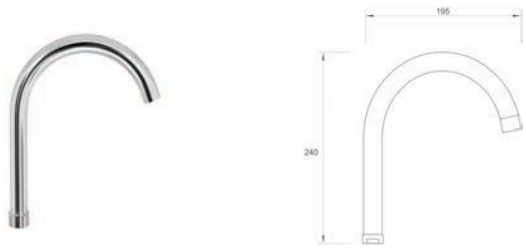

RDB408 Lula MINOTTI labud 6888 / 8888 NP

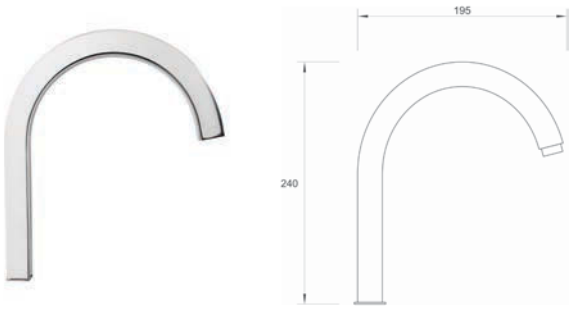

RDB412 Lula MINOTTI labud 1118

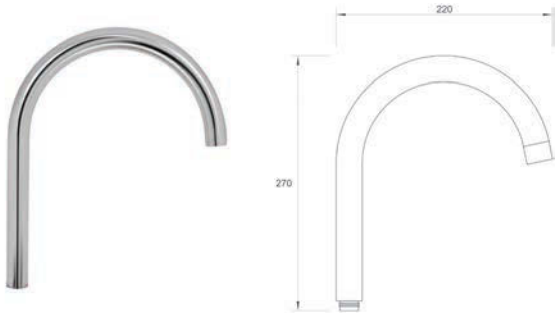

RDB417 Lula MINOTTI 2219 bela/hrom

RDB424 Lula MINOTTI labud 9118 / NP

RDB425 Lula MINOTTI labud 6118 / NP

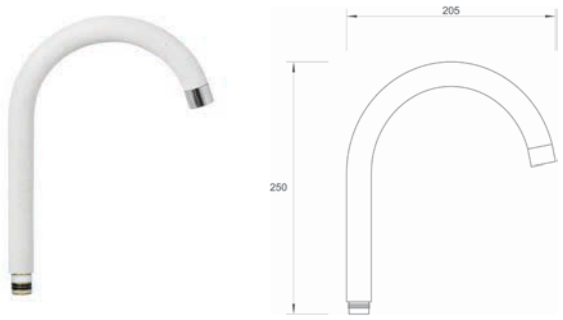

RDB426 Lula MINOTTI labud 6118C šampanj

RDB427 Lula MINOTTI labud 6118B crna

LULE ZA BATERIJE

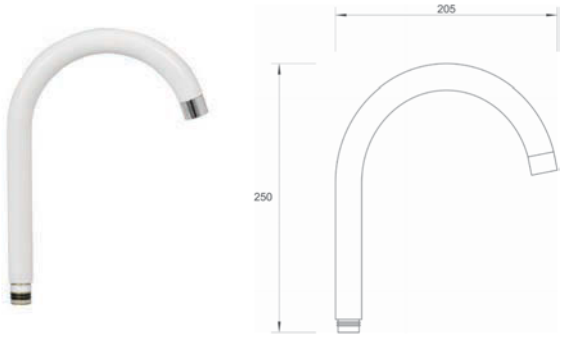

RDB428 Lula MINOTTI labud 6118W bela

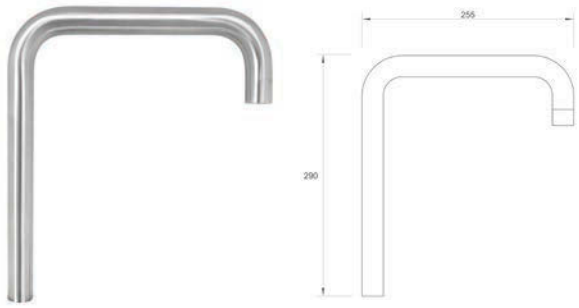

RDB430 Lula MINOTTI 4557

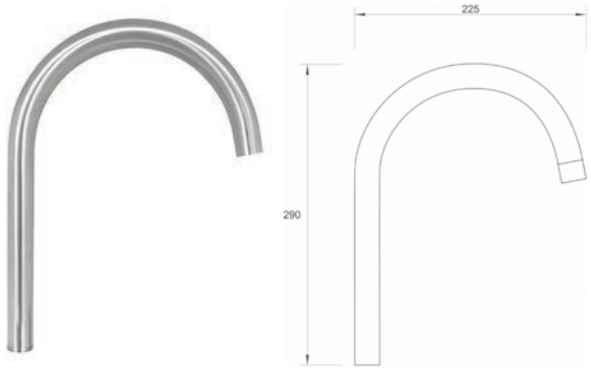

RDB431 Lula MINOTTI 4555

RDB409 Lula MINOTTI labud 5558

RDB410 Lula MINOTTI labud 5588 / 7888 / 6887

RDB411 Lula MINOTTI labud 4120 / 6120

LULE ZA BATERIJE

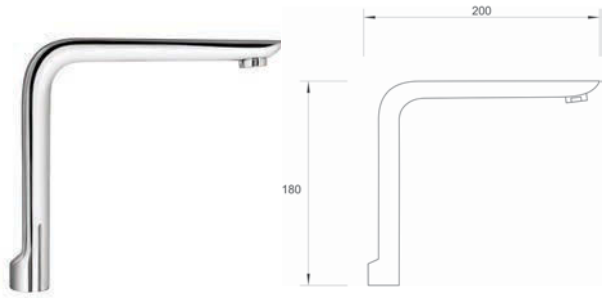

RDB413 Lula MINOTTI labud 2118

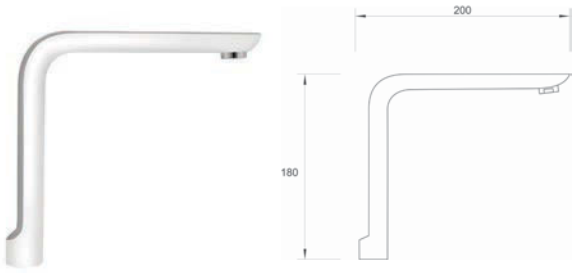

RDB414 Lula MINOTTI labud 2218 bela/hrom

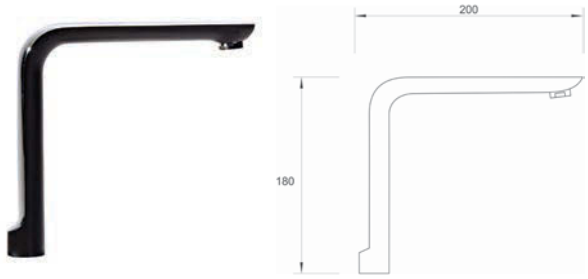

RDB433 Lula MINOTTI labud 2318 crna/hrom

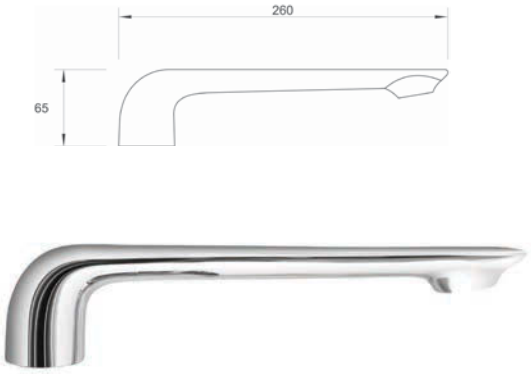

RDB416 Lula MINOTTI 2119

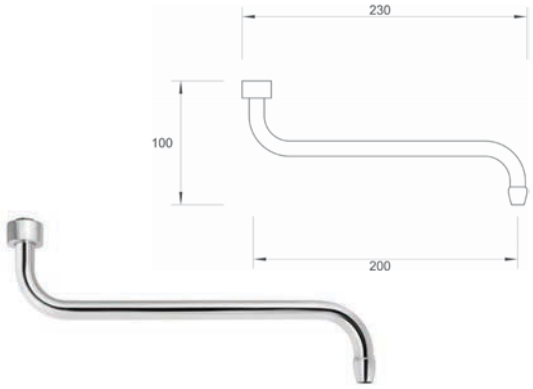

RDB406 Lula MINOTTI za MPB S Ø12 15cm

RDB429 Lula MINOTTI S ø12 7,5cm

LULE ZA BATERIJE

RDB407 Lula MINOTTI labud 8118 / NP

RDB419 Lula MINOTTI 15cm S ø18

RDB420 Lula MINOTTI 20cm S ø18

RDB421 Lula MINOTTI 20cm U ø18

RDB422 Lula MINOTTI J ø18

RDB415 Lula MINOTTI 2120 brinoks crevo

PERLATORI

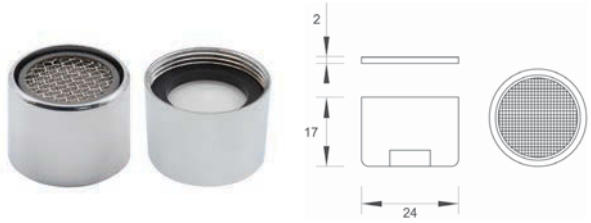

RDB460 Perlator MINOTTI F22

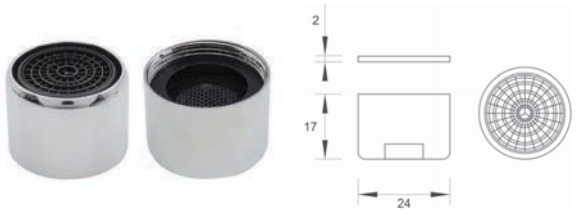

RDB461 Perlator MINOTTI F22 LUX

RDB462 Perlator MINOTTI M24

RDB463 Perlator MINOTTI M24 LUX 1021 / 1011

RDB464 Perlator MINOTTI M28

RDB465 Perlator MINOTTI F22 za baterije niskog pritiska

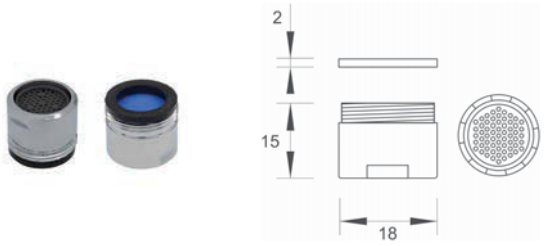

RDB466 Perlator MINOTTI M18 za 6114

RDB467 Perlator MINOTTI F22 za 4501

PERLATORI

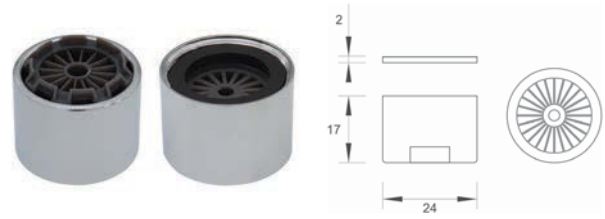

RDB468 Perlator MINOTTI F22 NP za 4501-3

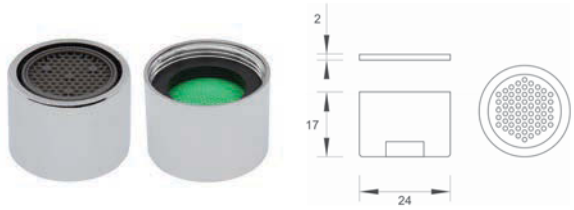

RDB469 Perlator MINOTTI F22 za 6118 / 9118 / 5558 /2219

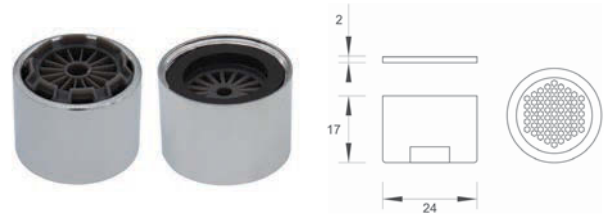

RDB470 Perlator MINOTTI F22 NP za 6118 / 9118 / 5558

RDB471 Perlator MINOTTI M16,5 za 4120 / 6120 / 1118

RDB472 Perlator MINOTTI za 2118

RDB473 Perlator MINOTTI za 2120 / 2119

RDB475 Perlator MINOTTI 1023

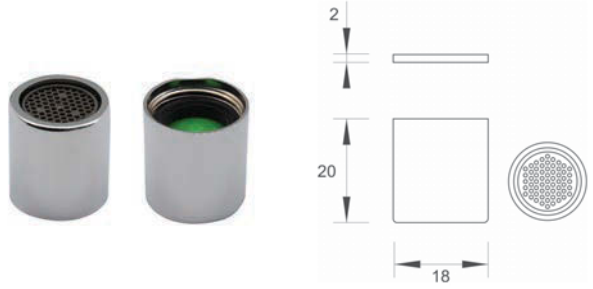

RDB491 Perlator MINOTTI 1013

PERLATORI

RDB476 Perlator MINOTTI
za lule ø18 hladne vode

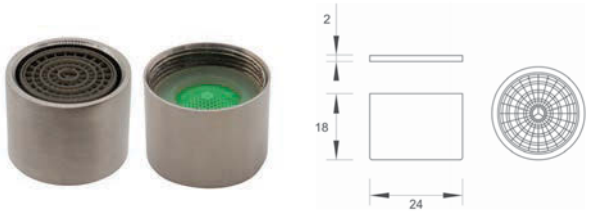

RDB490 Perlator MINOTTI 4555/4557

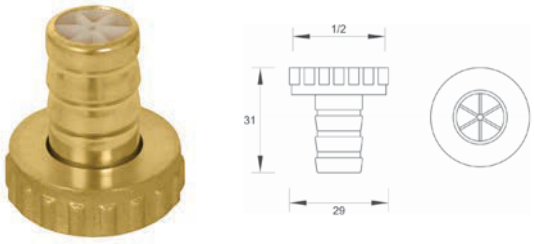

RDB477 Holender za baštensku slavinu
MINOTTI 1/2″ CF2001

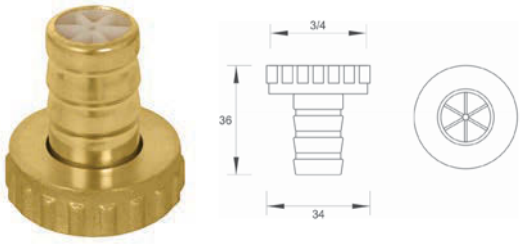

RDB478 Holender za baštensku slavinu
MINOTTI 3/4″ CF2001

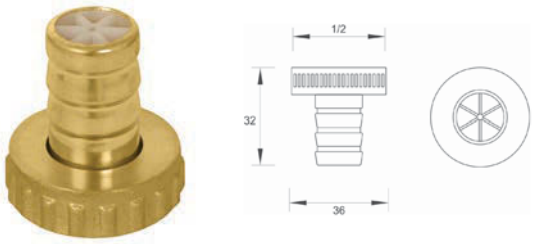

RDB479 Holender za baštensku slavinu
MINOTTI 1/2″ CF2005/2006

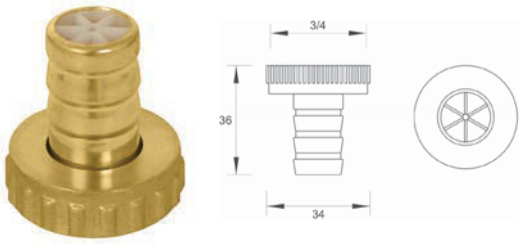

RDB480 Holender za baštensku slavinu
MINOTTI 3/4″ CF2005/2006

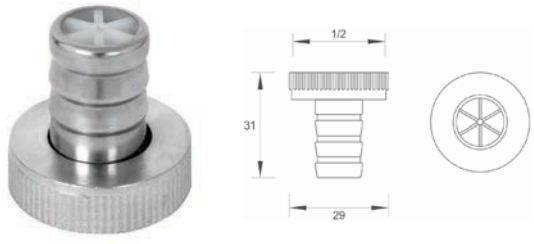

RDB481 Holender za baštensku slavinu
MINOTTI 1/2″ CF2004

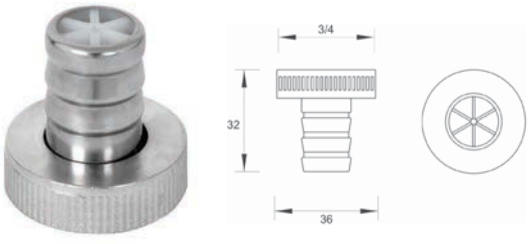

RDB482 Holender za baštensku slavinu
MINOTTI 3/4″ CF2004

SICEVI I HOLENDERI

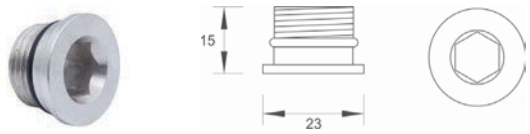

RDB500 Sic MINOTTI za bateriju

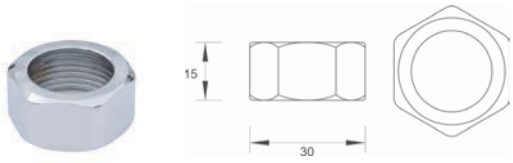

RDB501 Holender MINOTTI za bateriju

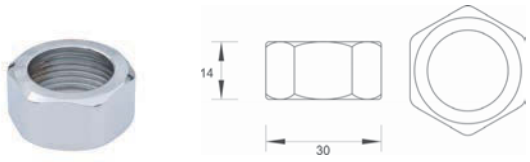

RDB502 Holender MINOTTI QUADRA za bateriju

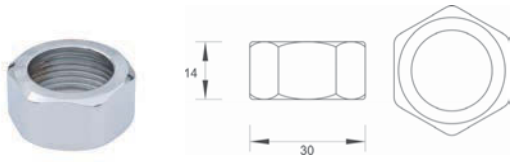

RDB503 Holender MINOTTI STELA za bateriju

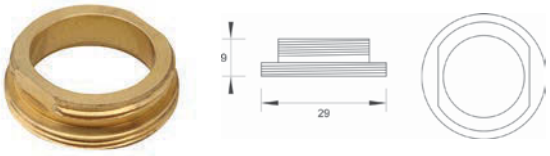

RDB504 Navrtka mešača MINOTTI Ø25mm za 4005

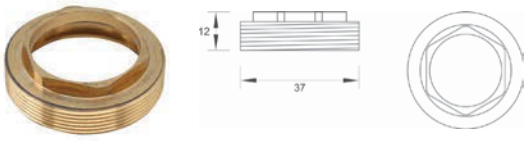

RDB505 Navrtka mešača MINOTTI Ø35mm

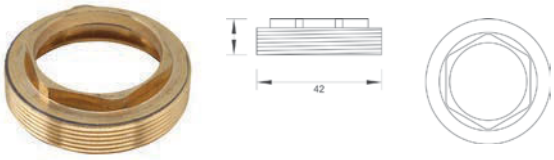

RDB506 Navrtka mešača MINOTTI Ø40mm

SICEVI I HOLENDERI

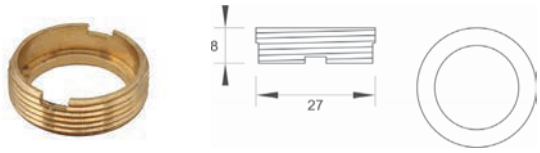

RDB507 Navrtka mešača MINOTTI QUADRA i za 4007 / 4002

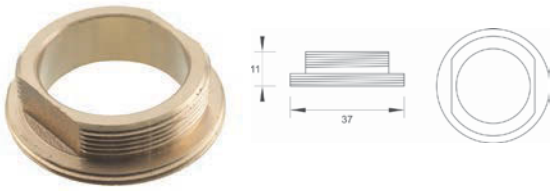

RDB508 Navrtka mešača MINOTTI STELA

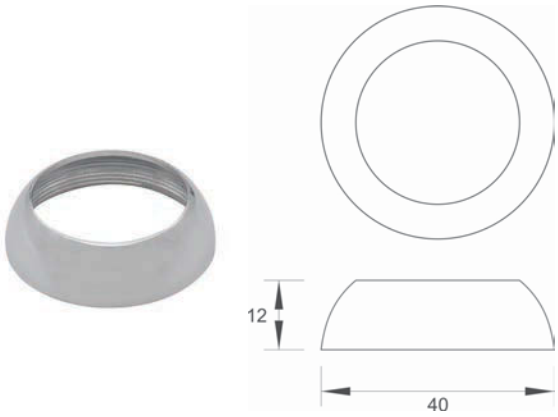

RDB509 Ukrasna navrtka MINOTTI za mešač Ø35mm

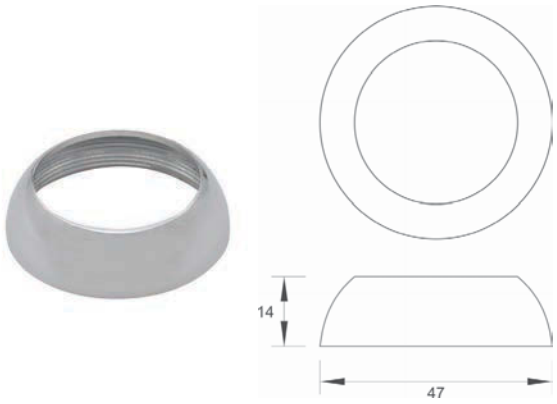

RDB510 Ukrasna navrtka MINOTTI za mešač Ø40mm

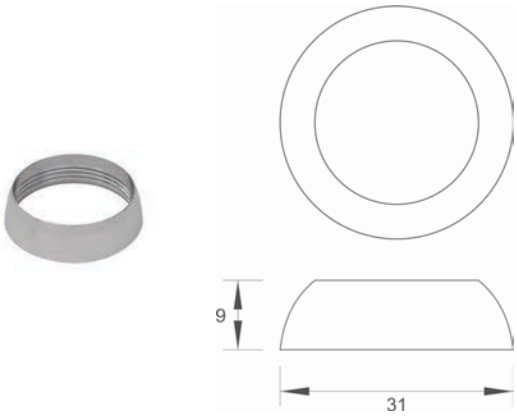

RDB511 Ukrasna navrtka MINOTTI za mešač QUADRA

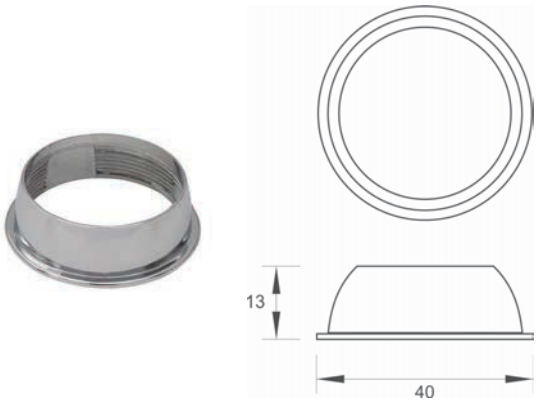

RDB512 Ukrasna navrtka MINOTTI za mešač STELA

SICEVI I HOLENDERI

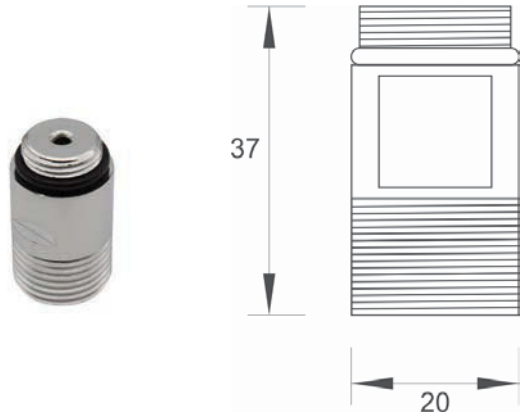

RDB513 Zidni priključak MINOTTI za MPB između zida i baterije

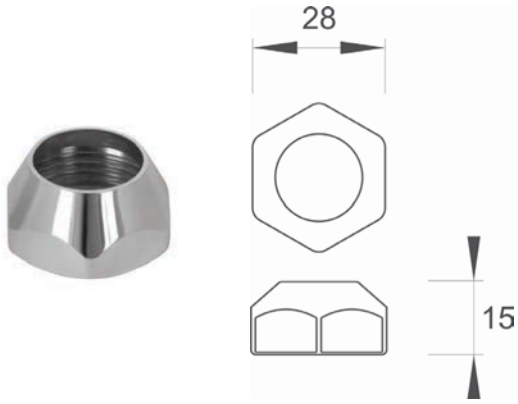

RDB514 Navrtka MINOTTI za lulu ø18

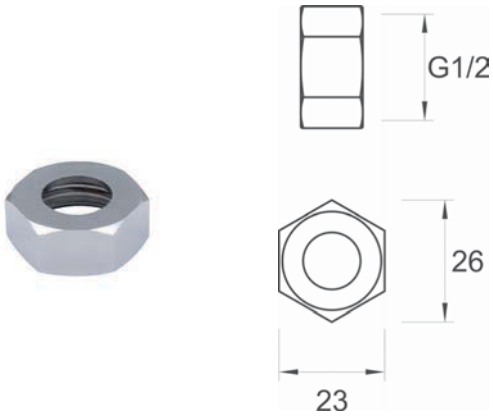

RDB515 Navrtka MINOTTI za lulu ø12

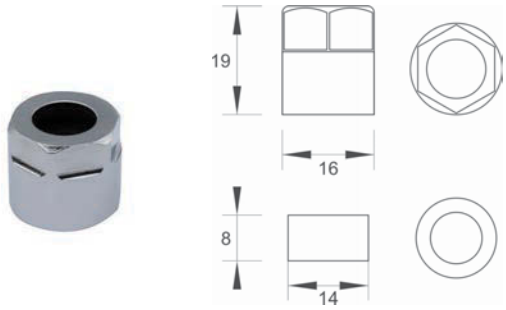

RDB516 Navrtka MINOTTI za cevi MPB

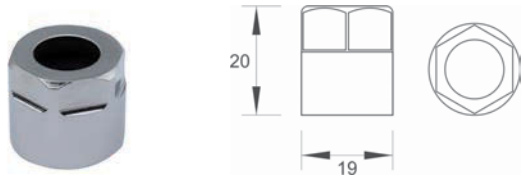

RDB517 Priključak MINOTTI za cevi MPB

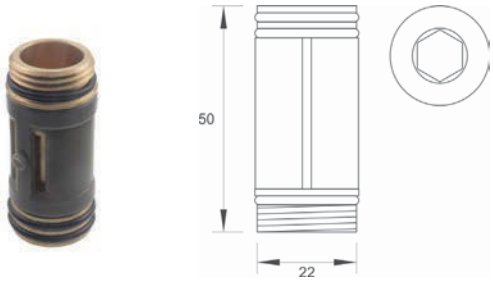

RDB518 Konektor MINOTTI za lulu 4501

SICEVI I HOLENDERI

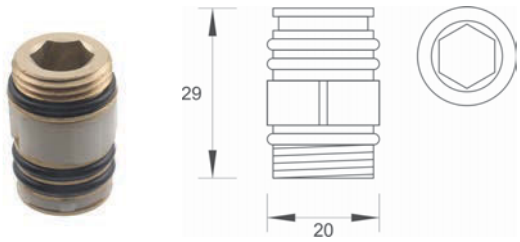

RDB519 Konektor MINOTTI za lulu 6118

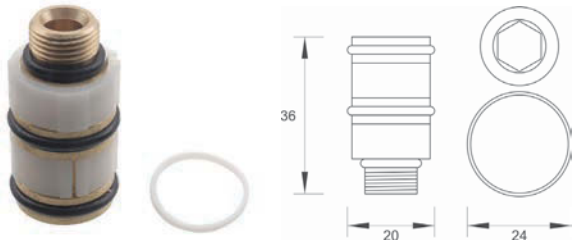

RDB520 Konektor MINOTTI za lulu 5558

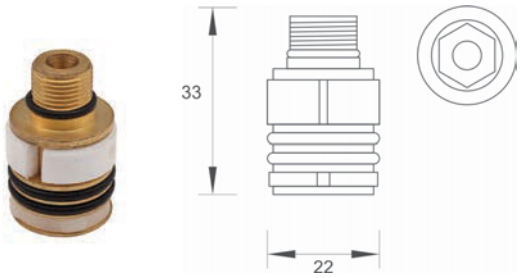

RDB521 Konektor MINOTTI za lulu 1118/2118

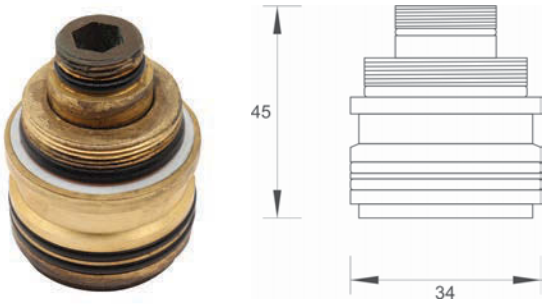

RDB522 Konektor MINOTTI za lulu 2120

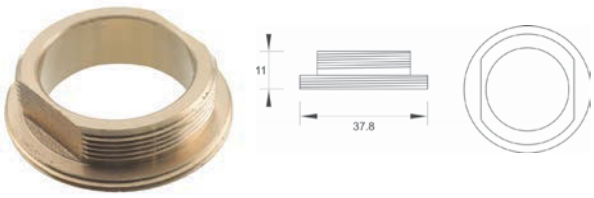

RDB525 Navrtka mešača STELA 2112

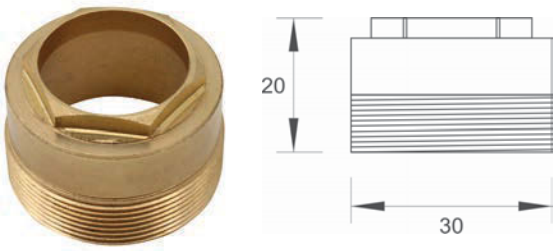

RDB526 Navrtka mešača za 4008 ø25

FIKSATORI ZA BATERIJE

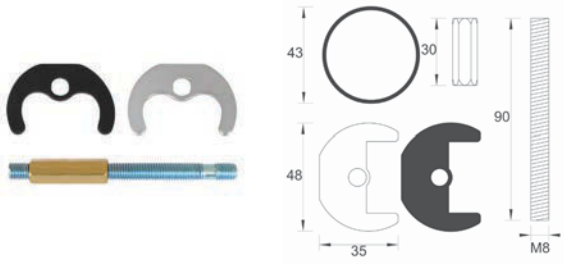

RDB600 Fiksator MINOTTI
sa jednim šrafom M8x90

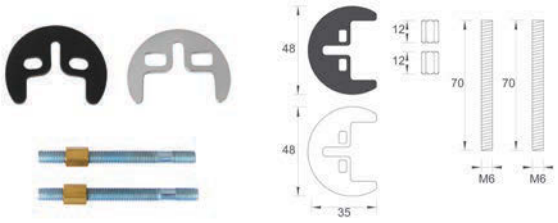

RDB601 Fiksator MINOTTI
sa dva šrafa M6x70

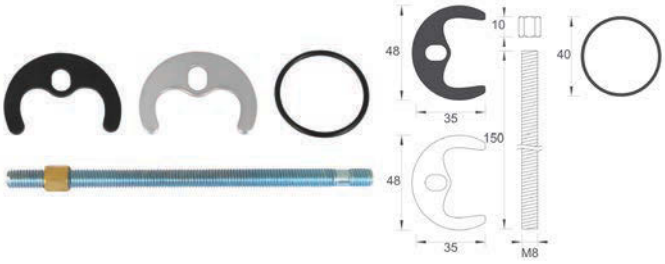

RDB602 Fiksator MINOTTI
za 1112 bateriju M8x150

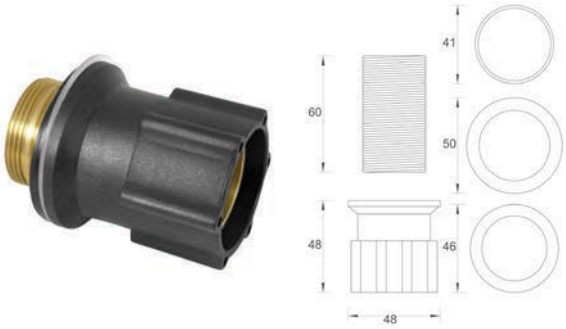

RDB604 Fiksator MINOTTI za 4501 bateriju

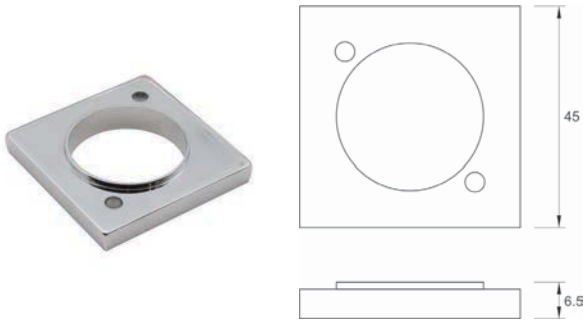

RDB605 Prsten MINOTTI QUADRA za bateriju

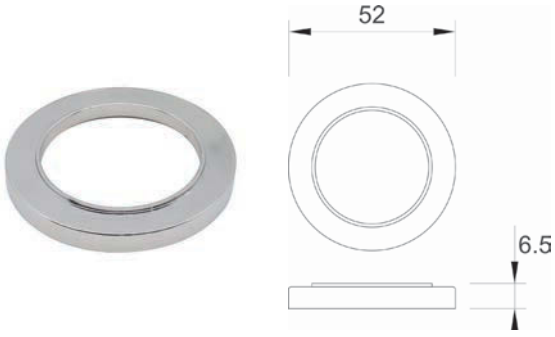

RDB606 Prsten MINOTTI STELA za bateriju

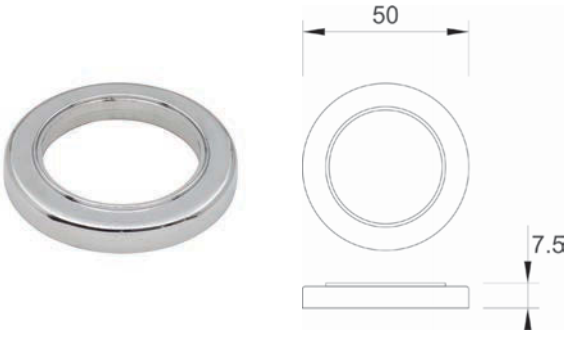

RDB607 Prsten MINOTTI ø35
za bateriju plastični

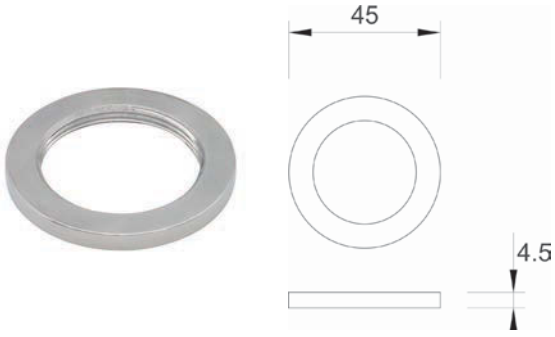

RDB608 Prsten MINOTTI ø35
za bateriju metalni

FIKSATORI ZA BATERIJE

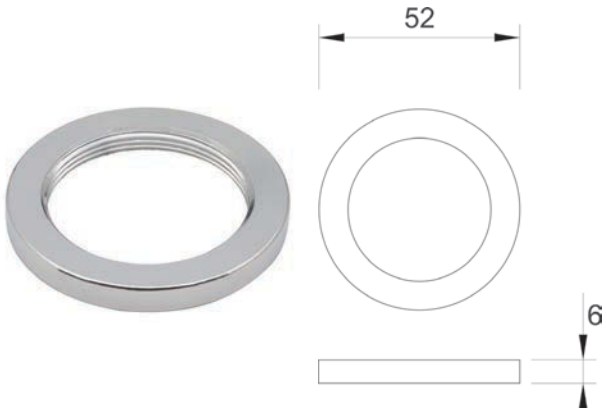

RDB609 Prsten MINOTTI ø40 za bateriju metalni

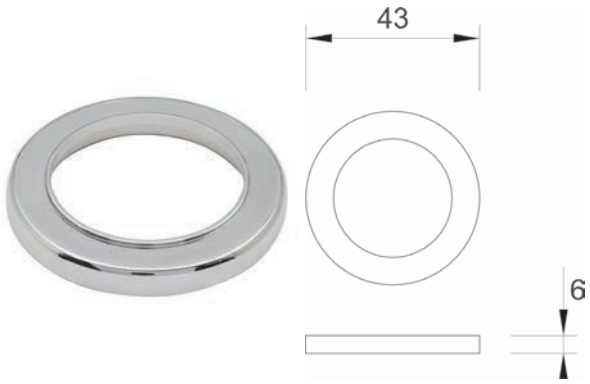

RDB610 Prsten MINOTTI za 4005

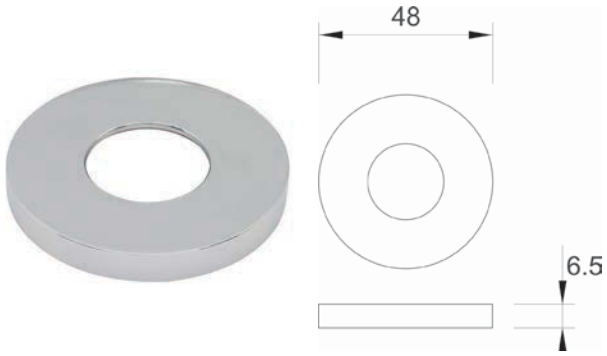

RDB611 Prsten MINOTTI za 4002 / 7850

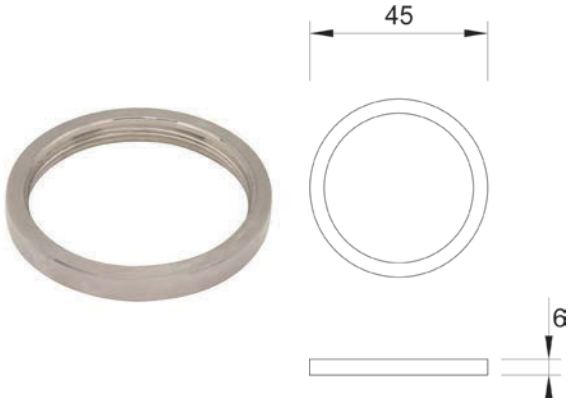

RDB613 Prsten MINOTTI za bateriju 4555/4557

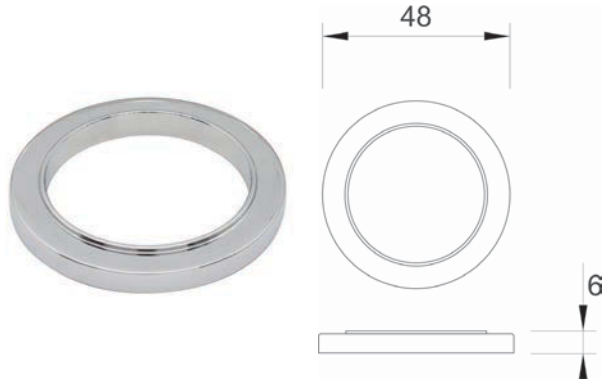

RDB614 Prsten MINOTTI za bateriju 6118

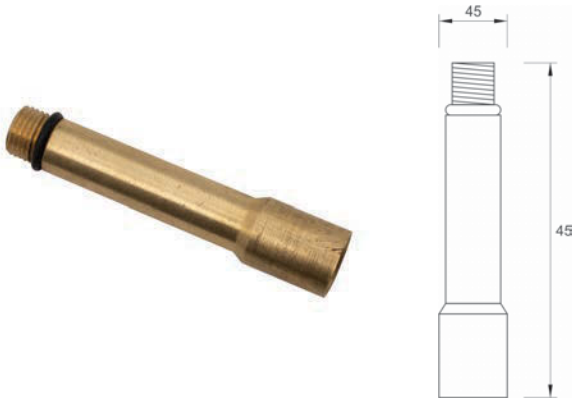

RDB612 Dovodna cev za 2112

ROZETNE

RDB700 Rozetna MINOTTI ø70

RDB701 Rozetna MINOTTI ø80

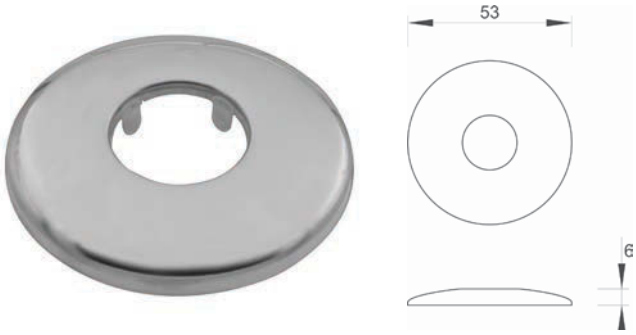

RDB702 Rozetna MINOTTI 1/2"

RDB703 Rozetna MINOTTI 3/4"

RDB704 Rozetna MINOTTI QUADRA

RDB705 Rozetna MINOTTI STELA

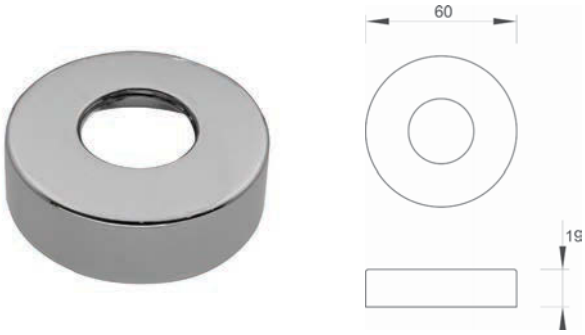

RDB706 Rozetna MINOTTI PRIMA

RDB707 Rozetna MINOTTI PRIMA MPB

EKSCENTRI

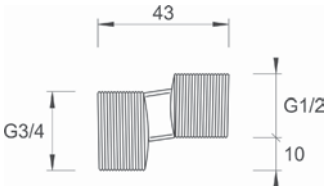

RDB800 Ekscentar MINOTTI 4,3cm komad

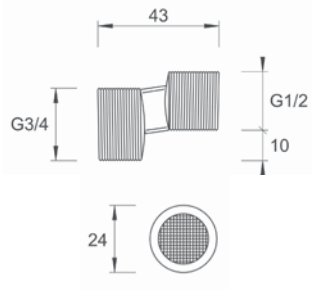

RDB801 Ekscentar MINOTTI 4,3cm i gumica sa mrežicom komad

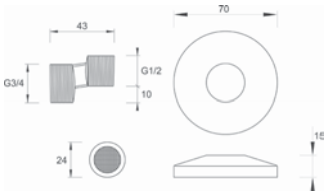

RDB802 Ekscentar MINOTTI 4,3cm rozetna i gumica sa mrežicom komad

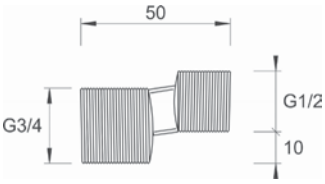

RDB803 Ekscentar MINOTTI 5cm komad

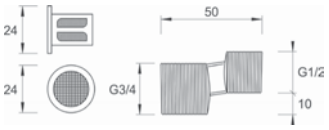

RDB804 Ekscentar MINOTTI 5cm sa prigušivačem i gumicom komad

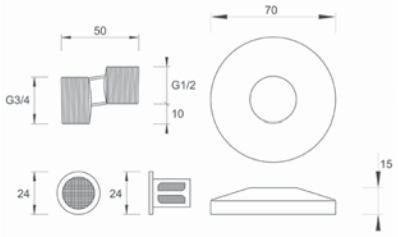

RDB805 Ekscentar MINOTTI 5cm sa prigušivačem, rozetnom i gumicom komad

GUMICE

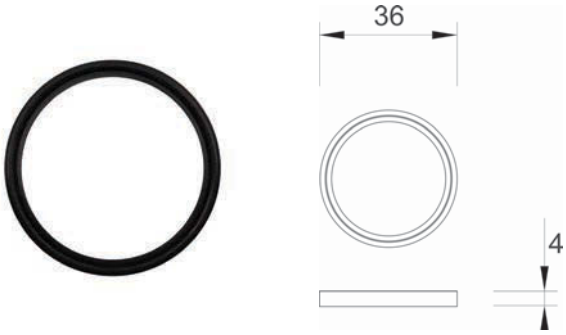

RDB850 O-ring gumica MINOTTI STH ø35

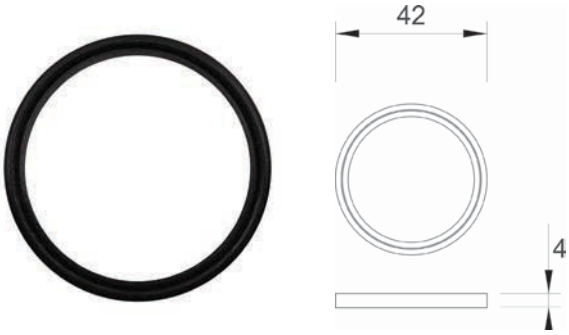

RDB851 O-ring gumica STH MINOTTI ø40

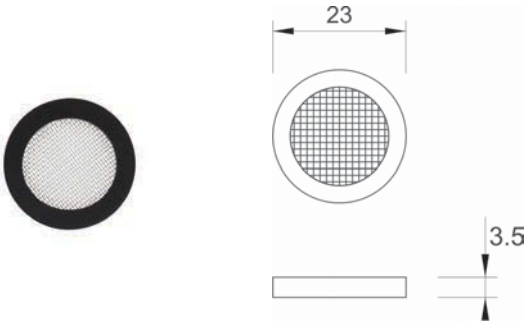

RDB852 Gumica sa mrežicom MINOTTI za ekscentar 3/4

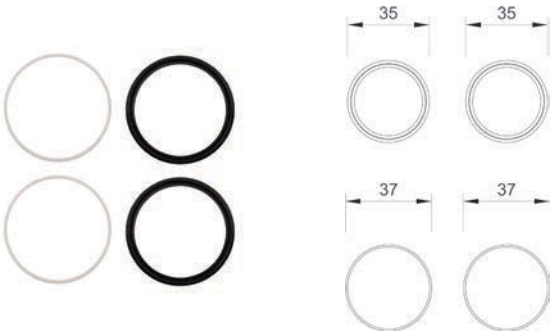

RDB853 O-ring gumice MINOTTI STH ø35 (set semeringa)

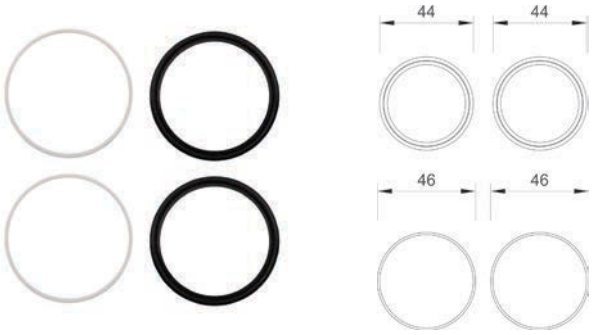

RDB854 O-ring gumice MINOTTI STH ø40 (set semeringa)

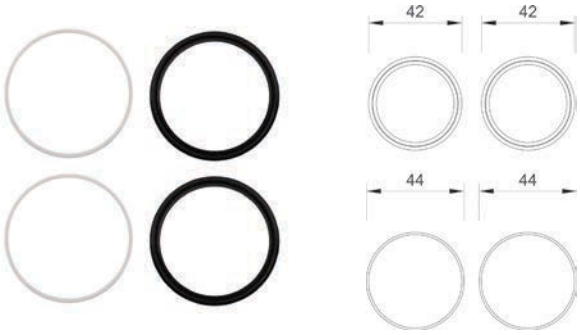

RDB855 O-ring gumice MINOTTI STH ø40 PRIMA (set semeringa)

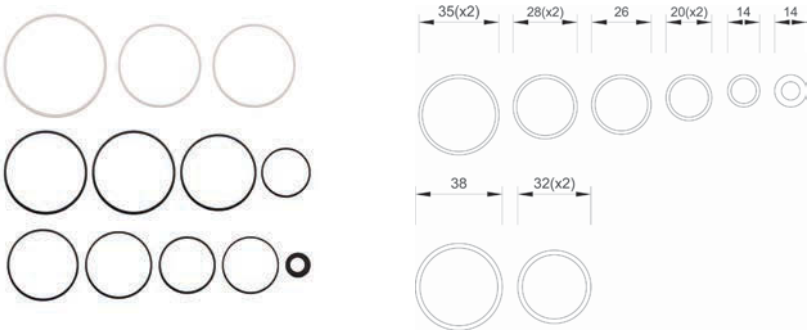

RDB856 O-ring gumice MINOTTI STH 2120 (set semeringa)

GUMICE

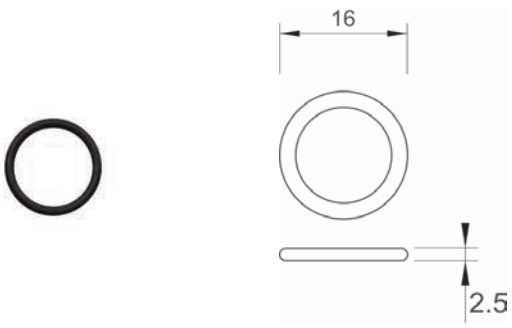

RDB857 O-ring gumica MINOTTI Quadra 16x2 10/1 pak

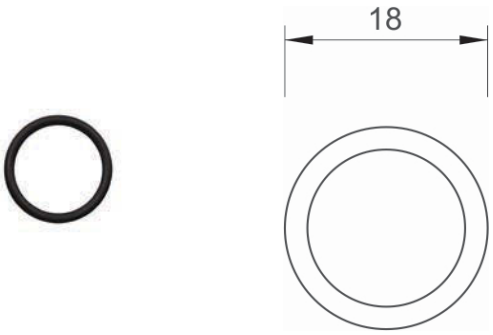

RDB858 O-ring gumica MINOTTI Quadra 18x2 10/1 pak

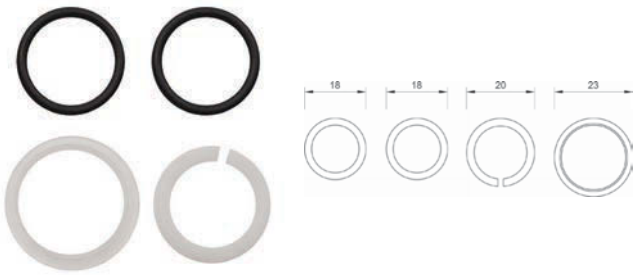

RDB859 Set gumica MINOTTI za 8118 / 4008 lulu labud

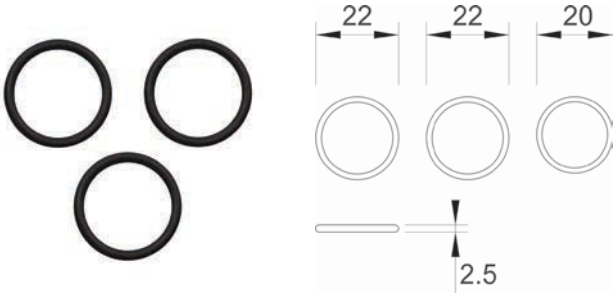

RDB860 Set gumica MINOTTI za 4501 lulu labud

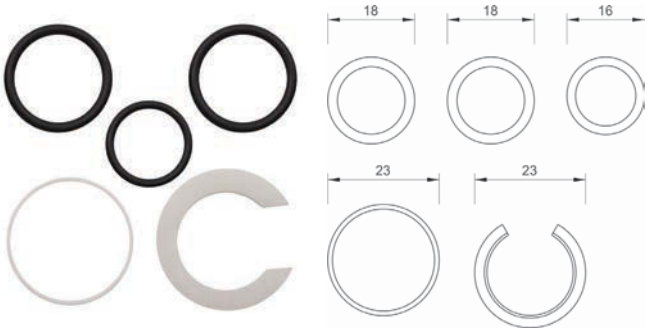

RDB861 Set gumica MINOTTI za STANDARD lulu labud

RDB862 Set gumica MINOTTI za 1118 / 2118 lulu labud

RDB863 Set gumica MINOTTI za 6118 lulu labud

GUMICE

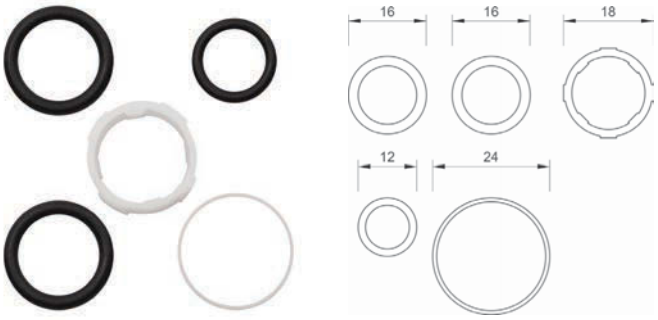

RDB864 Set gumica MINOTTI za 5558 lulu labud

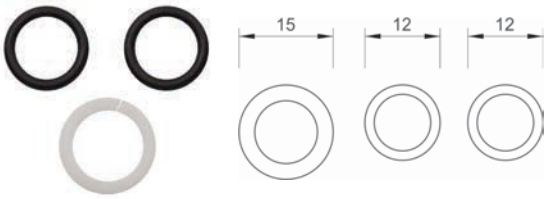

RDB870 Set gumica MINOTTI za 8117 / 7117 / 5517 labud lulu

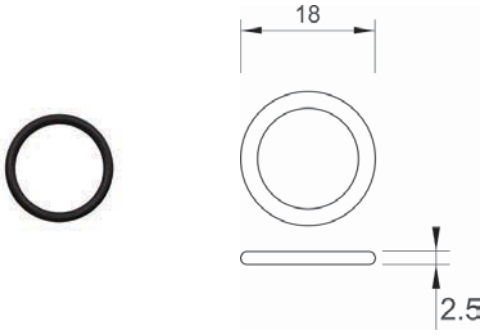

RDB865 Set gumica MINOTTI za lulu hladne vode ø18

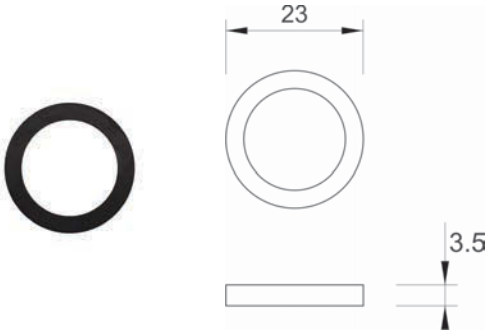

RDB866 Gumica MINOTTI za holender baštenske slavine 1/2"x3/4"

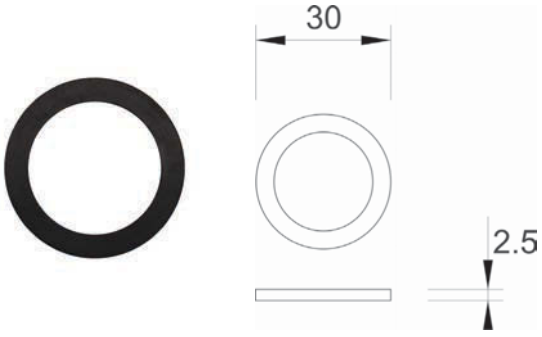

RDB867 Gumica MINOTTI za holender baštenske slavine 3/4"x1"

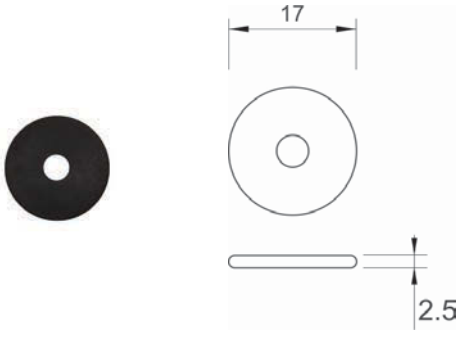

RDB868 Gumica MINOTTI za nadogradnju baštenske slavine 1/2"

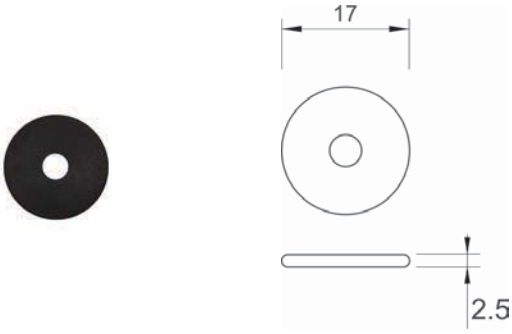

RDB869 Gumica MINOTTI za nadogradnju baštenske slavine 3/4"

POP-UP

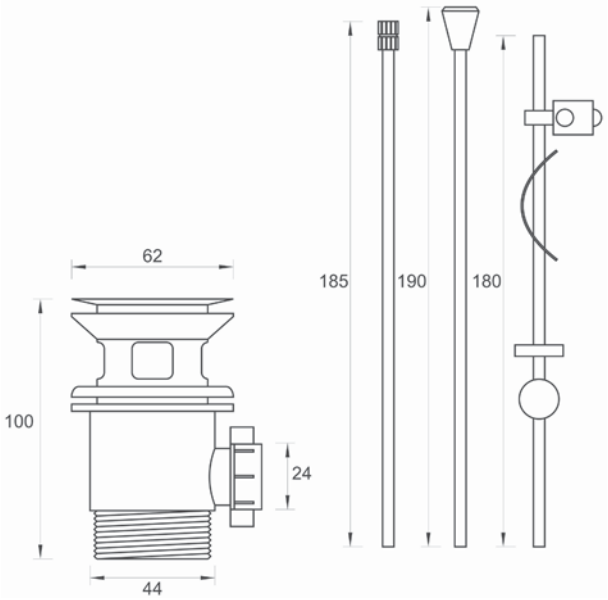

RDB900 Pop-up MINOTTI plastični

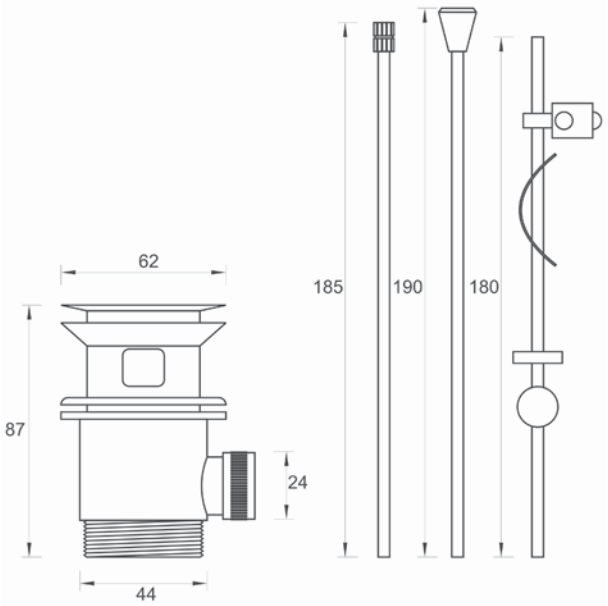

RDB901 Pop-up MINOTTI metalni

SENZORSKE BATERIJE

RDS104 Senzor MINOTTI za bateriju MS9090

RDS110 Senzor MINOTTI za bateriju MS9095

RDS105 Senzor MINOTTI za bateriju 303MX

RDS106 Senzor MINOTTI za bateriju 302MX

RDS107 Elektroventil MINOTTI za bateriju MS9090

RDS108 Elektroventil MINOTTI za bateriju 303MX

RDS109 Elektroventil MINOTTI za bateriju 302MX

MINOTTI SANITARIJA

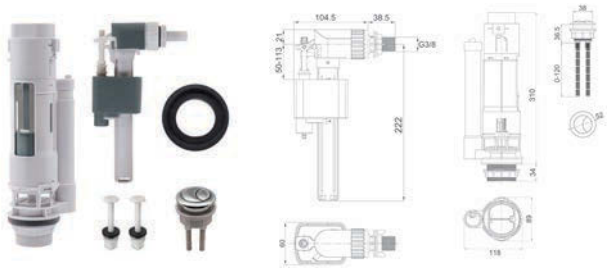

MH1410 3/8 Mehanizam za monoblok, horizontalni 3/8

MH1410 1/2V Mehanizam za monoblok, vertikalni 1/2

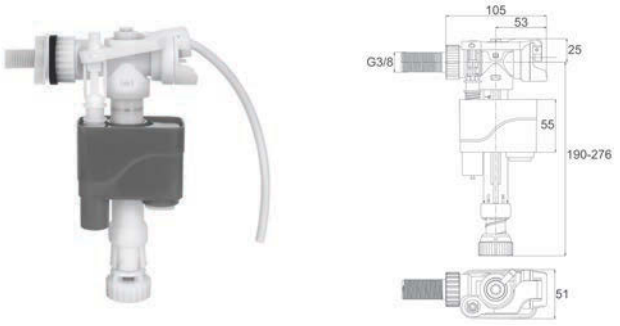

MM1425 3/8P Univerzalni plovak 2u1, 3/8 plastični

MM1425 1/2P Univerzalni plovak 2u1, 1/2 plastični

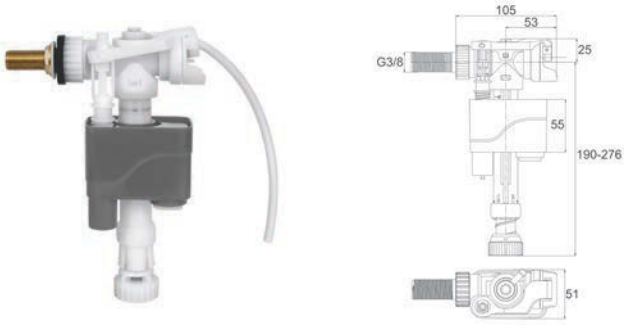

MM1425 3/8M Univerzalni plovak 2u1, 3/8 mesingani

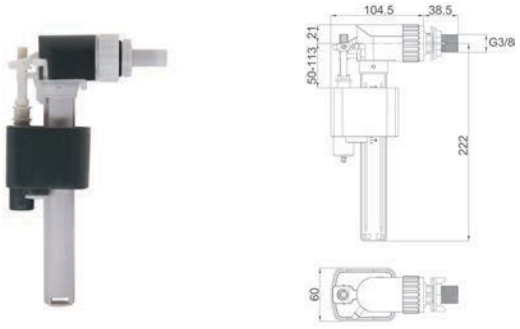

MM1420 3/8P Horizontalni plovak 3/8 plastični

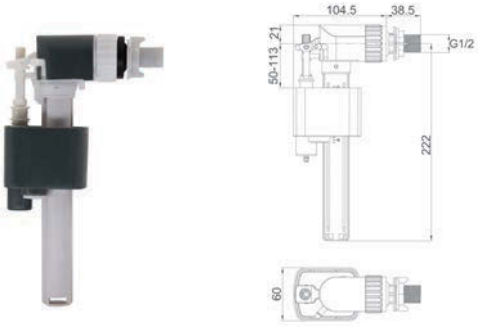

MM1420 1/2P Horizontalni plovak 1/2 plastični

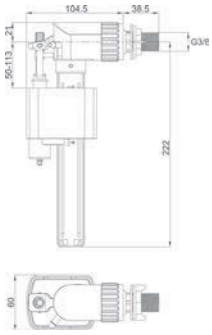

MM1420 3/8M Horizontalni plovak 3/8 mesingani

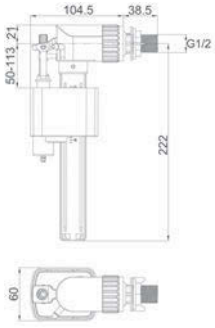

MM1420 1/2M Horizontalni plovak 1/2 mesingani

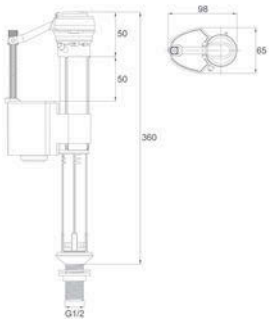

MM1415 1/2P Vertikalni plovak 1/2 plastični

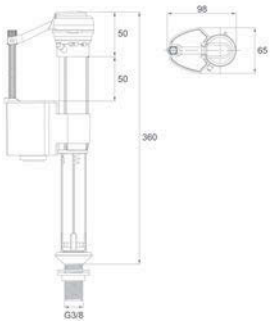

MM1415 3/8P Vertikalni plovak 3/8 plastični

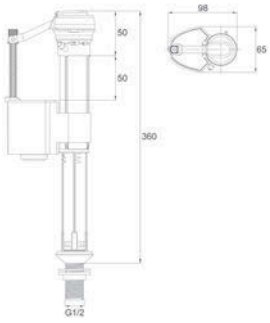

MM1415 1/2M Vertikalni plovak 1/2 mesingani

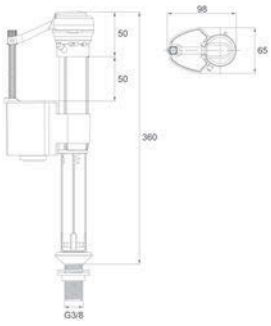

MM1415 3/8M Vertikalni plovak 3/8 mesingani

MH0001 Zvono za vodokotlić

MINOTTI SANITARIJA

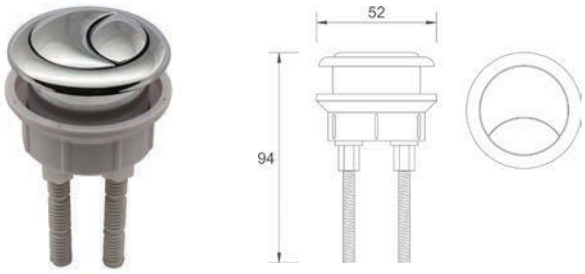

P2301 Taster MINOTTI dvokoličinski

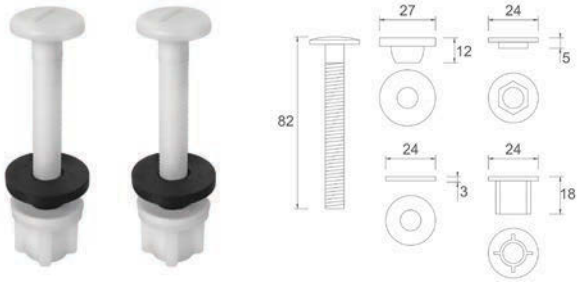

N2004 Set šrafova MINOTTI za vodokotlić

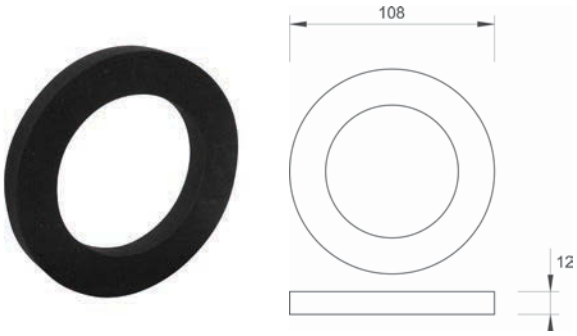

D035 Dihtung guma MINOTTI za zvono vodokotlića

RDD111 Šarke MINOTTI za WC dasku MD111

RDD150 Šarke MINOTTI za WC dasku MD150

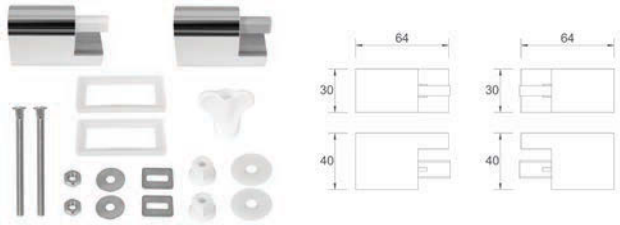

RDD121 Šarke MINOTTI za WC dasku MD121

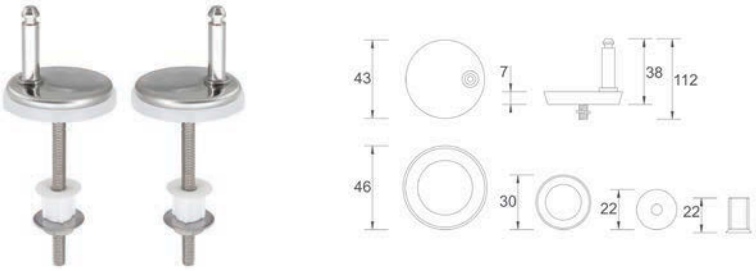

RDD122 Šarke MINOTTI za WC dasku MD122 i MD123

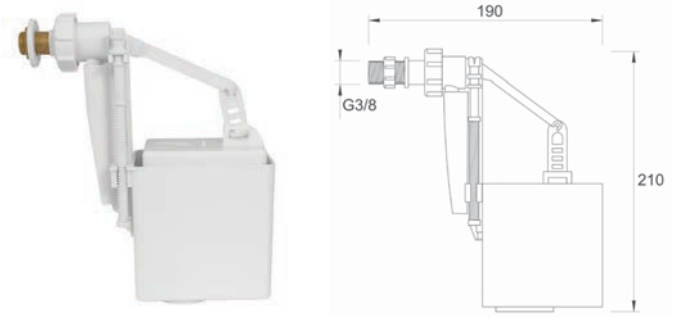

652-001 Kasetni plovak 3/8 mesing

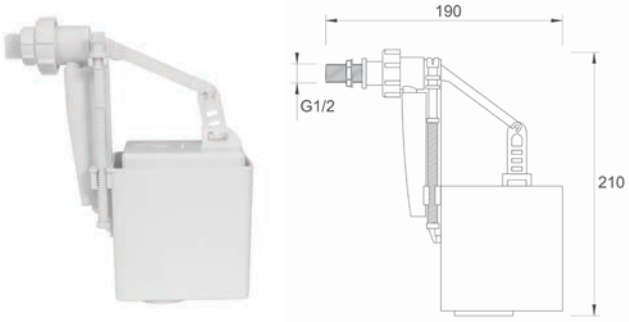

652-002 VISAM kasetni plovak 1/2 plastika

900-003 Zvono za ugradni vodokotlić

170-763 Odvodno koleno za ugradni vodokotlić

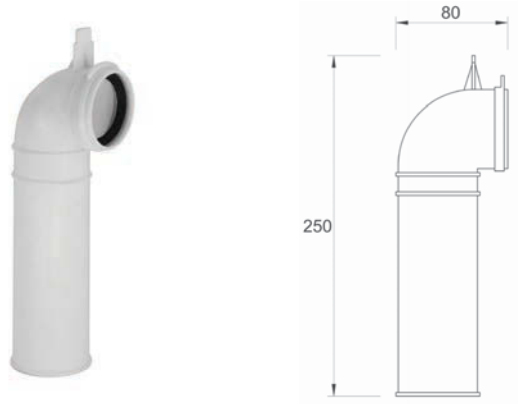

150-585EX Odvodno koleno VISAM belo

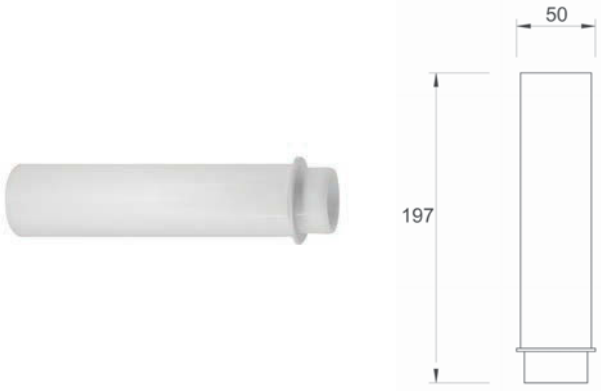

160-522 Ispirna cev za ugradni vodokotlić

VISAM SANITARIJA

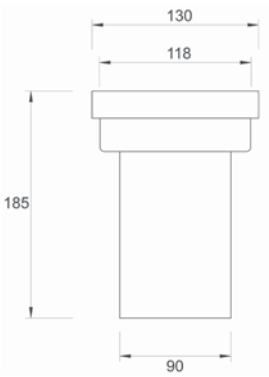

170-764 Koleno za ugradni vodokotlić

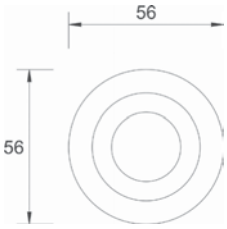

460-740 Guma zvona ugradnog vodokotlića

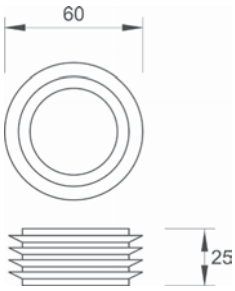

170-742 Manžetna za ispirnu cev

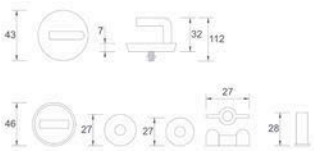

910-004 Šarke VISAM metalne za WC dasku

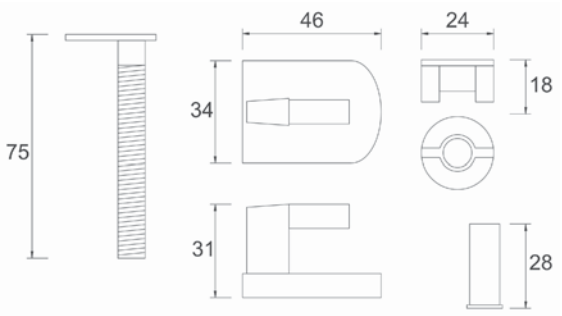

910-010 Šarke VISAM plastične za WC dasku

MINOTTI TUŠ KABINA

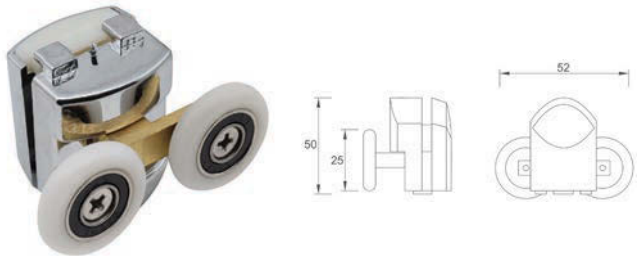

RDK520 Točkić za JL seriju gornji dupli

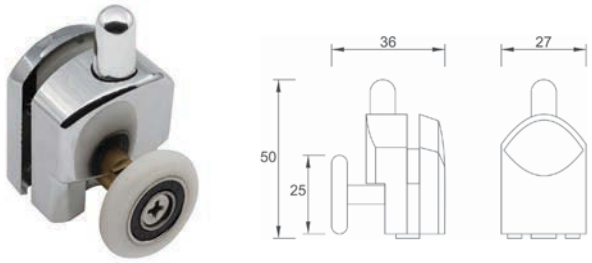

RDK521 Točkić za JL seriju donji

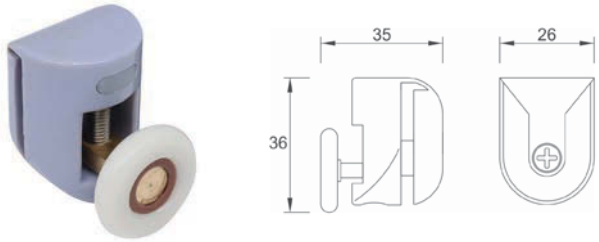

RDK522 Točkić za JE seriju gornji

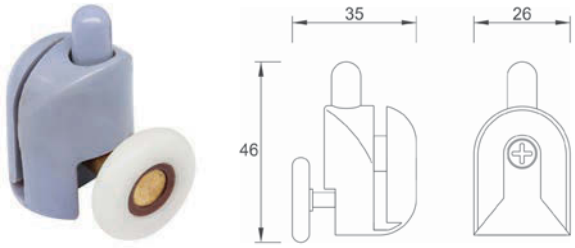

RDK523 Točkić za JE seriju donji

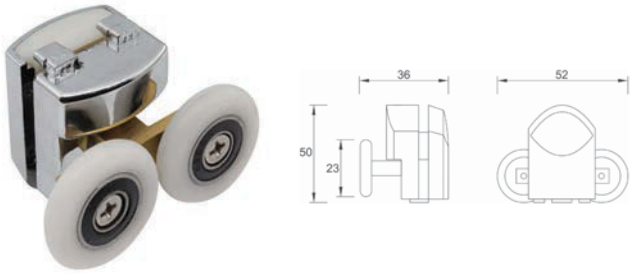

RDK524 Točkić za JA seriju gornji dupli

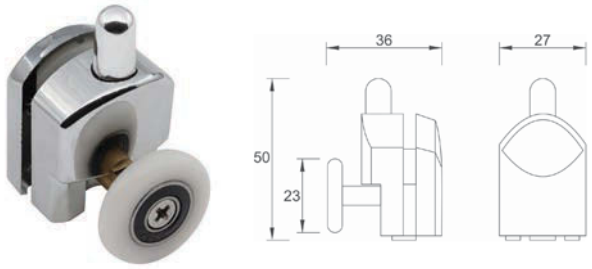

RDK525 Točkić za JA seriju donji

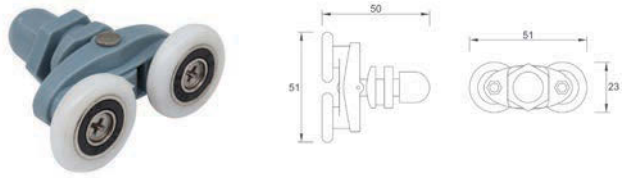

RDK526 Točkić za JL AZ/GL seriju gornji dupli

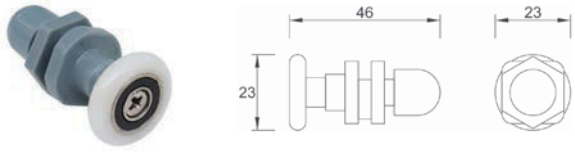

RDK527 Točkić za JL AZ/GL seriju donji

MINOTTI GALANTERIJA

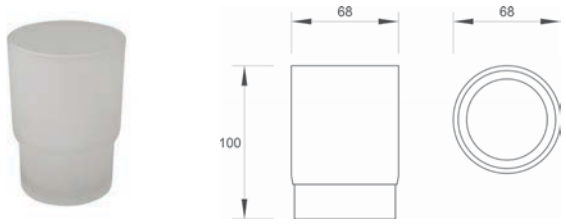

RDG100 Čaša za 80600/50700

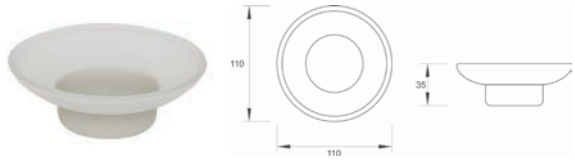

RDG101 Tacna za 80600/50700

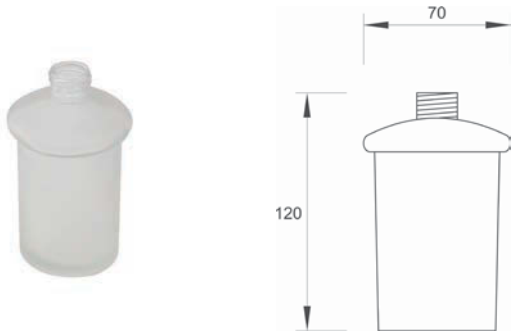

RDG102 Posuda dozera za 80600/50700

RDG103 Posuda WC četke za 80600/50700

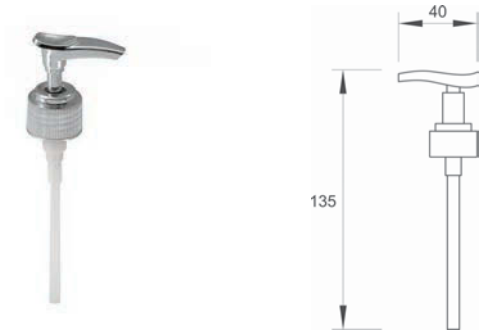

RDG104 Pumpica dozera za 80600/50700

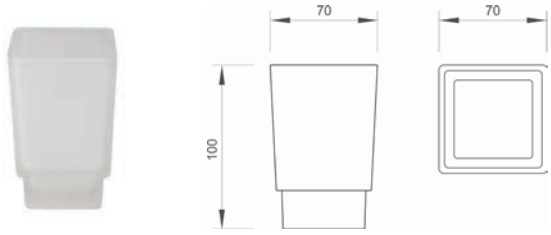

RDG200 Čaša za 20700

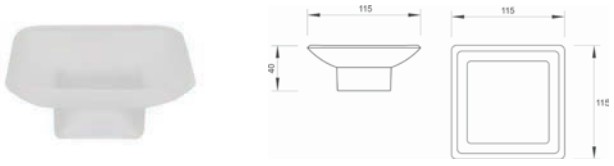

RDG201 Tacna za 20700

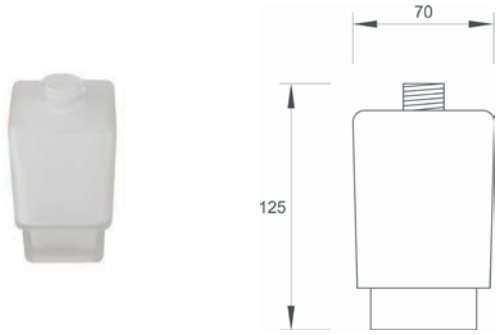

RDG202 Posuda dozera za 20700

MINOTTI GALANTERIJA

RDG203 Posuda WC četke za 20700

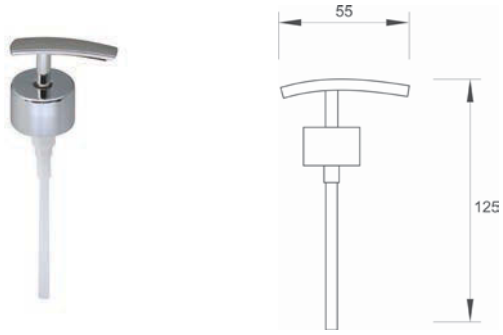

RDG204 Pumpica dozera za 20700

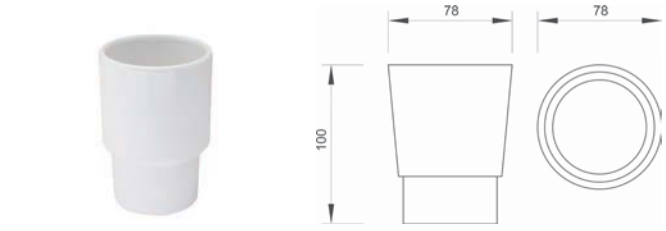

RDG300 Čaša za C-11/C-12 keramička

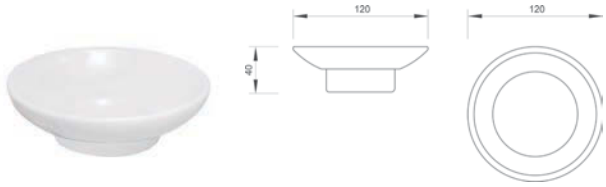

RDG301 Tacna za C-11/C-12 keramička

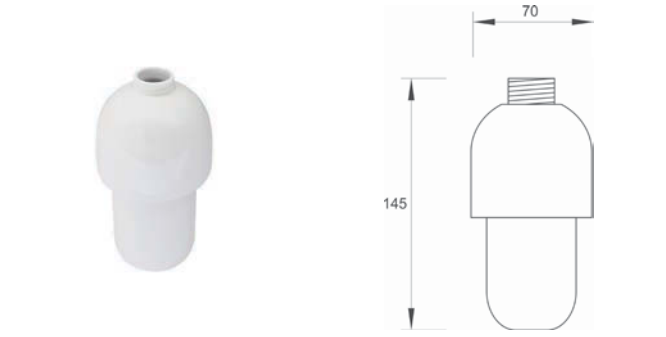

RDG302 Posuda dozera za C-11/C-12 keramička

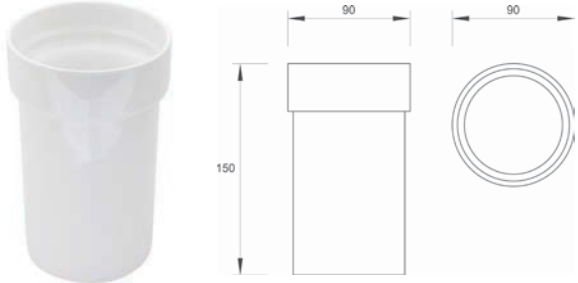

RDG303 Posuda WC četke za C-11/C-12 keramička

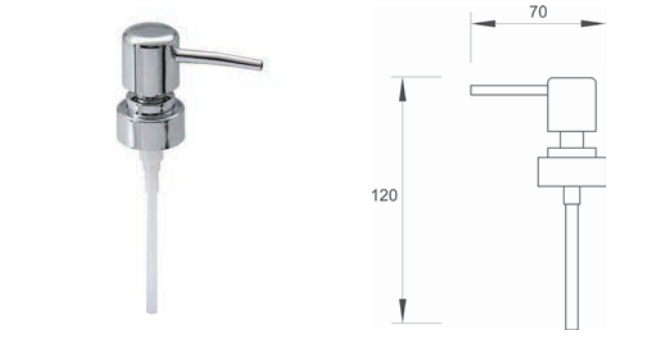

RDG304 Pumpica dozera za C-11/C-12 keramička

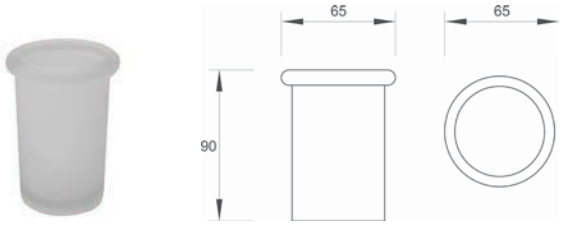

RDG400 Čaša za C-13

MINOTTI GALANTERIJA

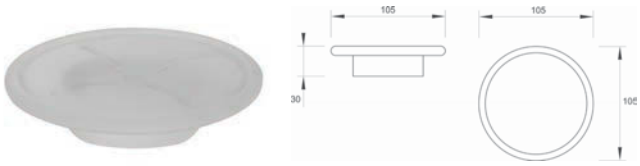

RDG401 Tacna za C-13

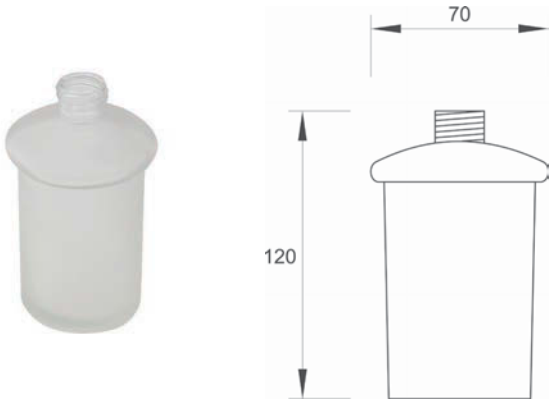

RDG402 Posuda dozera za C-13

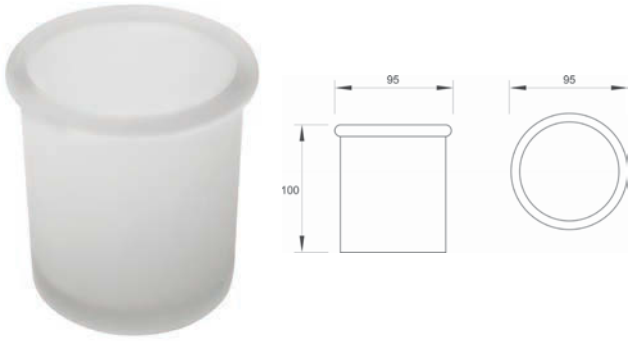

RDG403 Posuda WC četke za C-13

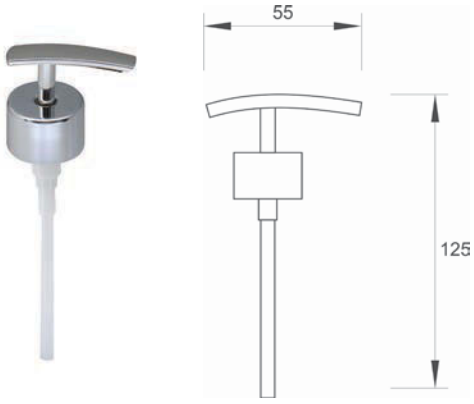

RDG404 Pumpica dozera za C-13

Minotti

Minotti